ТИПОВЫЕ СТРОИТЕЛЬНЫЕ КОНСТРУКЦИИ, ИЗДЕЛИЯ И УЗЛЫ

СЕРИЯ 3.015-1/92

УНИФИЦИРОВАННЫЕ ОТДЕЛЬНО СТОЯЩИЕ ОПОРЫ ПОД ТЕХНОЛОГИЧЕСКИЕ ТРУБОПРОВОДЫ

ВЫПУСК II-1

СБОРНЫЕ ЖЕЛЕЗОБЕТОННЫЕ КОЛОННЫ. РАБОЧИЕ ЧЕРТЕЖИ

Ц 00219-01

ТИПОВЫЕ СТРОИТЕЛЬНЫЕ КОНСТРУКЦИИ, ИЗДЕЛИЯ И УЗЛЫ

СЕРИЯ 3.015-1/92

УНИФИЦИРОВАННЫЕ ОТДЕЛЬНО СТОЯЩИЕ ОПОРЫ ПОД ТЕХНОЛОГИЧЕСКИЕ ТРУБОПРОВОДЫ

ВЫПУСК II-1

СБОРНЫЕ ЖЕЛЕЗОБЕТОННЫЕ КОЛОННЫ. РАБОЧИЕ ЧЕРТЕЖИ

РАЗРАБОТАНЫ ЦНИИПРОМЗДАНИЙ:

ЗАМ. ДИРЕКТОРА ИНСТИТУТА ГРАНЕВ В.В.

НАЧ. ОТДЕЛА ТУГОЛУКОВ А.М.

ГЛ. СПЕЦИАЛИСТ ФРОЛОВ Ю.В.

УТВЕРЖДЕНЫ:

ГЛАВПРОЕКТОМ
ГОССТРОЯ РОССИИ,
ПИСЬМО ОТ 18.03.94 № 9-3-2/54.
ВВЕДЕНЫ В ДЕЙСТВИЕ
ЦНИИПРОМЗДАНИЙ С 01.07.94,
ПРИКАЗ ОТ 01.04.94 № 20

© ГП ЦПП, 1995

Обозначение документа	Наименование	Стр.
3.015-I/92.II-I-ТТ	Технические требования	4
-I	Колонна К1-I; К1-2; К2-I...К2-4; К3-I;	
	К4-I; К4-2	5
-2	Колонна К5-I...К5-3; К6-I..К6-4;	
	К7-I...К7-3; К8-I...К8-7; К9-I; К10-I...К10-6;	
	К11-I...К11-5; К12-I...К12-5	7
-3	Колонна К13-I; К13-2; К14-I...К14-3;	
	К15-I...К15-3	II
-4	Колонна К16-I...К16-3	I3
-5	Колонна К17-I; К17-2; К18-I; К18-2; К19-I;	
	К19-2; К20-I; К20-2; К21-I...К21-3; К22-I;	
	К22-2; К23-I; К24-I; К25-I; К25-2; К26-I;	
	К26-2	I4
-6	Колонна К27-I; К28-I; К29-I; К30-I; К31-I;	
	К32-I; К33-I; К33-2; К34-I; К35-I; К36-I;	
	К36-2; К37-I; К37-2	I7
-7	Колонна К38-I...К38-3; К39-I...К39-5;	
	К40-I...К40-3; К41-I...К41-4	I9
-8	Колонна К42-I...К42-3; К43-I...К43-5;	
	К44-I...К44-3; К45-I...К45-5	22
-9	Узел I; 2; 3; 4; 5; 6; 7	25
-I0	Схема и таблица для подбора монтажных	
	петель в колоннах	27
-II	Каркас КП1-I; КП1-2; КП2-I...КП2-4; КП3-I;	
	КП4-I; КП4-2	28
-I2	Каркас КП5-I...КП5-3; КП6-I...КП6-4;	
	КП7-I...КП7-3	29
-I3	Каркас КП8-I...КП8-7; КП9-I	30

Обозначение документа	Наименование	Стр.
3.015-I/92.II-I-I4	Каркас КП10-I...КП10-6	3I
-I5	Каркас КП11-I...КП11-5; КП12-I...КП12-5	32
-I6	Каркас КП13-I; КП13-2; КП14-I...КП14-3;	
	КП15-I...КП15-3; КП16-I...КП16-3	33
-I7	Каркас КП17-I; КП17-2; КП18-I; КП18-2;	
	КП19-I; КП19-2	34
-I8	Каркас КП20-I; КП20-2; КП21-I...КП21-3;	
	КП22-I; КП22-2	35
-I9	Каркас КП23-I; КП24-I; КП25-I; КП25-2;	
	КП26-I; КП26-2	36
-20	Каркас КП27-I; КП28-I; КП29-I; КП30-I;	
	КП31-I	37
-2I	Каркас КП32-I; КП33-I; КП33-2; КП34-I	38
-22	Каркас КП35-I; КП36-I; КП36-2; КП37-I;	
	КП37-2	39
-23	Каркас КП38-I...КП38-3	40
-24	Каркас КП39-I...КП39-5	4I
-25	Каркас КП40-I...КП40-3	42
-26	Каркас КП41-I...КП41-4	43
-27	Каркас КП42-I...КП42-3	44
-28	Каркас КП43-I...КП43-5	45
-29	Каркас КП44-I...КП44-3	46
-30	Каркас КП45-I...КП45-5	47

Инв.№ подл. | Подпись и дата | Взам. инв.№

Разраб.	Фролов		3.015-1/92.II-1
Исполн.	Третьякова		
Проверил	Кузина		Содержание
Н.контр.	Ильин		Стадия Р · Лист 1 · Листов 2
			ЦНИИПРОМЗДАНИЙ

Обозначение документа	Наименование	Стр.
3.015-1/92.II-1-31	Каркас КР1-1; КР1-2; КР2-1...КР2-4; КР3-1;	.
	КР4-1; КР4-2	48
-32	Каркас КР5-1; КР5-2; КР6-2...КР6-3; КР7-1;	
	КР7-2; КР8-1...КР8-6	49
-33	Каркас КР9-1...КР9-3; КР10-1...КР10-6; КР11-1;	
	КР11-2	50
-34	Каркас КР12-1...КР12-5; КР13-1;	
	КР14-1...КР14-5	51
-35	Каркас КР15-1; КР15-2; КР16-1...КР16-3;	
	КР17-1...КР17-3; КР18-1; КР18-2	52
-36	Каркас КР19-1...КР19-5; КР20-1...КР20-7	53
-37	Каркас КР21-1...КР21-4; КР22-1...КР22-5	54
-38	Каркас КР23-1...КР23-4; КР24-1; КР25-1;	
	КР26-1...КР26-3; КР27-1...КР27-4;	
	КР28-1...КР28-3	55
-39	Каркас КР29-1...КР29-7; КР30-1...КР30-5	56
-40	Каркас КР31-1...КР31-8; КР32-1...КР32-5	57
-41	Каркас КР33-1...КР33-3; КР34-1...КР34-4;	
	КР35-1; КР35-2; КР36-1...КР36-4	58
-42	Каркас КР37-1...КР37-3; КР38-1...КР38-5;	
	КР39-1; КР39-2; КР40-1...КР40-3	59
-43	Каркас КР41-1; КР41-2; КР42-1...КР42-4;	
	КР43-1; КР44-1; КР44-2	60
-44	Каркас КР45-1; КР45-2; КР46-1...КР46-3;	
	КР47-1; КР47-2; КР48-1; КР48-2	61
-45	Каркас КР49-1; КР49-2; КР49-3	62

Обозначение документа	Наименование	Стр.
3.015-1/92.II-1-РС	Ведомость расхода стали на колонну, кг	63

Инв. № подл. | Подпись и дата | Взам. инв. №

I. Выпуск II-I содержит рабочие чертежи колонн отдельно стоящих опор под технологические трубопроводы.

2. Материалы для проектирования, включающие номенклатуру сборных железобетонных конструкций, габаритные и конструктивные схемы опор, узлы сопряжения конструкций, указания по применению приведены в выпуске 0 данной серии.

3. Технические требования, кроме оговоренных ниже, приведены в выпуске II-2 данной серии.

4. Объединение плоских каркасов в пространственный каркас производится путем приварки поперечных соединительных стержней к продольным рабочим стержням плоских каркасов при помощи контактной точечной сварки. В колоннах, при отсутствии сварочных клещей для сварки стержней большого диаметра, в виде исключения, допускается приваривать клещами соединительные стержни к поперечным стержням плоских каркасов.

5. Закладные изделия для образования строповочных отверстий (трубки) следует крепить к пространственному каркасу при помощи дополнительных стержней или вязальной проволокой.

6. При необходимости дополнительной установки строповочных петель для погрузочно-разгрузочных работ, их конструкцию и марку принимать по серии I.400-9, в.I.

7. Метку "ось колонны" наносить как показано на чертежах несмываемой краской до съема колонны из опалубочной формы.

Для колонн сечением 300x300, 400x400 мм метку наносить в борозду глубиной 5...7 мм, выполняемую в неотвердевшем бетоне при изготовлении колонны.

Разраб.	Фролов		3.015-1/92.II-1-ТТ
Исполн.	Третьякова		
Проверил	Кузина		Технические требования
Н.контр.	Ильин		Стадия: Р; Лист: ; Листов: 1
			ЦНИИПРОМЗДАНИЙ

Инв. № подл. | Подпись и дата | Взам. инв. №

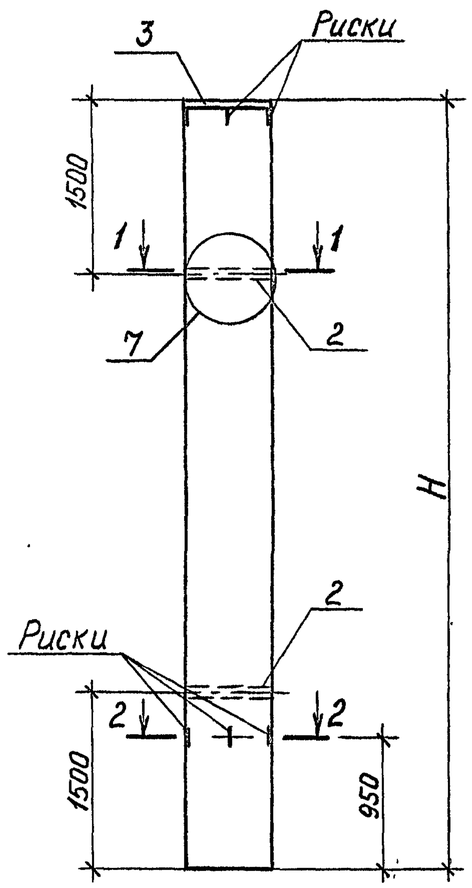

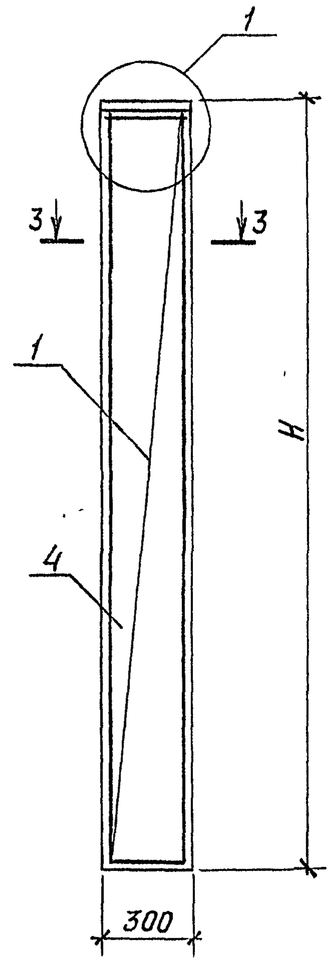

3-3

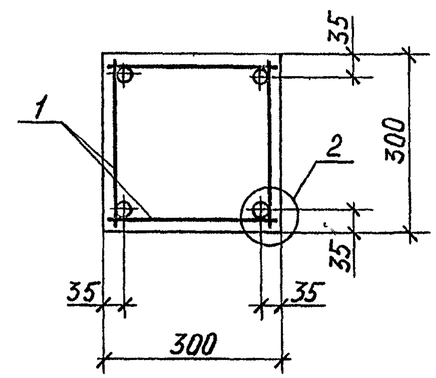

1-1

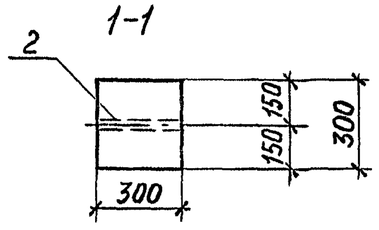

2-2

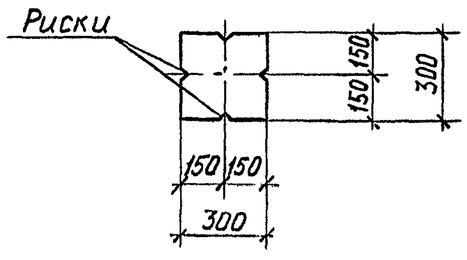

Марка колонны	H, мм
К1-1	5700
К1-2	
К2-1	6000
К2-2	
К2-3	
К2-4	
К3-1	6300
К4-1	6600
К4-2	

1. Узел 1, 2, 7 см. док. 3.015-1/92.II-1-9
2. Спецификацию изделий см. лист 2.

Разраб.	Фролов		3.015-1/92.II-1-1
Исполн.	Третьякова		Колонна К1-1; К1-2; К2-1...К2-4; К3-1; К4-1; К4-2
Проверил	Кузина		Стадия Р · Лист 1 · Листов 2
Н.контр.	Ильин		ЦНИИПРОМЗДАНИЙ

Взам. инв.№ | Подпись и дата | Инв.№ подл.

Марка колонны	Поз.	Наименование	Кол.	Обозначение документа	Масса колонны, т
К1-1	1	Каркас КП1-1	1	3.015-1/92.II-1-11	1,3
	2	Изделие закладное МН3	2	-2-13	
	3	М5-8	1	3.400.2-14.93.1-10	
	4	Бетон класса В15, $м^3$	0,51		
К1-2	1	Каркас КП1-2	1	3.015-1/92.II-1-11	1,3
	2	Изделие закладное МН3	2	-2-13	
	3	М5-8	1	3.400.2-14.93.1-10	
	4	Бетон класса В15, $м^3$	0,51		
К2-1	1	Каркас КП2-1	1	3.015-1/92.II-1-11	1,4
	2	Изделие закладное МН3	2	-2-13	
	3	М5-8	1	3.400.2-14.93.1-10	
	4	Бетон класса В25, $м^3$	0,54		
К2-2	1	Каркас КП2-2	1	3.015-1/92.II-1-11	1,4
	2	Изделие закладное МН3	2	-2-13	
	3	М5-8	1	3.400.2-14.93.1-10	
	4	Бетон класса В25, $м^3$	0,54		
К2-3	1	Каркас КП2-3	1	3.015-1/92.II-1-11	1,4
	2	Изделие закладное МН3	2	-2-13	
	3	М5-8	1	3.400.2-14.93.1-10	
	4	Бетон класса В25, $м^3$	0,54		
К2-4	1	Каркас КП2-4	1	3.015-1/92.II-1-11	1,4
	2	Изделие закладное МН3	2	-2-13	
	3	М5-8	1	3.400.2-14.93.1-10	
	4	Бетон класса В25, $м^3$	0,54		

Марка колонны	Поз.	Наименование	Кол.	Обозначение документа	Масса колонны, т
К3-1	1	Каркас КП3-1	1	3.015-1/92.II-1-11	1,4
	2	Изделие закладное МН3	2	-2-13	
	3	М5-8	1	3.400.2-14.93.1-10	
	4	Бетон класса В15, $м^3$	0,57		
К4-1	1	Каркас КП4-1	1	3.015-1/92.II-1-11	1,5
	2	Изделие закладное МН3	2	-2-13	
	3	М5-8	1	3.400.2-14.93.1-10	
	4	Бетон класса В15, $м^3$	0,59		
К4-2	1	Каркас КП4-2	1	3.015-1/92.II-1-11	1,5
	2	Изделие закладное МН3	2	-2-13	
	3	М5-8	1	3.400.2-14.93.1-10	
	4	Бетон класса В25, $м^3$	0,59		

Инв. № подл. | Подпись и дата | Взам. инв. №

Ц00219-01 7

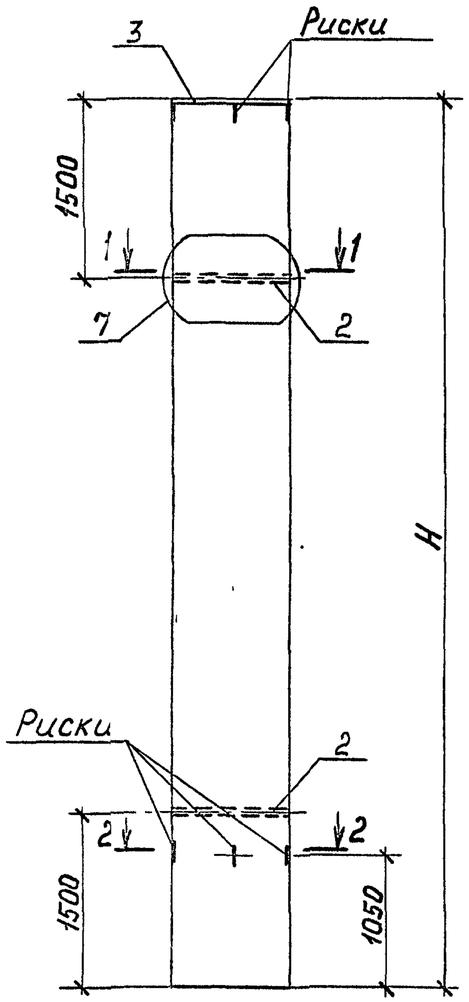

1-1

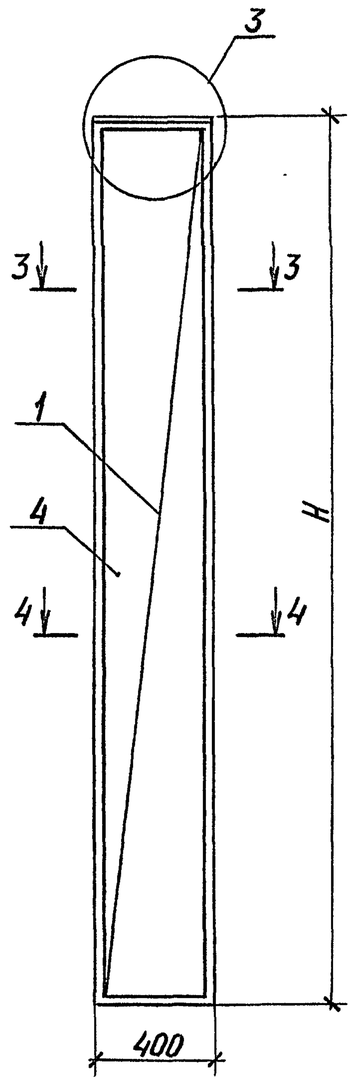

2-2

3-3

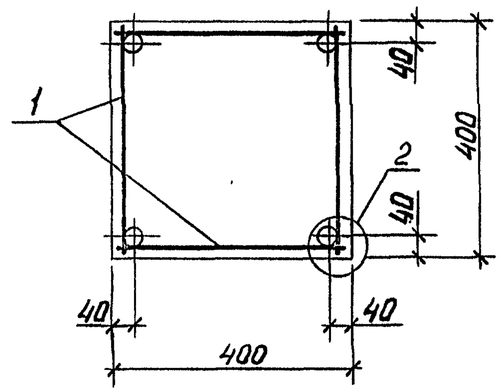

4-4

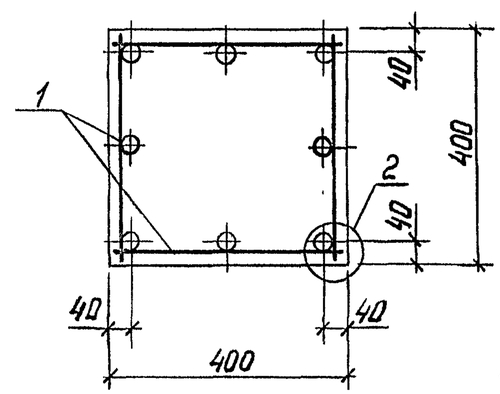

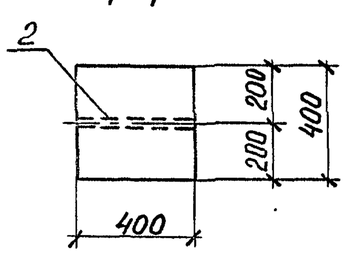

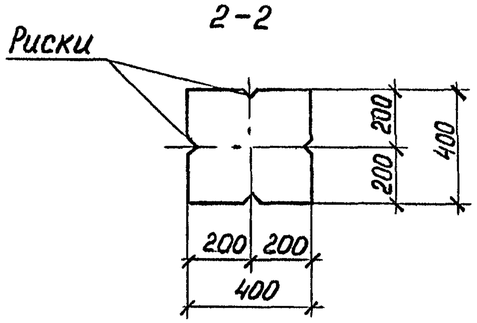

Марка колонны	H, мм	Марка колонны	H, мм
К5-1	5700	К10-1	7200
К5-2		К10-2	
К5-3		К10-3	
К6-1	6000	К10-4	
К6-2		К10-5	
К6-3		К10-6	
К6-4		К11-1	7800
К7-1	6300	К11-2	
К7-2		К11-3	
К7-3		К11-4	
К8-1	6600	К11-5	
К8-2		К12-1	8400
К8-3		К12-2	
К8-4		К12-3	
К8-5		К12-4	
К8-6		К12-5	
К8-7			
К9-1	6900		

1. Узел 2, 3, 7 см. док. 3.015-1/92.II-1-9
2. Спецификацию изделий см. лист 2...4.

Разраб.	Фролов		3.015-1/92.II-1-2
Исполнил	Третьякова		Колонна К5-1...К5-3; К6-1...К6-4; К7-1...К7-3; К8-1...К8-7; К9-1; К10-1...К10-6; К11-1...К11-5; К12-1...К12-5
Проверил	Кузина		Стадия: Р; Лист: 1; Листов: 4
Н. контр.	Ильин		ЦНИИПРОМЗДАНИЙ

Инв. № подл. | Подпись и дата | Взам. инв. №

Марка колонны	Поз.	Наименование	Кол.	Обозначение документа	Масса колонны, т
К5-1	1	Каркас КП5-1	1	3.015-1/92.II-1-12	2,3
	2	Изделие закладное МН5	2	-2-13	
	3	М5-9	1	3.400.2-14.93.1-10	
	4	Бетон класса В15, $м^3$	0,91		
К5-2	1	Каркас КП5-2	1	3.015-1/92.II-1-12	2,3
	2	Изделие закладное МН5	2	-2-13	
	3	М5-9	1	3.400.2-14.93.1-10	
	4	Бетон класса В15, $м^3$	0,91		
К5-3	1	Каркас КП5-3	1	3.015-1/92.II-1-12	2,3
	2	Изделие закладное МН5	2	-2-13	
	3	М5-9	1	3.400.2-14.93.1-10	
	4	Бетон класса В30, $м^3$	0,91		
К6-1	1	Каркас КП6-1	1	3.015-1/92.II-1-12	2,4
	2	Изделие закладное МН5	2	-2-13	
	3	М5-9	1	3.400.2-14.93.1-10	
	4	Бетон класса В25, $м^3$	0,96		
К6-2	1	Каркас КП6-2	1	3.015-1/92.II-1-12	2,4
	2	Изделие закладное МН5	2	-2-13	
	3	М5-9	1	3.400.2-14.93.1-10	
	4	Бетон класса В25, $м^3$	0,96		
К6-3	1	Каркас КП6-3	1	3.015-1/92.II-1-12	2,4
	2	Изделие закладное МН5	2	-2-13	
	3	М5-9	1	3.400.2-14.93.1-10	
	4	Бетон класса В15, $м^3$	0,96	3.015-1/92.II-1-12 -2-13	

Марка колонны	Поз.	Наименование	Кол.	Обозначение документа	Масса колонны, т
К6-4	1	Каркас КП6-4	1	3.015-1/92.II-1-12	2,4
	2	Изделие закладное МН5	2	-2-13	
	3	М5-9	1	3.400.2-14.93.1-10	
	4	Бетон класса В30, $м^3$	0,96		
К7-1	1	Каркас КП7-1	1	3.015-1/92.II-1-12	2,5
	2	Изделие закладное МН5	2	-2-13	
	3	М5-9	1	3.400.2-14.93.1-10	
	4	Бетон класса В15, $м^3$	1,01		
К7-2	1	Каркас КП7-2	1	3.015-1/92.II-1-12	2,5
	2	Изделие закладное МН5	2	-2-13	
	3	М5-9	1	3.400.2-14.93.1-10	
	4	Бетон класса В15, $м^3$	1,01		
К7-3	1	Каркас КП7-3	1	3.015-1/92.II-1-12	2,5
	2	Изделие закладное МН5	2	-2-13	
	3	М5-9	1	3.400.2-14.93.1-10	
	4	Бетон класса В30, $м^3$	1,01		
К8-1	1	Каркас КП8-1	1	3.015-1/92.II-1-12	2,6
	2	Изделие закладное МН5	2	-2-13	
	3	М5-9	3	3.400.2-14.93.1-10	
	4	Бетон класса В15, $м^3$	1,06		

Инв. № подл. | Подпись и дата | Взам. инв. №

Марка колонны	Поз.	Наименование	Кол.	Обозначение документа	Масса колонны, т
К8-2	1	Каркас КП8-2	1	3.015-1/92.II-1-13	2,6
	2	Изделие закладное МН5	2	-2-13	
	3	М5-9	1	3.400.2-14.93.1-10	
	4	Бетон класса В15, $м^3$	1,06		
К8-3	1	Каркас КП8-3	1	3.015-1/92.II-1-13	2,6
	2	Изделие закладное МН5	2	-2-13	
	3	М5-9	1	3.400.2-14.93.1-10	
	4	Бетон класса В15, $м^3$	1,06		
К8-4	1	Каркас КП8-4	1	3.015-1/92.II-1-13	2,6
	2	Изделие закладное МН5	2	-2-13	
	3	М5-9	1	3.400.2-14.93.1-10	
	4	Бетон класса В25, $м^3$	1,06		
К8-5	1	Каркас КП8-5	1	3.015-1/92.II-1-13	2,6
	2	Изделие закладное МН5	2	-2-13	
	3	М5-9	1	3.400.2-14.93.1-10	
	4	Бетон класса В25, $м^3$	1,06		
К8-6	1	Каркас КП8-6	1	3.015-1/92.II-1-13	2,6
	2	Изделие закладное МН5	2	-2-13	
	3	М5-9	1	3.400.2-14.93.1-10	
	4	Бетон класса В25, $м^3$	1,06		
К8-7	1	Каркас КП8-7	1	3.015-1/92.II-1-13	2,6
	2	Изделие закладное МН5	2	-2-13	
	3	М5-9	1	3.400.2-14.93.1-10	
	4	Бетон класса В30, $м^3$	1,06		

Марка колонны	Поз.	Наименование	Кол.	Обозначение документа	Масса колонны, т
К9-1	1	Каркас КП9-1	1	3.015-1/92.II-1-13	2,8
	2	Изделие закладное МН5	2	-2-13	
	3	М5-9	1	3.400.2-14.93.1-10	
	4	Бетон класса В15, $м^3$	1,1		
К10-1	1	Каркас КП10-1	1	3.015-1/92.II-1-14	2,9
	2	Изделие закладное МН5	2	-2-13	
	3	М5-9	1	3.400.2-14.93.1-10	
	4	Бетон класса В15, $м^3$	1,15		
К10-2	1	Каркас КП10-2	1	3.015-1/92.II-1-14	2,9
	2	Изделие закладное МН5	2	-2-13	
	3	М5-9	1	3.400.2-14.93.1-10	
	4	Бетон класса В15, $м^3$	1,15		
К10-3	1	Каркас КП10-3	1	3.015-1/92.II-1-14	2,9
	2	Изделие закладное МН5	2	-2-13	
	3	М5-9	1	3.400.2-14.93.1-10	
	4	Бетон класса В15, $м^3$	1,15		
К10-4	1	Каркас КП10-4	1	3.015-1/92.II-1-14	2,9
	2	Изделие закладное МН5	2	-2-13	
	3	М5-9	1	3.400.2-14.93.1-10	
	4	Бетон класса В15, $м^3$	1,15		

Инв. № подл. | Подпись и дата | Взам. инв. №

Марка колонны	Поз.	Наименование	Кол.	Обозначение документа	Масса колонны, т
К10-5	1	Каркас КП10-5	1	3.015-1/92.II-1-14	2,9
	2	Изделие закладное МН5	2	-2-13	
	3	М5-9	1	3.400.2-14.93.1-10	
	4	Бетон класса В30, м³	1,15		
К10-6	1	Каркас КП10-6	1	3.015-1/92.II-1-14	2,9
	2	Изделие закладное МН5	2	-2-13	
	3	М5-9	1	3.400.2-14.93.1-10	
	4	Бетон класса В15, м³	1,15		
К11-1	1	Каркас КП11-1	1	3.015-1/92.II-1-15	3,1
	2	Изделие закладное МН5	2	-2-13	
	3	М5-9	1	3.400.2-14.93.1-10	
	4	Бетон класса В15, м³	1,25		
К11-2	1	Каркас КП11-2	1	3.015-1/92.II-1-15	3,1
	2	Изделие закладное МН5	2	-2-13	
	3	М5-9	1	3.400.2-14.93.1-10	
	4	Бетон класса В15, м³	1,25		
К11-3	1	Каркас КП11-3	1	3.015-1/92.II-1-15	3,1
	2	Изделие закладное МН5	2	-2-13	
	3	М5-9	1	3.400.2-14.93.1-10	
	4	Бетон класса В15, м³	1,25		
К11-4	1	Каркас КП11-4	1	3.015-1/92.II-1-15	3,1
	2	Изделие закладное МН5	2	-2-13	
	3	М5-9	1	3.400.2-14.93.1-10	
	4	Бетон класса В15, м³	1,25		

Марка колонны	Поз.	Наименование	Кол.	Обозначение документа	Масса колонны, т
К11-5	1	Каркас КП11-5	1	3.015-1/92.II-1-15	3,1
	2	Изделие закладное МН5	2	-2-13	
	3	М5-9	1	3.400.2-14.93.1-10	
	4	Бетон класса В30, м³	1,25		
К12-1	1	Каркас КП12-1	1	3.015-1/92.II-1-15	3,4
	2	Изделие закладное МН5	2	-2-13	
	3	М5-9	1	3.400.2-14.93.1-10	
	4	Бетон класса В15, м³	1,35		
К12-2	1	Каркас КП12-2	1	3.015-1/92.II-1-15	3,4
	2	Изделие закладное МН5	2	-2-13	
	3	М5-9	1	3.400.2-14.93.1-10	
	4	Бетон класса В15, м³	1,35		
К12-3	1	Каркас КП12-3	1	3.015-1/92.II-1-15	3,4
	2	Изделие закладное МН5	2	-2-13	
	3	М5-9	1	3.400.2-14.93.1-10	
	4	Бетон класса В15, м³	1,35		
К12-4	1	Каркас КП12-4	1	3.015-1/92.II-1-15	3,4
	2	Изделие закладное МН5	2	-2-13	
	3	М5-9	1	3.400.2-14.93.1-10	
	4	Бетон класса В15, м³	1,35		
12-5	1	Каркас КП12-5	1	3.015-1/92.II-1-15	3,4
	2	Изделие закладное МН5	2	-2-13	
	3	М5-9	1	3.400.2-14.93.1-10	
	4	Бетон класса В30, м³	1,35		

Инв. № подл. | Подпись и дата | Взам. инв. №

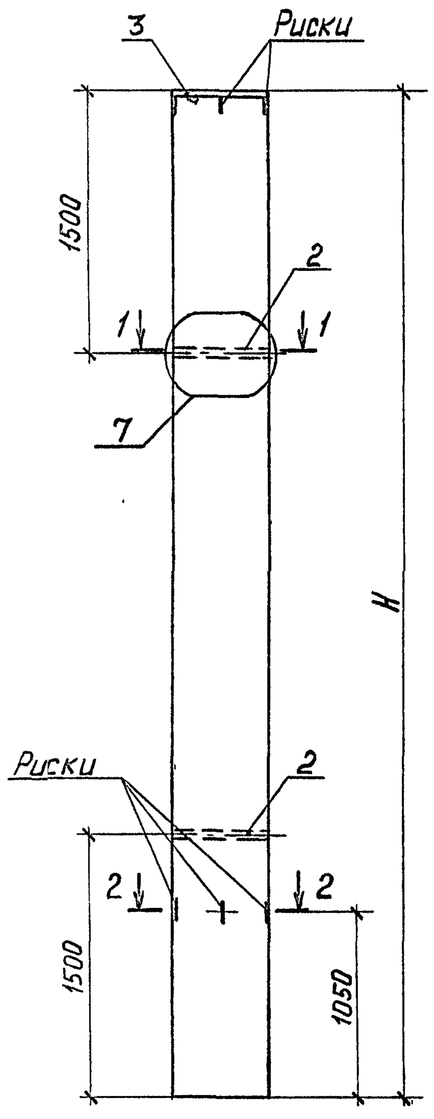

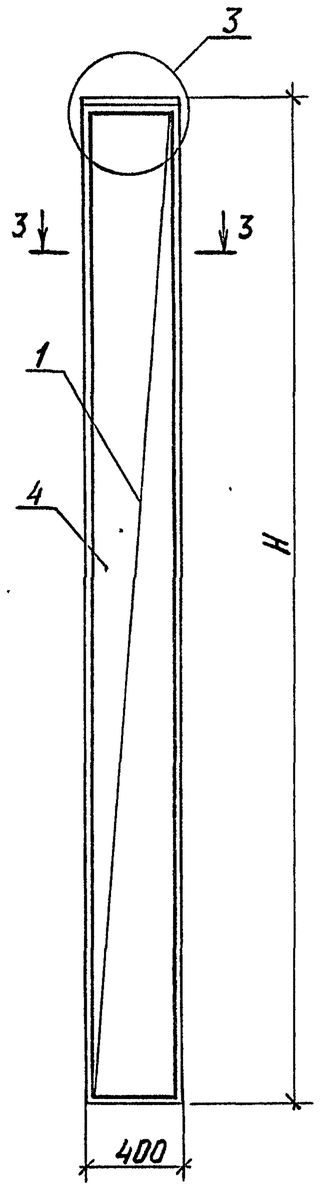

3-3

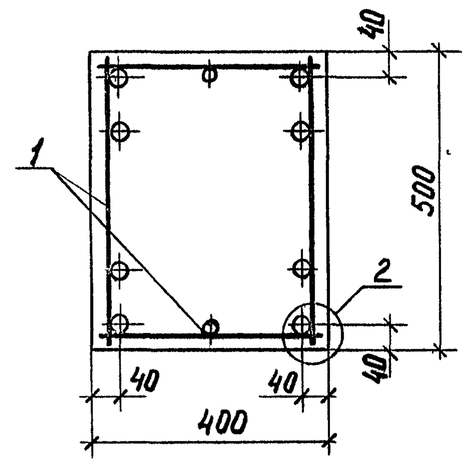

Марка колонны	H, мм
К13-1	6900
К13-2	
К14-1	7500
К14-2	
К14-3	
К15-1	8400
К15-2	
К15-3	

1-1

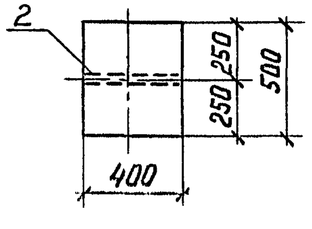

2-2

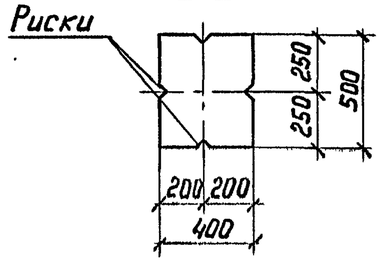

1. Узел 2, 3, 7 см. док. 3.015-1/92. II-1-9.
2. Спецификацию изделий см. лист 2.

Разраб.	Фролов		3.015-1/92. II-1-3
Исполн.	Третьякова		
Проверил	Кузина		Колонна К13-1; К13-2; К14-1...К14-3; К15-1...К15-3
Н.контр.	Ильин		ЦНИИПРОМЗДАНИЙ

Стадия	Лист	Листов
Р	1	2

Ц00219-01 12

Инв. № подл. | Подпись и дата | Взам. инв. №

Марка колонны	Поз.	Наименование	Кол.	Обозначение документа	Масса колонны, т
К13-1	1	Каркас КП13-1	1	3.015-1/92.II-1-16	3,5
	2	Изделие закладное МН5	2	-2-13	
	3	М5-9	1	3.400.2-14.93.1-10	
	4	Бетон класса В15, $м^3$	1,38		
К13-2	1	Каркас КП13-2	1	3.015-1/92.II-1-16	3,5
	2	Изделие закладное МН5	2	-2-13	
	3	М5-9	1	3.400.2-14.93.1-10	
	4	Бетон класса В30, $м^3$	1,38		
К14-1	1	Каркас КП14-1	1	3.015-1/92.II-1-16	3,8
	2	Изделие закладное МН5	2	-2-13	
	3	М5-9	1	3.400.2-14.93.1-10	
	4	Бетон класса В15, $м^3$	1,50		
К14-2	1	Каркас КП14-2	1	3.015-1/92.II-1-16	3,8
	2	Изделие закладное МН5	2	-2-13	
	3	М5-9	1	3.400.2-14.93.1-10	
	4	Бетон класса В15, $м^3$	1,50		
К14-3	1	Каркас КП14-3	1	3.015-1/92.II-1-16	3,8
	2	Изделие закладное МН5	2	-2-13	
	3	М5-9	1	3.400.2-14.93.1-10	
	4	Бетон класса В30, $м^3$	1,50		

Марка колонны	Поз.	Наименование	Кол.	Обозначение документа	Масса колонны, т
К15-1	1	Каркас КП15-1	1	3.015-1/92.II-1-16	4,2
	2	Изделие закладное МН5	2	-2-13	
	3	М5-9	1	3.400.2-14.93.1-10	
	4	Бетон класса В25, $м^3$	1,68		
К15-2	1	Каркас КП15-2	1	3.015-1/92.II-1-16	4,2
	2	Изделие закладное МН5	2	-2-13	
	3	М5-9	1	3.400.2-14.93.1-10	
	4	Бетон класса В25, $м^3$	1,68		
К15-3	1	Каркас КП15-3	1	3.015-1/92.II-1-16	4,2
	2	Изделие закладное МН5	2	-2-13	
	3	М5-9	1	3.400.2-14.93.1-10	
	4	Бетон класса В30, $м^3$	1,68		

Инв. № подл. | Подпись и дата | Взам. инв. №

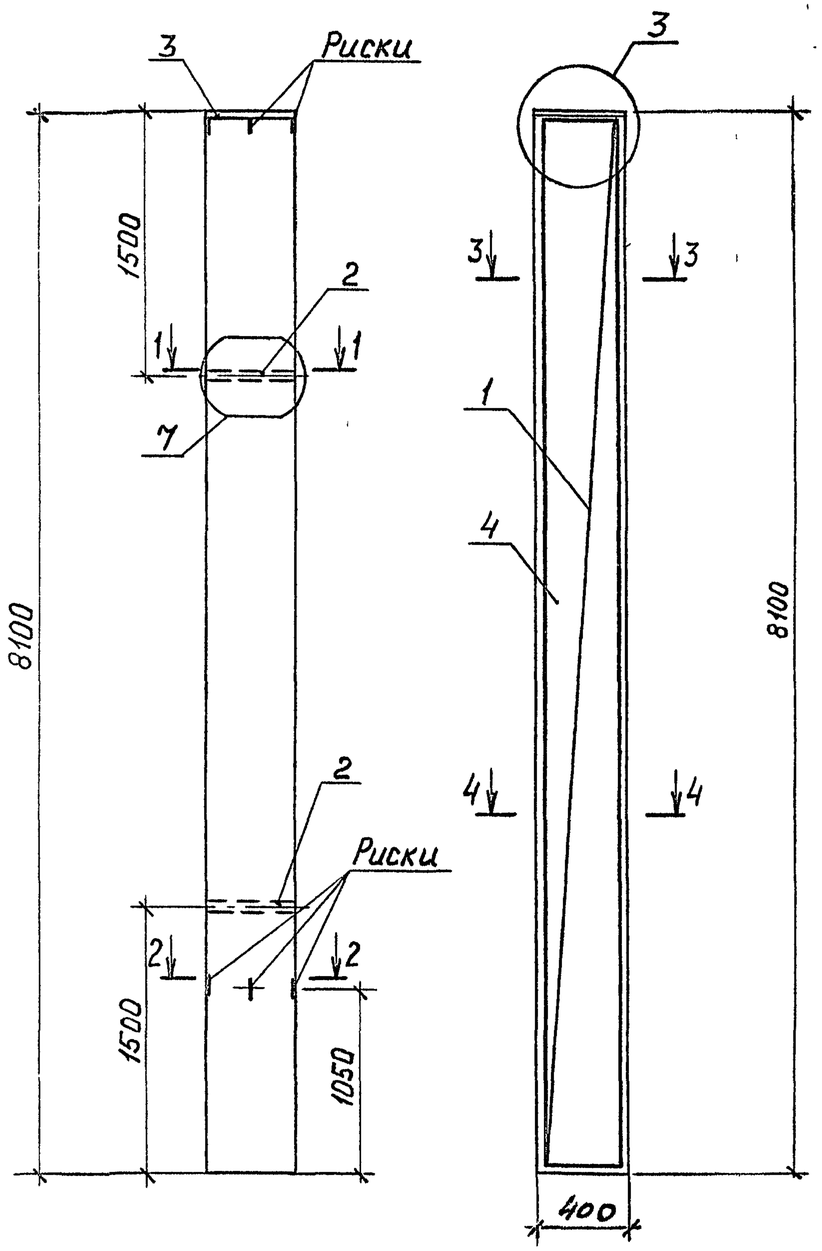

Марка колонны	Поз.	Наименование	Кол.	Обозначение документа	Масса колонны, т
К16-1	1	Каркас КП16-1	1	3.015-1/92.II-1-16	4,9
	2	Изделие закладное МН5	2	-2-13	
	3	М5-9	1	3.400.2-14.93.1-10	
	4	Бетон класса В25, $м^3$	1,94		
К16-2	1	Каркас КП16-2	1	3.015-1/92.II-1-16	4,9
	2	Изделие закладное МН5	2	-2-13	
	3	М5-9	1	3.400.2-14.93.1-10	
	4	Бетон класса В25, $м^3$	1,94		
К16-3	1	Каркас КП16-3	1	3.015-1/92.II-1-16	4,9
	2	Изделие закладное МН5	2	-2-13	
	3	М5-9	1	3.400.2-14.93.1-10	
	4	Бетон класса В30, $м^3$	1,94		

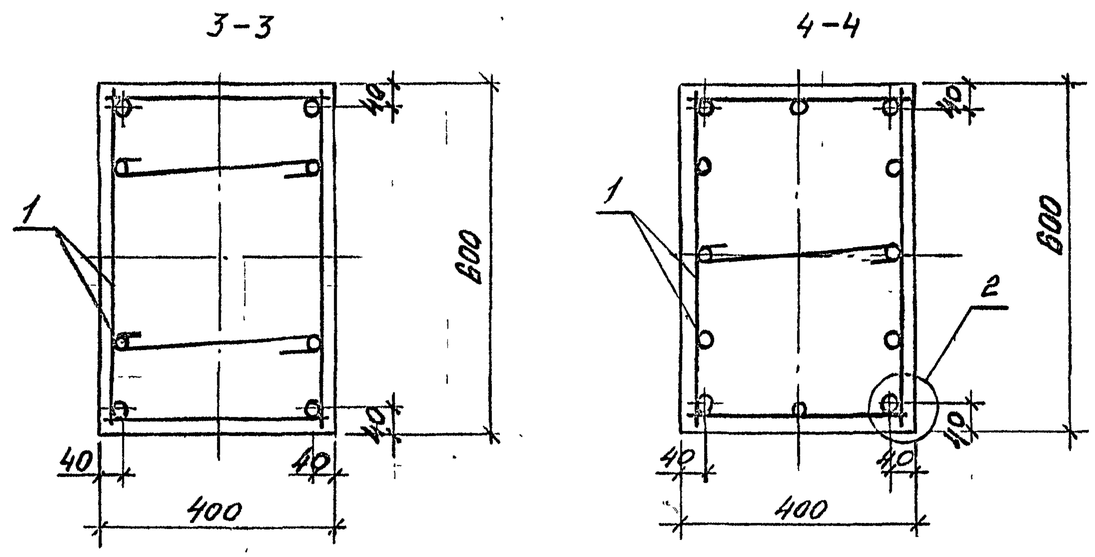

Узел 2, 3, 7 см. док. 3.015-1/92.II-1-9

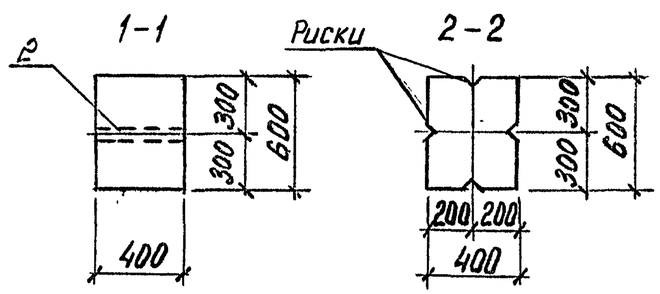

Разраб.	Фролов		3.015-1/92.II-1-4
Исполнил	Третьякова		Колонна К16-1 ... К16-3
Проверил	Кузина		Стадия Р / Лист / Листов 1
Н.контр.	Ильин		ЦНИИПРОМЗДАНИЙ

Инв. № подл. | Подпись и дата | Взам. инв. №

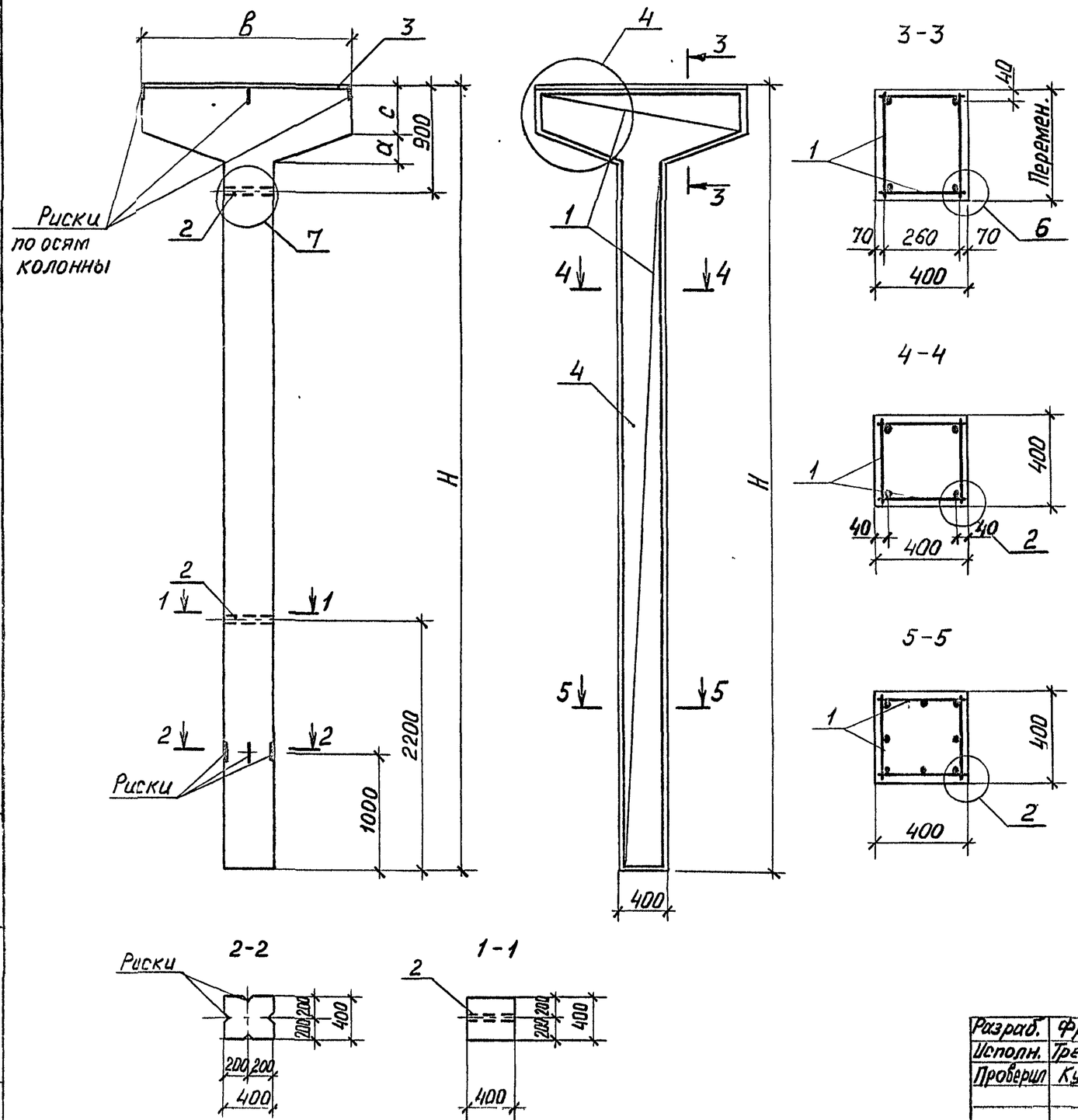

Марка колонны	Размеры, мм			
	H	a	в	c
К17-1	6200	150	1200	520
К17-2				
К18-1		260	1800	410
К18-2				
К19-1		370	2400	300
К19-2				
К20-1	6800	150	1200	520
К20-2				
К21-1		260	1800	410
К21-2				
К21-3				
К22-1		370	2400	300
К22-2				
К23-1	7400	150	1200	520
К24-1		260	1800	410
К25-1		370	2400	300
К25-2				
К26-1	8000			
К26-2				

1. Узел 2, 4, 6, 7 см. док. 3.015-1/92.II-1-9.
2. Спецификацию изделий см. лист 2...3.

Разраб.	Фролов		3.015-1/92.II-1-5
Исполн.	Третьякова		Колонна К17-1; К17-2; К18-1; К18-2; К19-1; К19-2; К20-1; К20-2; К21-1...К21-3; К22-1; К22-2; К23-1; К24-1; К25-1; К25-2; К26-1; К26-2
Проверил	Кузина		Стадия Р · Лист 1 · Листов 3
Н.контр.	Ильин		ЦНИИПРОМЗДАНИЙ

Инв. № подл. | Подпись и дата | Взам. инв. №

Марка колонны	Поз.	Наименование	Кол.	Обозначение документа	Масса колонны, т
К17-1	1	Каркас КП 17-1	1	3.015-1/92.II-1-17	3,0
	2	Изделие закладное МН5	2	-2-13	
	3	М8	1	3.400.2-14.93.1-17	
	4	Бетон класса В15, $м^3$	1,18		
К17-2	1	Каркас КП17-2	1	3.015-1/92.II-1-17	3,0
	2	Изделие закладное МН5	2	-2-13	
	3	М8	1	3.400.2-14.93.1-17	
	4	Бетон класса В15, $м^3$	1,18		
К18-1	1	Каркас КП18-1	1	3.015-1/92.II-1-17	3,2
	2	Изделие закладное МН5	2	-2-13	
	3	М8	1	3.400.2-14.93.1-17	
	4	Бетон класса В15, $м^3$	1,29		
К18-2	1	Каркас КП18-2	1	3.015-1/92.II-1-17	3,2
	2	Изделие закладное МН5	2	-2-13	
	3	М8	1	3.400.2-14.93.1-17	
	4	Бетон класса В15, $м^3$	1,29		
К19-1	1	Каркас КП19-1	1	3.015-1/92.II-1-17	3,5
	2	Изделие закладное МН5	2	-2-13	
	3	М8	1	3.400.2-14.93.1-17	
	4	Бетон класса В15, $м^3$	1,38		
К19-2	1	Каркас КП19-2	1	3.015-1/92.II-1-17	3,5
	2	Изделие закладное МН5	2	-2-13	
	3	М8	1	3.400.2-14.93.1-17	
	4	Бетон класса В15, $м^3$	1,38		

Марка колонны	Поз.	Наименование	Кол.	Обозначение документа	Масса колонны, т
К20-1	1	Каркас КП20-1	1	3.015-1/92.II-1-18	3,2
	2	Изделие закладное МН5	2	-2-13	
	3	М8	1	3.400.2-14.93.1-17	
	4	Бетон класса В15, $м^3$	1,27		
К20-2	1	Каркас КП20-2	1	3.015-1/92.II-1-18	3,2
	2	Изделие закладное МН5	2	-2-13	
	3	М8	1	3.400.2-14.93.1-17	
	4	Бетон класса В25, $м^3$	1,27		
К21-1	1	Каркас КП21-1	1	3.015-1/92.II-1-18	3,5
	2	Изделие закладное МН5	2	-2-13	
	3	М8	1	3.400.2-14.93.1-17	
	4	Бетон класса В15, $м^3$	1,40		
К21-2	1	Каркас КП21-2	1	3.015-1/92.II-1-18	3,5
	2	Изделие закладное МН5	2	-2-13	
	3	М8	1	3.400.2-14.93.1-17	
	4	Бетон класса В15, $м^3$	1,40		
К21-3	1	Каркас КП21-3	1	3.015-1/92.II-1-18	3,5
	2	Изделие закладное МН5	2	-2-13	
	3	М8	1	3.400.2-14.93.1-17	
	4	Бетон класса В15, $м^3$	1,40		

Инв. № подл. | Подпись и дата | Взам. инв. №

Марка колонны	Поз.	Наименование	Кол.	Обозначение документа	Масса колонны, т
К22-1	1	Каркас КП22-1	1	3.015-1/92.II-1-18	3,7
	2	Изделие закладное МН5	2	-2-13	
	3	М8	1	3.400.2-14.93.1-17	
	4	Бетон класса В15, $м^3$	1,48		
К22-2	1	Каркас КП22-2	1	3.015-1/92.II-1-18	3,7
	2	Изделие закладное МН5	2	-2-13	
	3	М8	1	3.400.2-14.93.1-17	
	4	Бетон класса В15, $м^3$	1,48		
К23-1	1	Каркас КП23-1	1	3.015-1/92.II-1-19	3,4
	2	Изделие закладное МН5	2	-2-13	
	3	М8	1	3.400.2-14.93.1-17	
	4	Бетон класса В15, $м^3$	1,37		
К24-1	1	Каркас КП24-1	1	3.015-1/92.II-1-19	3,7
	2	Изделие закладное МН5	2	-2-13	
	3	М8	1	3.400.2-14.93.1-17	
	4	Бетон класса В15, $м^3$	1,49		
К25-1	1	Каркас КП25-1	1	3.015-1/92.II-1-19	4,0
	2	Изделие закладное МН5	2	-2-13	
	3	М8	1	3.400.2-14.93.1-17	
	4	Бетон класса В15, $м^3$	1,59		
К25-2	1	Каркас КП25-2	1	3.015-1/92.II-1-19	4,0
	2	Изделие закладное МН5	2	-2-13	
	3	М8	1	3.400.2-14.93.1-17	
	4	Бетон класса В15, $м^3$	1,59		

Марка колонны	Поз.	Наименование	Кол.	Обозначение документа	Масса колонны, т
К26-1	1	Каркас КП26-1	1	3.015-1/92.II-1-19	4,2
	2	Изделие закладное МН5	2	-2-13	
	3	М8	1	3.400.2-14.93.1-17	
	4	Бетон класса В15, $м^3$	1,67		
К26-2	1	Каркас КП26-2	1	3.015-1/92.II-1-19	4,2
	2	Изделие закладное МН5	2	-2-13	
	3	М8	1	3.400.2-14.93.1-17	
	4	Бетон класса В15, $м^3$	1,67		

Инв. № подл. | Подпись и дата | Взам. инв. №

Ц00219-01 17

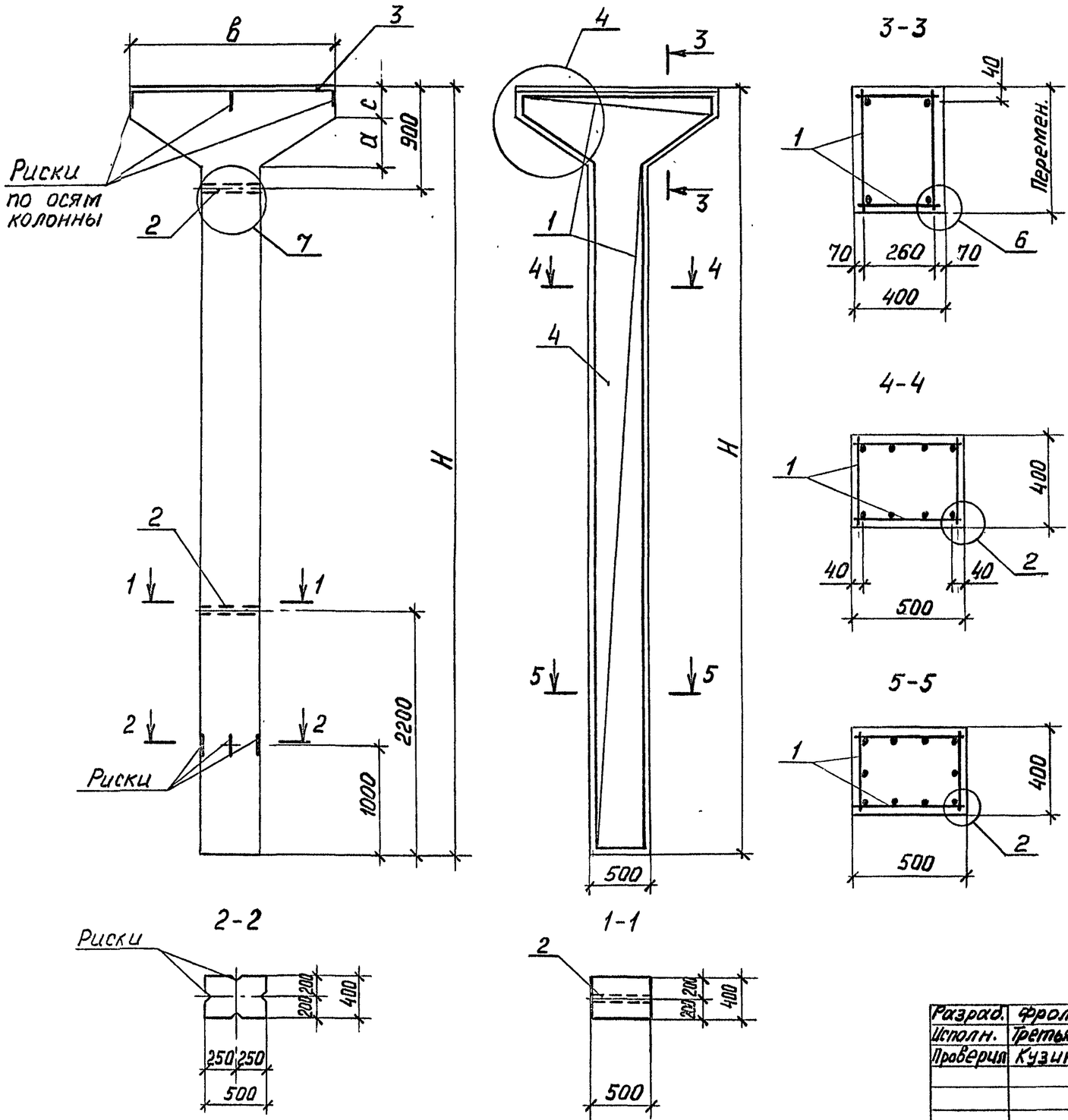

Марка колонны	Размеры, мм			
	H	а	в	с
К27-1	6200	350	2400	300
К28-1	6800			
К29-1	7400	130	1200	520
К30-1		240	1800	410
К31-1		350	2400	300
К32-1	8000	130	1200	520
К33-1		240	1800	410
К33-2				
К34-1		350	2400	300
К35-1	8600	130	1200	520
К36-1		240	1800	410
К36-2				
К37-1		350	2400	300
К37-2				

1. Узел 2, 4, 6, 7 см. док. 3.015-1/92.II-1-9.
2. Спецификацию изделий см. лист 2.

Разраб.	Фролов		3.015-1/92.II-1-6
Исполн.	Третьякова		
Проверил	Кузина		Колонна К27-1; К28-1; К29-1; К30-1; К31-1; К32-1; К33-1; К33-2; К34-1; К35-1; К36-1; К36-2; К37-1; К37-2
Н. контр.	Ильин		Стадия Р, Лист 1, Листов 2
			ЦНИИПРОМЗДАНИЙ

Инв. № подл. | Подпись и дата | Взам. инв. №

Марка колонны	Поз.	Наименование	Кол.	Обозначение документа	Масса колонны, т
К27-1	1	Каркас КП27-1	1	3.015-1/92.II-1-20	4,0
	2	Изделие закладное МН6	2	-2-13	
	3	М8	1	3.400.2-14.93.1-17	
	4	Бетон класса В15, $м^3$	1,60		
К28-1	1	Каркас КП28-1	1	3.015-1/92.II-1-20	4,3
	2	Изделие закладное МН6	2	-2-13	
	3	М8	1	3.400.2-14.93.1-17	
	4	Бетон класса В25, $м^3$	1,72		
К29-1	1	Каркас КП29-1	1	3.015-1/92.II-1-20	4,1
	2	Изделие закладное МН6	2	-2-13	
	3	М8	1	3.400.2-14.93.1-17	
	4	Бетон класса В15, $м^3$	1,65		
К30-1	1	Каркас КП30-1	1	3.015-1/92.II-1-20	4,4
	2	Изделие закладное МН6	2	-2-13	
	3	М8	1	3.400.2-14.93.1-17	
	4	Бетон класса В25, $м^3$	1,76		
К31-1	1	Каркас КП31-1	1	3.015-1/92.II-1-20	4,6
	2	Изделие закладное МН6	2	-2-13	
	3	М8	1	3.400.2-14.93.1-17	
	4	Бетон класса В15, $м^3$	1,84		
К32-1	1	Каркас КП32-1	1	3.015-1/92.II-1-21	4,4
	2	Изделие закладное МН6	2	-2-13	
	3	М8	1	3.400.2-14.93.1-17	
	4	Бетон класса В25, $м^3$	1,75		
К33-1	1	Каркас КП33-1	1	3.015-1/92.II-1-21	4,7
	2	Изделие закладное МН6	2	-2-13	
	3	М8	1	3.400.2-14.93.1-17	
	4	Бетон класса В15, $м^3$	1,88		

Марка колонны	Поз.	Наименование	Кол.	Обозначение документа	Масса колонны, т
К33-2	1	Каркас КП33-2	1	3.015-1/92.II-1-21	4,7
	2	Изделие закладное МН6	2	-2-13	
	3	М8	1	3.400.2-14.93.1-17	
	4	Бетон класса В15, $м^3$	1,88		
К34-1	1	Каркас КП34-1	1	3.015-1/92.II-1-21	4,8
	2	Изделие закладное МН6	2	-2-13	
	3	М8	1	3.400.2-14.93.1-17	
	4	Бетон класса В15, $м^3$	1,91		
К35-1	1	Каркас КП35-1	1	3.015-1/92.II-1-22	4,7
	2	Изделие закладное МН6	2	-2-13	
	3	М8	1	3.400.2-14.93.1-17	
	4	Бетон класса В15, $м^3$	1,87		
К36-1	1	Каркас КП36-1	1	3.015-1/92.II-1-22	5,0
	2	Изделие закладное МН6	2	-2-13	
	3	М8	1	3.400.2-14.93.1-17	
	4	Бетон класса В15, $м^3$	2,00		
К36-2	1	Каркас КП36-2	1	3.015-1/92.II-1-22	5,0
	2	Изделие закладное МН6	2	-2-13	
	3	М8	1	3.400.2-14.93.1-17	
	4	Бетон класса В15, $м^3$	2,00		
К37-1	1	Каркас КП37-1	1	3.015-1/92.II-1-22	5,2
	2	Изделие закладное МН6	2	-2-13	
	3	М8	1	3.400.2-14.93.1-17	
	4	Бетон класса В15, $м^3$	2,03		
К37-2	1	Каркас КП37-2	1	3.015-1/92.II-1-22	5,2
	2	Изделие закладное МН6	2	-2-13	
	3	М8	1	3.400.2-14.93.1-17	
	4	Бетон класса В15, $м^3$	2,03		

Инв. № подл. | Подпись и дата | Взам. инв. №

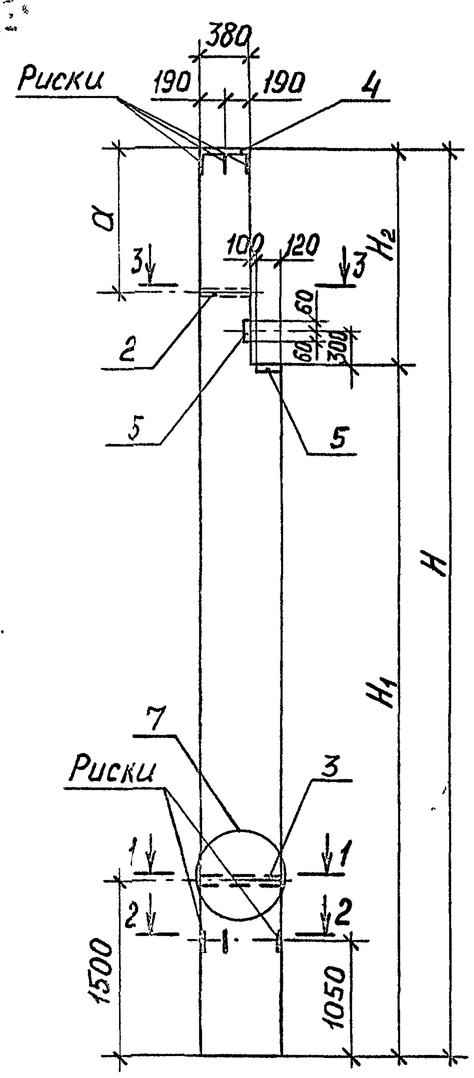

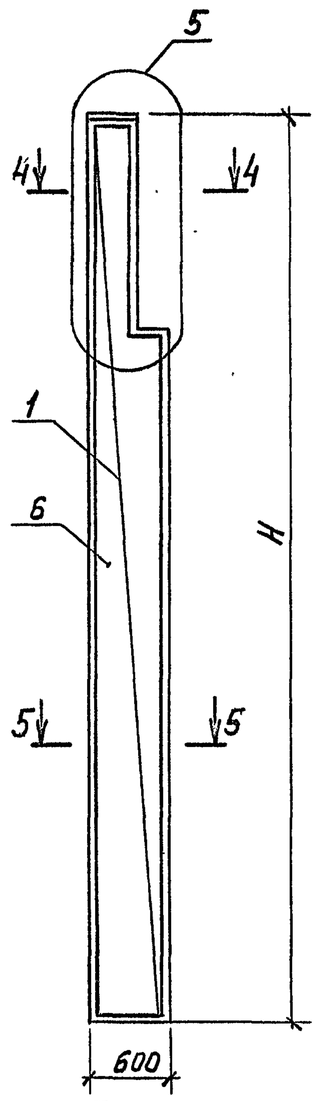

4-4

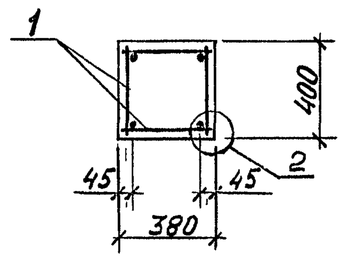

5-5

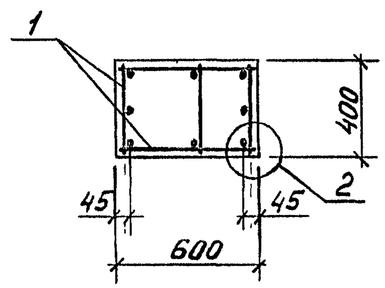

3 1-1

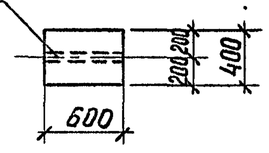

2 3-3

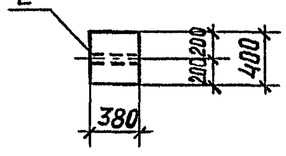

Риски 2-2

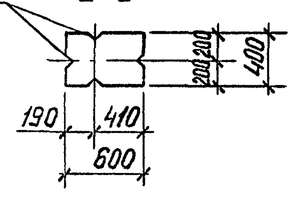

Марка колонны	Размеры, мм			
	H	H_1	H_2	α
К38-1	7500	5900	1600	1000
К38-2				
К38-3				
К39-1	7700		1800	1200
К39-2				
К39-3				
К39-4				
К39-5				
К40-1	8100	6500	1600	1000
К40-2				
К40-3				
К41-1	8300		1800	1200
К41-2				
К41-3				
К41-4				

1. Узел 2, 5, 7 см. док. 3.015-1/92.II-1-9.
2. Спецификацию изделий см. лист 2,и 3.

Разраб.	Фролов		3.015-1/92.II-1-7
Исполнил	Третьякова		Колонна К38-1...К38-3; К39-1...К39-5; К40-1...К40-3; К41-1...К41-4
Проверил	Кузина		Стадия Р / Лист 1 / Листов 3
Н.контр.	Ильин		ЦНИИПРОМЗДАНИЙ

Инв. № подл. | Подпись и дата | Взам. инв. №

Ц00219-04 20

Марка колонны	Поз.	Наименование	Кол.	Обозначение документа	Масса колонны, т
К38-1	1	Каркас КП38-1	1	3.015-1/92.II-1-23	4,1
	2	Изделие закладное МН4	1	-2-13	
	3	МН7	1	-2-13	
	4	М6-5	1	3.400.2-14.93.1-13	
	5	М5-1	2	-5	
	6	Бетон класса В25, $м^3$	1,65		
К38-2	1	Каркас КП38-2	1	3.015-1/92.II-1-23	4,1
	2	Изделие закладное МН4	1	-2-13	
	3	МН7	1	-2-13	
	4	М6-5	1	3.400.2-14.93.1-13	
	5	М5-1	2	-5	
	6	Бетон класса В25, $м^3$	1,65		
К38-3	1	Каркас КП38-3	1	3.015-1/92.II-1-23	4,1
	2	Изделие закладное МН4	1	-2-13	
	3	МН7	1	-2-13	
	4	М6-5	1	3.400.2-14.93.1-13	
	5	М5-1	2	-5	
	6	Бетон класса В25, $м^3$	1,65		
К39-1	1	Каркас КП39-1	1	3.015-1/92.II-1-24	4,2
	2	Изделие закладное МН4	1	-2-13	
	3	МН7	1	-2-13	
	4	М6-5	1	3.400.2-14.93.1-13	
	5	М5-1	2	-5	
	6	Бетон класса В30, $м^3$	1,69		

Марка колонны	Поз.	Наименование	Кол.	Обозначение документа	Масса колонны, т
К39-2	1	Каркас КП39-2	1	3.015-1/92.II-1-24	4,2
	2	Изделие закладное МН4	1	-2-13	
	3	МН7	1	-2-13	
	4	М6-5	1	3.400.2-14.93.1-13	
	5	М5-1	2	-5	
	6	Бетон класса В25, $м^3$	1,69		
К39-3	1	Каркас КП39-3	1	3.015-1/92.II-1-24	4,2
	2	Изделие закладное МН4	1	-2-13	
	3	МН7	1	-2-13	
	4	М6-5	1	3.400.2-14.93.1-13	
	5	М5-1	2	-5	
	6	Бетон класса В25, $м^3$	1,69		
К39-4	1	Каркас КП39-4	1	3.015-1/92.II-1-24	4,2
	2	Изделие закладное МН4	1	-2-13	
	3	МН7	1	-2-13	
	4	М6-5	1	3.400.2-14.93.1-13	
	5	М5-1	2	-5	
	6	Бетон класса В25, $м^3$	1,69		
К39-5	1	Каркас КП39-5	1	3.015-1/92.II-1-24	4,2
	2	Изделие закладное МН4	1	-2-13	
	3	МН7	1	-2-13	
	4	М6-5	1	3.400.2-14.93.1-13	
	5	М5-1	2	-5	
	6	Бетон класса В30, $м^3$	1,69		

Инв. № подл. | Подпись и дата | Взам. инв. №

Марка колонны	Поз.	Наименование	Кол.	Обозначение документа	Масса колонны, т
К40-1	1	Каркас КП40-1	1	3.015-1/92.II-1-25	4,5
	2	Изделие закладное МН4	1	-2-13	
	3	МН7	1	-2-13	
	4	М6-5	1	3.400.2-14.93.1-13	
	5	М5-1	2	-5	
	6	Бетон класса В30, $м^3$	1,80		
К40-2	1	Каркас КП40-2	1	3.015-1/92.II-1-25	4,5
	2	Изделие закладное МН4	1	-2-13	
	3	МН7	1	-2-13	
	4	М6-5	1	3.400.2-14.93.1-13	
	5	М5-1	2	-5	
	6	Бетон класса В25, $м^3$	1,80		
К40-3	1	Каркас КП40-3	1	3.015-1/92.II-1-25	4,5
	2	Изделие закладное МН4	1	-2-13	
	3	МН7	1	-2-13	
	4	М6-5	1	3.400.2-14.93.1-13	
	5	М5-1	2	-5	
	6	Бетон класса В30, $м^3$	1,80		
К41-1	1	Каркас КП41-1	1	3.015-1/92.II-1-26	4,6
	2	Изделие закладное МН4	1	-2-13	
	3	МН7	1	-2-13	
	4	М6-5	1	3.400.2-14.93.1-13	
	5	М5-1	2	-5	
	6	Бетон класса В30, $м^3$	1,83		

Марка колонны	Поз.	Наименование	Кол.	Обозначение документа	Масса колонны, т
К41-2	1	Каркас КП41-2	1	3.015-1/92.II-1-26	4,6
	2	Изделие закладное МН4	1	-2-13	
	3	МН7	1	-2-13	
	4	М6-5	1	3.400.2-14.93.1-13	
	5	М5-1	2	-5	
	6	Бетон класса В25, $м^3$	1,83		
К41-3	1	Каркас КП41-3	1	3.015-1/92.II-1-26	4,6
	2	Изделие закладное МН4	1	-2-13	
	3	МН7	1	-2-13	
	4	М6-5	1	3.400.2-14.93.1-13	
	5	М5-1	2	-5	
	6	Бетон класса В30, $м^3$	1,83		
К41-4	1	Каркас КП41-4	1	3.015-1/92.II-1-26	4,6
	2	Изделие закладное МН4	1	-2-13	
	3	МН7	1	-2-13	
	4	М6-5	1	3.400.2-14.93.1-13	
	5	М5-1	2	-5	
	6	Бетон класса В30, $м^3$	1,83		

Инв. № подл. | Подпись и дата | Взам. инв. №

Ц00219-01 22

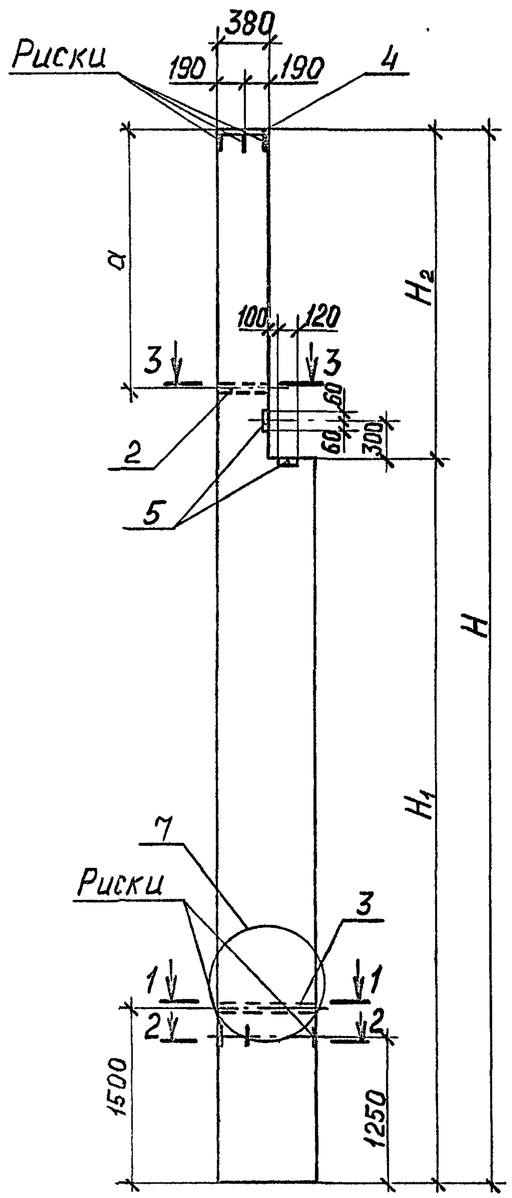

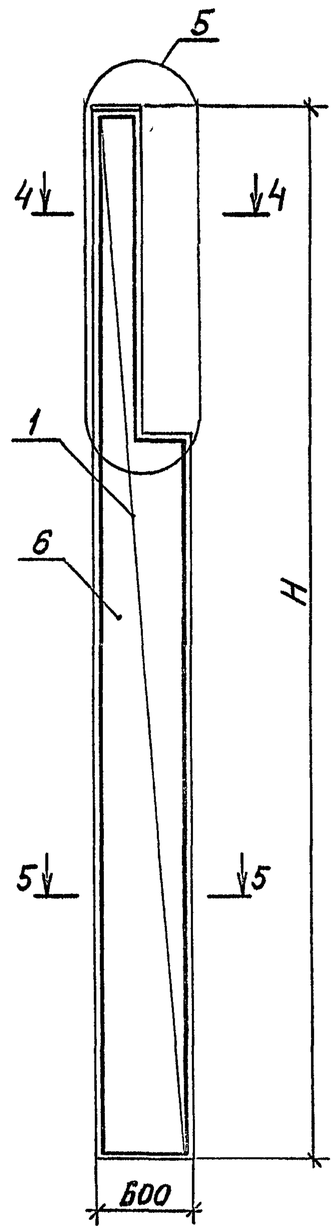

4-4

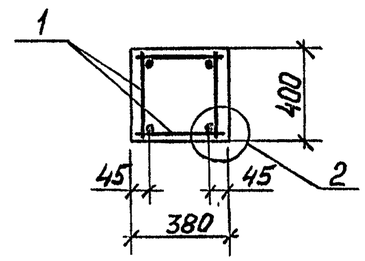

5-5

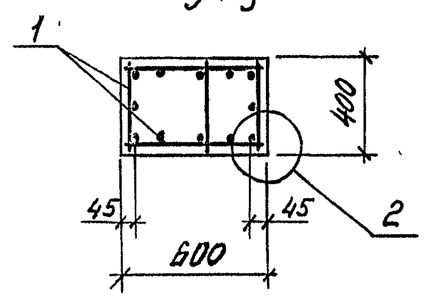

3-3

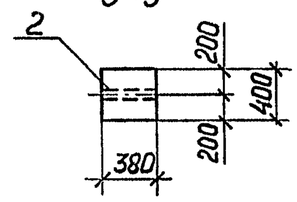

1-1

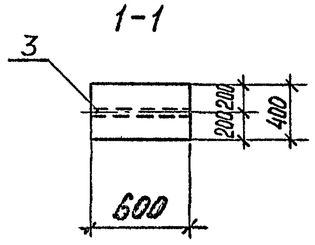

2-2

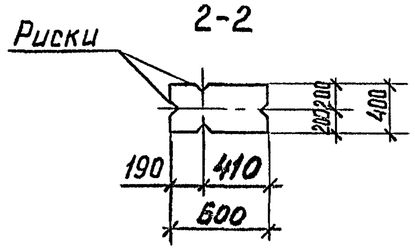

Марка колонны	Размеры, мм			
	H	H1	H2	a
К42-1	8700	5900	2800	2200
К42-2				
К42-3				
К43-1	8900		3000	2400
К43-2				
К43-3				
К43-4				
К43-5				
К44-1	9300	6500	2800	2200
К44-2				
К44-3				
К45-1	9500		3000	2400
К45-2				
К45-3				
К45-4				
К45-5				

1. Узел 2, 5, 7 см. док. 3.015-1/92.II-1-9.
2. Спецификацию изделий см. лист 2 и 3.

Разраб.	Фролов	
Исполнил	Третьякова	
Проверил	Кузина	
Н.контр.	Ильин	

3.015-1/92.II-1-8

Колонна К42-1...К42-3; К43-1...К43-5; К44-1...К44-3; К45-1...К45-5

Стадия	Лист	Листов
Р	1	3

ЦНИИПРОМЗДАНИЙ

Ц00219-01 23

Инв. № подл. | Подпись и дата | Взам. инв. №

Марка колонны	Поз.	Наименование	Кол.	Обозначение документа	Масса колонны, т
К42-1	1	Каркас КП42-1	1	3.015-1/92.II-1-27	4,6
	2	Изделие закладное МН4	1	-2-13	
	3	МН7	1	-2-13	
	4	М6-5	1	3.400.2-14.93.1-13	
	5	М5-1	2	-5	
	6	Бетон класса В25, $м^3$	1,84		
К42-2	1	Каркас КП42-2	1	3.015-1/92.II-1-27	4,6
	2	Изделие закладное МН4	1	-2-13	
	3	МН7	1	-2-13	
	4	М6-5	1	3.400.2-14.93.1-13	
	5	М5-1	2	-5	
	6	Бетон класса В25, $м^3$	1,84		
К42-3	1	Каркас КП42-3	1	3.015-1/92.II-1-27	4,6
	2	Изделие закладное МН4	1	-2-13	
	3	МН7	1	-2-13	
	4	М6-5	1	3.400.2-14.93.1-13	
	5	М5-1	2	-5	
	6	Бетон класса В30, $м^3$	1,84		
К43-1	1	Каркас КП43-1	1	3.015-1/92.II-1-28	4,7
	2	Изделие закладное МН4	1	-2-13	
	3	МН7	1	-2-13	
	4	М6-5	1	3.400.2-14.93.1-13	
	5	М5-1	2	-5	
	6	Бетон класса В25, $м^3$	1,87		

Марка колонны	Поз.	Наименование	Кол.	Обозначение документа	Масса колонны, т
К43-2	1	Каркас КП43-2	1	3.015-1/92.II-1-28	4,7
	2	Изделие закладное МН4	1	-2-13	
	3	МН7	1	-2-13	
	4	М6-5	1	3.400.2-14.93.1-13	
	5	М5-1	2	-5	
	6	Бетон класса В25, $м^3$	1,87		
К43-3	1	Каркас КП43-3	1	3.015-1/92.II-1-28	4,7
	2	Изделие закладное МН4	1	-2-13	
	3	МН7	1	-2-13	
	4	М6-5	1	3.400.2-14.93.1-13	
	5	М5-1	2	-5	
	6	Бетон класса В25, $м^3$	1,87		
К43-4	1	Каркас КП43-4	1	3.015-1/92.II-1-28	4,7
	2	Изделие закладное МН4	1	-2-13	
	3	МН7	1	-2-13	
	4	М6-5	1	3.400.2-14.93.1-13	
	5	М5-1	2	-5	
	6	Бетон класса В25, $м^3$	1,87		
К43-5	1	Каркас КП43-5	1	3.015-1/92.II-1-28	4,7
	2	Изделие закладное МН4	1	-2-13	
	3	МН7	1	-2-13	
	4	М6-5	1	3.400.2-14.93.1-13	
	5	М5-1	2	-5	
	6	Бетон класса В30, $м^3$	1,87		

Инв. № подл. | Подпись и дата | Взам. инв. №

Марка колонны	Поз.	Наименование	Кол.	Обозначение документа	Масса колонны, т
К44-1	1	Каркас КП44-1	1	3.015-1/92.II-1-29	5,0
	2	Изделие закладное МН4	1	-2-13	
	3	МН7	1	-2-13	
	4	М6-5	1	3.400.2-14.93.1-13	
	5	М5-1	2	-5	
	6	Бетон класса В25, $м^3$	1,99		
К44-2	1	Каркас КП44-2	1	3.015-1/92.II-1-29	5,0
	2	Изделие закладное МН4	1	-2-13	
	3	МН7	1	-2-13	
	4	М6-5	1	3.400.2-14.93.1-13	
	5	М5-1	2	-5	
	6	Бетон класса В25, $м^3$	1,99		
К44-3	1	Каркас КП44-3	1	3.015-1/92.II-1-29	5,0
	2	Изделие закладное МН4	1	-2-13	
	3	МН7	1	-2-13	
	4	М6-5	1	3.400.2-14.93.1-13	
	5	М5-1	2	-5	
	6	Бетон класса В30, $м^3$	1,99		
К45-1	1	Каркас КП45-1	1	3.015-1/92.II-1-30	5,1
	2	Изделие закладное МН4	1	-2-13	
	3	МН7	1	-2-13	
	4	М6-5	1	3.400.2-14.93.1-13	
	5	М5-1	2	-5	
	6	Бетон класса В25, $м^3$	2,02		

Марка колонны	Поз.	Наименование	Кол.	Обозначение документа	Масса колонны, т
К45-2	1	Каркас КП45-2	1	3.015-1/92.II-1-30	5,1
	2	Изделие закладное МН4	1	-2-13	
	3	МН7	1	-2-13	
	4	М6-5	1	3.400.2-14.93.1-13	
	5	М5-1	2	-5	
	6	Бетон класса В25, $м^3$	2,02		
К45-3	1	Каркас КП45-3	1	3.015-1/92.II-1-30	5,1
	2	Изделие закладное МН4	1	-2-13	
	3	МН7	1	-2-13	
	4	М6-5	1	3.400.2-14.93.1-13	
	5	М5-1	2	-5	
	6	Бетон класса В25, $м^3$	2,02		
К45-4	1	Каркас КП45-4	1	3.015-1/92.II-1-30	5,1
	2	Изделие закладное МН4	1	-2-13	
	3	МН7	1	-2-13	
	4	М6-5	1	3.400.2-14.93.1-13	
	5	М5-1	2	-5	
	6	Бетон класса В25, $м^3$	2,02		
К45-5	1	Каркас КП45-5	1	3.015-1/92.II-1-30	5,1
	2	Изделие закладное МН4	1	-2-13	
	3	МН7	1	-2-13	
	4	М6-5	1	3.400.2-14.93.1-13	
	5	М5-1	2	-5	
	6	Бетон класса В30, $м^3$	2,02		

Инв. № подл. | Подпись и дата | Взам. инв. №

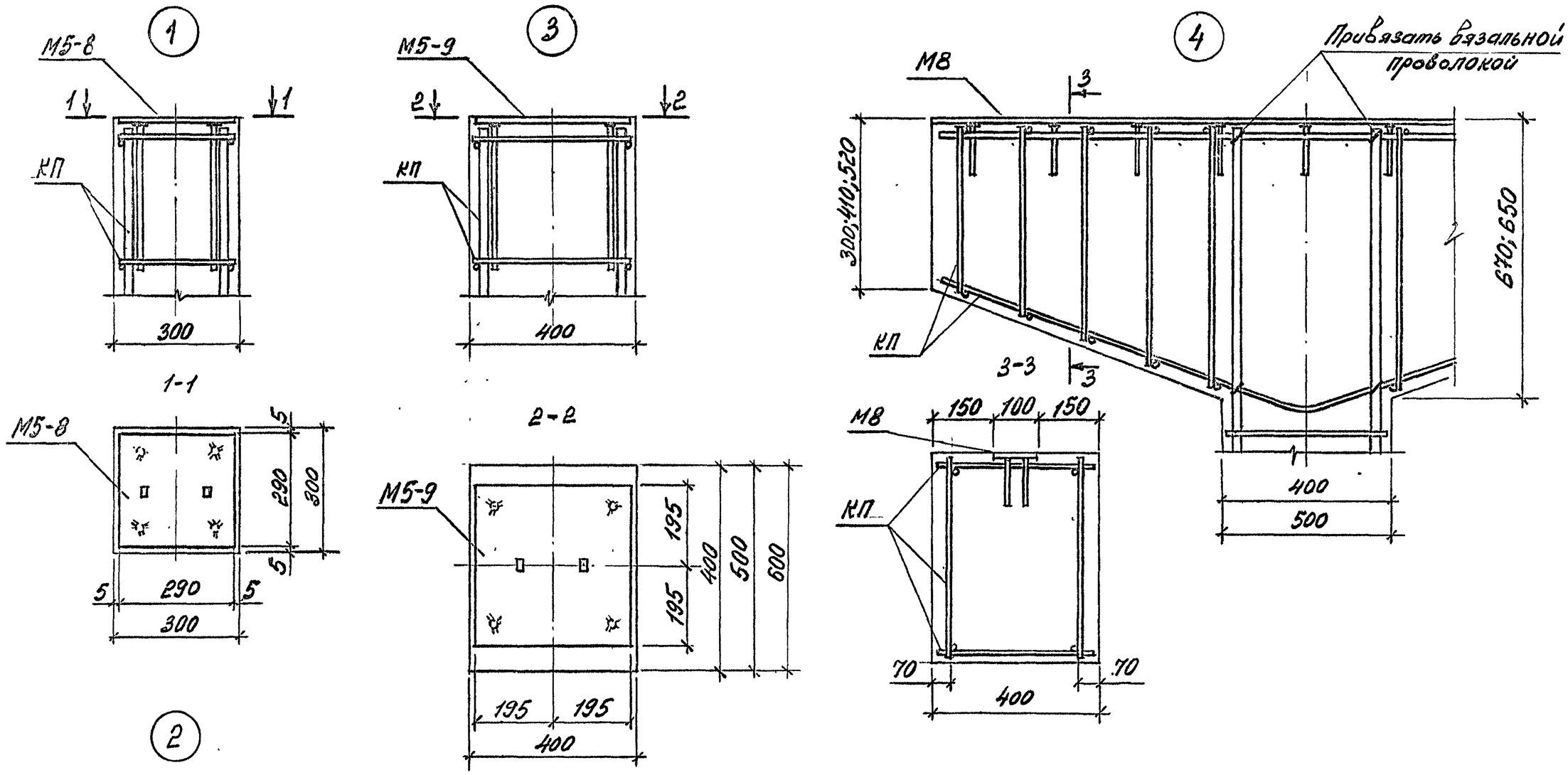

2

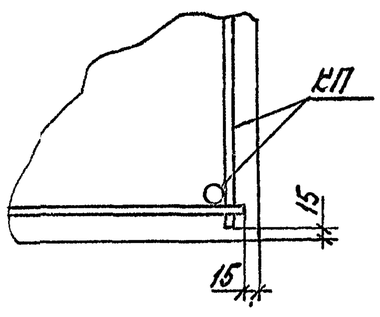

1. Узел 5,6,7 см. на листе 2.
2. Закладные изделия типа „М" приняты по серии 3.400.2-14.93, в.1.
3. Закладные изделия типа „МН" см. док. 3.015-1/92.II-2-13.

Разраб.	Фролов		3.015-1/92.II-1-9
Исполнит.	Третьякова		
Проверил	Кузина		Узел 1;2;3;4;5;6;7
Н.Контроль	Цильин		Стадия Р / Лист 1 / Листов 2
			ЦНИИПРОМЗДАНИЙ

Инв.№ подл. | Подпись и дата | Взам.инв.№

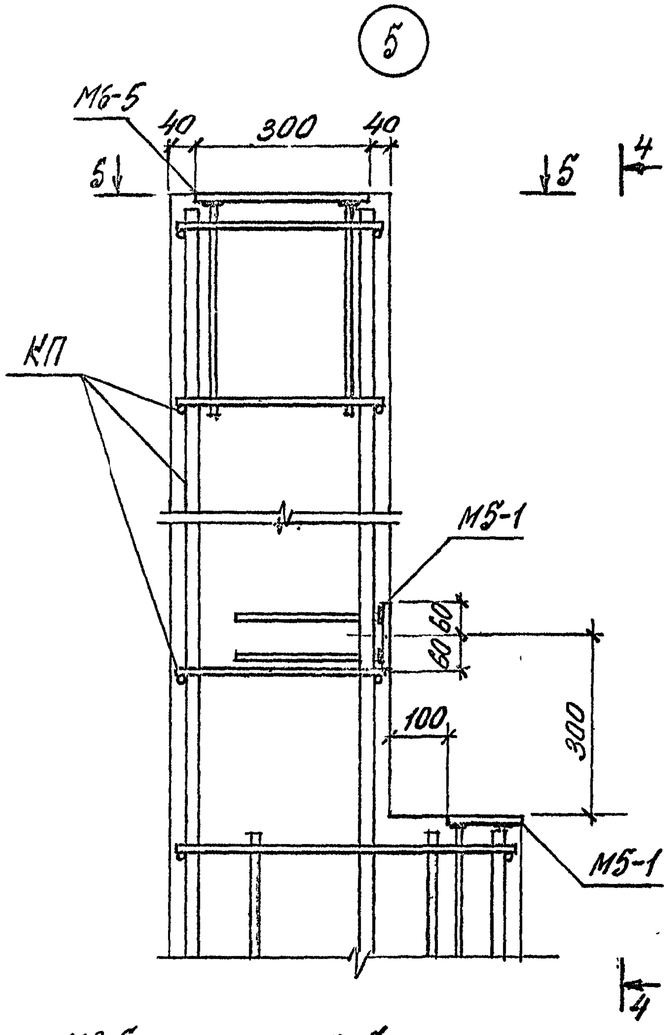

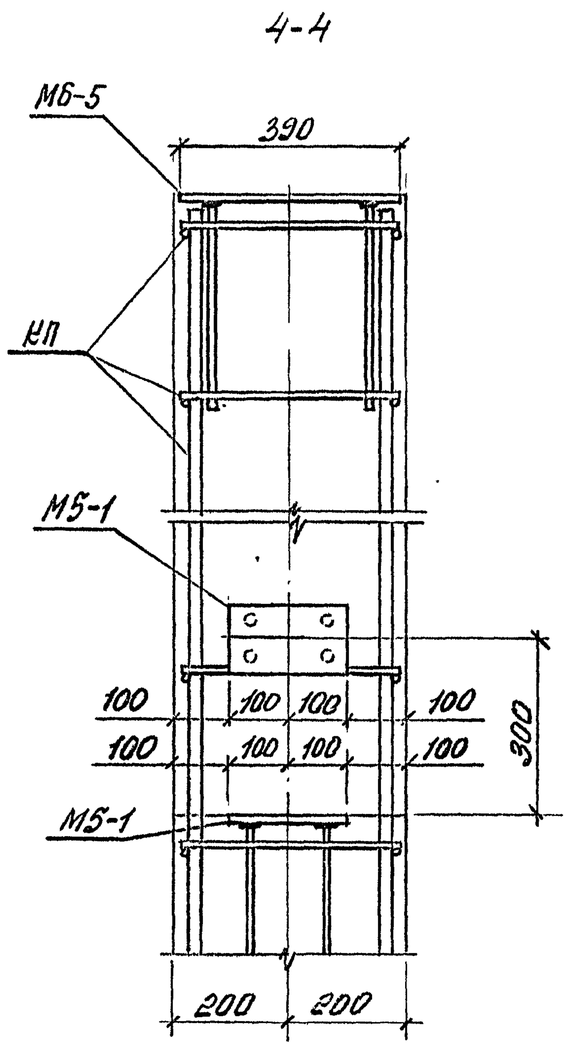

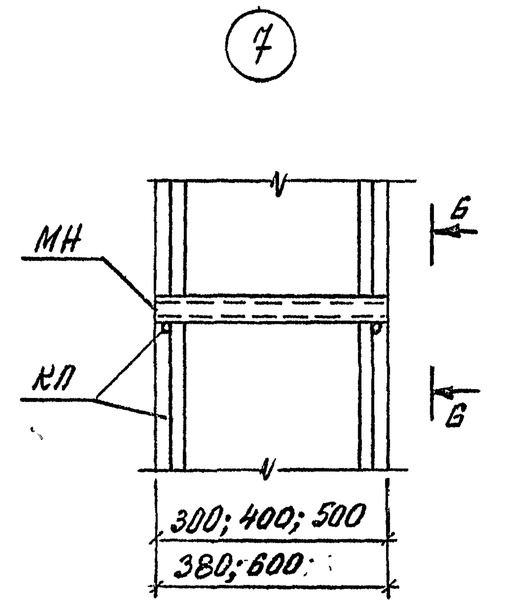

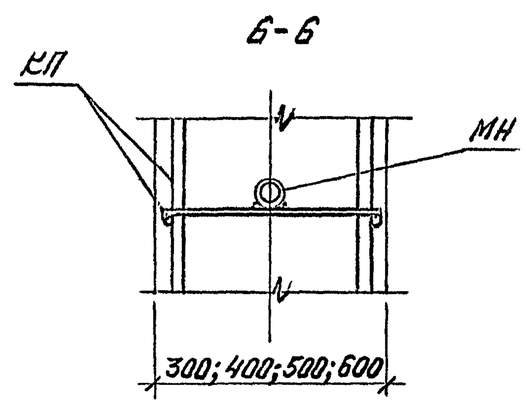

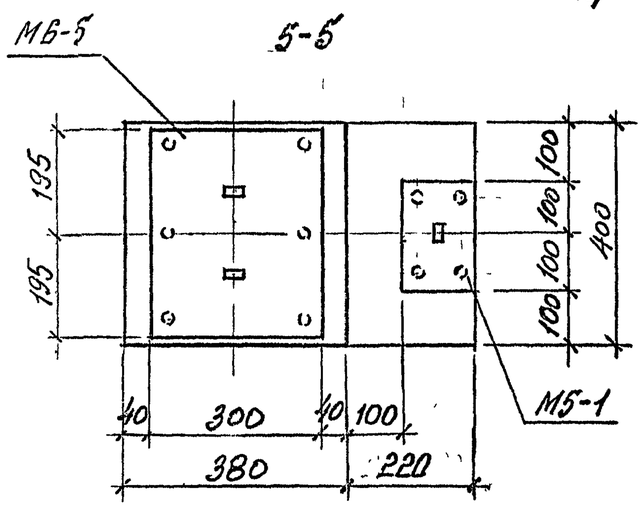

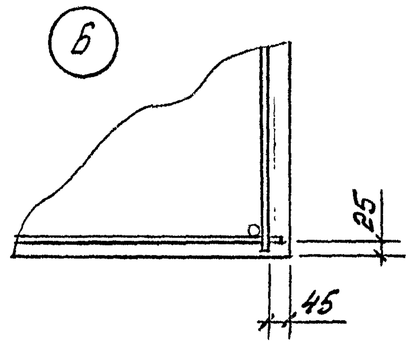

Инв.№ подл.	Подпись и дата	Взам.инв.№

3.015-1/92. II-1-9

Лист 2

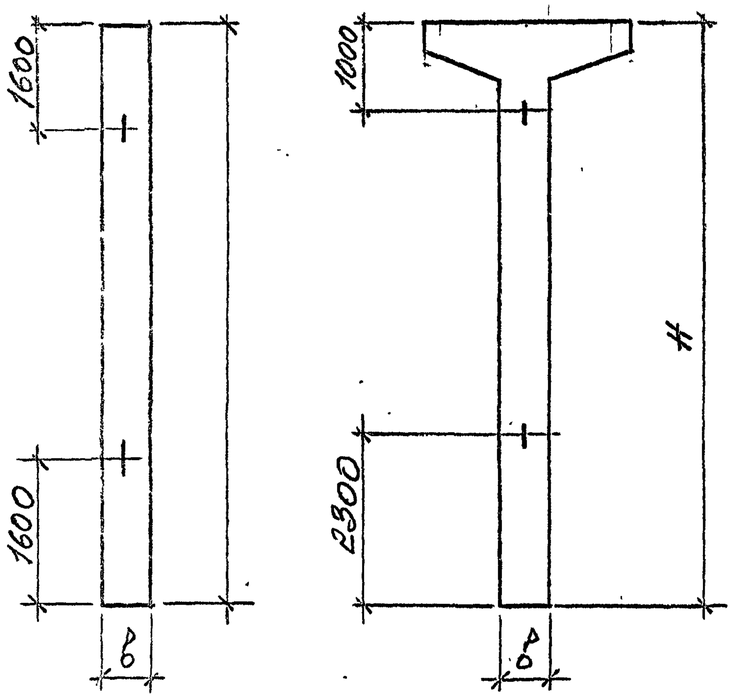

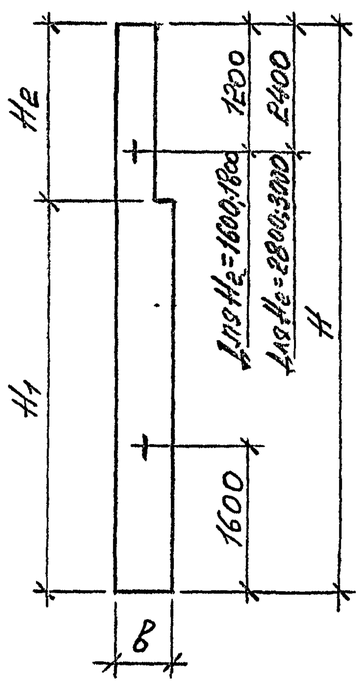

Марка колонны	Марка петли
К1-1; К1-2	УП2-2
К2-1...К2-4	"
К3-1	"
К4-1; К4-2	"
К5-1...К5-3	УП2-4
К6-1...К6-4	УП2-6
К7-1...К7-3	"
К8-1...К8-7	"
К9-1	"
К10-1...К10-6	"
К11-1...К11-5	"
К12-1...К12-5	"
К13-1; К13-2	"
К14-1...К14-3	"
К15-1...К15-3	УП2-8

Марка колонны	Марка петли
К16-1...К16-3	УП2-8
К17-1; К17-2	УП2-6
К18-1; К18-2	"
К19-1; К19-2	"
К20-1; К20-2	"
К21-1...К21-3	"
К22-1; К22-2	"
К23-1	УП2-8
К24-1	"
К25-1; К25-2	"
К26-1; К26-2	"
К27-1	"
К28-1	"
К29-1	"
К30-1	"

Марка колонны	Марка петли
К31-1	УП2-8
К32-1	"
К33-1; К33-2	"
К34-1	"
К35-1	"
К36-1; К36-2	"
К37-1; К37-2	УП2-10
К38-1...К38-3	УП2-9
К39-1...К39-5	"
К40-1...К40-3	"
К41-1...К41-4	"
К42-1...К42-3	"
К43-1...К43-5	"
К44-1...К44-3	"
К45-1...К45-5	"

1. Унифицированные монтажные петли их размеры и заделка в бетон приняты по серии 1.400-9, вып. 1.
2. В выборках металла расход стали на монтажные петли не учтен.

Разраб.	Фролов		3.015-1/92.II-1-10
Исполн.	Третьякова		
Провер.	Кузина		Схема и таблица для подбора монтажных петель в колоннах
Н. контр.	Ильин		Стадия Р · Лист · Листов 1
			ЦНИИПРОМЗДАНИЙ

Инв. № подл. | Подпись и дата | Взам. инв. №

КП1; КП2

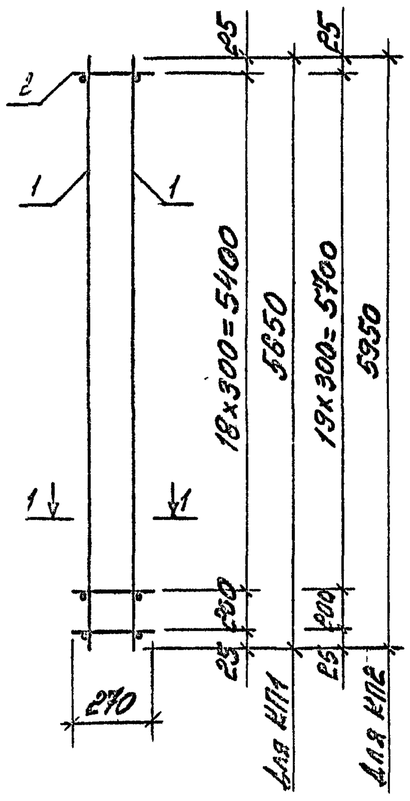

КП3; КП4

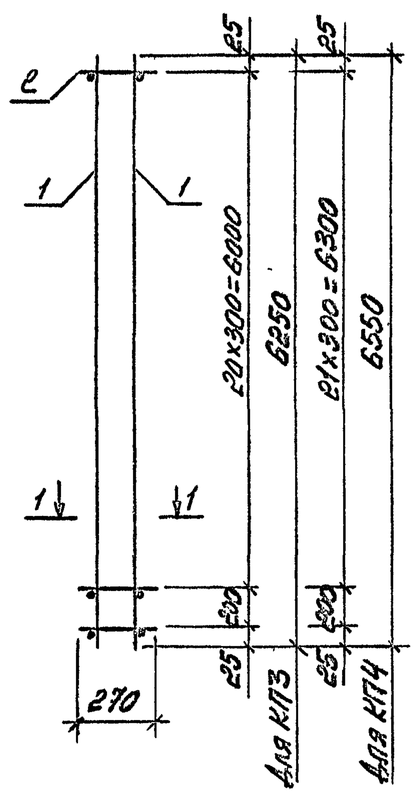

1-1

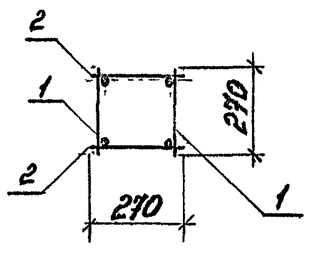

Марка каркаса	Поз.	Наименование	Кол.	Обозначение документа	Масса каркаса, кг
КП1-1	1	Каркас КР1-1	2	3.015-1/92.II-1-31	50,0
	2	Б-А-I, ℓ=270; 0,06кг	40	без черт.	
КП1-2	1	Каркас КР1-2	2	3.015-1/92.II-1-31	72,4
	2	Б-А-I, ℓ=270; 0,06кг	40	без черт.	
КП2-1	1	Каркас КР2-1	2	3.015-1/92.II-1-31	42,8
	2	Б-А-I, ℓ=270; 0,06кг	42	без черт.	
КП2-2	1	Каркас КР2-2	2	3.015-1/92.II-1-31	64,0
	2	Б-А-I, ℓ=270; 0,06кг	42	без черт.	
КП2-3	1	Каркас КР2-3	2	3.015-1/92.II-1-31	76,4
	2	Б-А-I, ℓ=270; 0,06кг	42	без черт.	
КП2-4	1	Каркас КР2-4	2	3.015-1/92.II-1-31	100,4
	2	В-А-I, ℓ=270; 0,11кг	42	без черт.	
КП3-1	1	Каркас КР3-1	2	3.015-1/92.II-1-31	80,0
	2	Б-А-I, ℓ=270; 0,06кг	44	без черт.	
КП4-1	1	Каркас КР4-1	2	3.015-1/92.II-1-31	46,8
	2	Б-А-I, ℓ=270; 0,06кг	46	без черт.	
КП4-2	1	Каркас КР4-2	2	3.015-1/92.II-1-31	84,0
	2	Б-А-I, ℓ=270; 0,06кг	46	без черт.	

Арматура класса А-I по ГОСТ 5781-82.

Разраб.	Фролов		3.015-1/92.II-1-11	
Исполн.	Третьякова			
Проверил	Кузина		Каркас КП1-1; КП1-2; КП2-1...КП2-4; КП3-1; КП4-1; КП4-2	Стадия Р / Лист / Листов 1
Н. контр.	Ильина			ЦНИИПРОМЗДАНИЙ

Инв. № подл. | Подпись и дата | Взам. инв. №

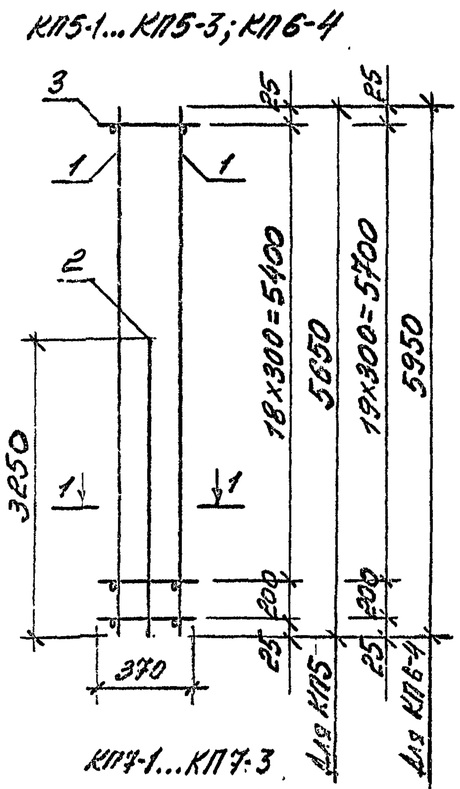

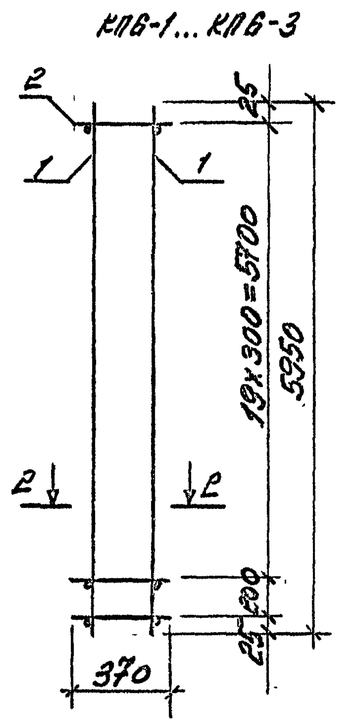

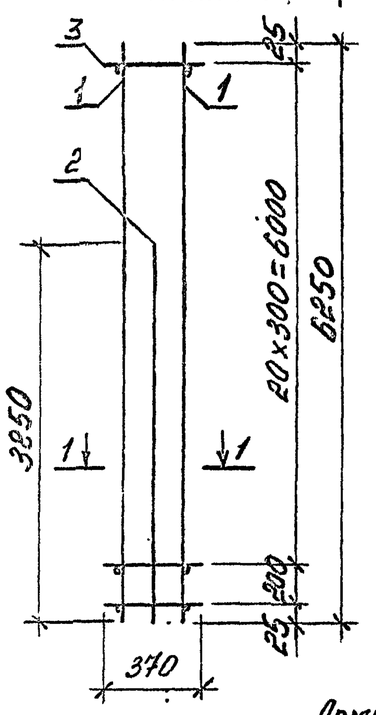

1-1 (для КП5-1... КП5-3)

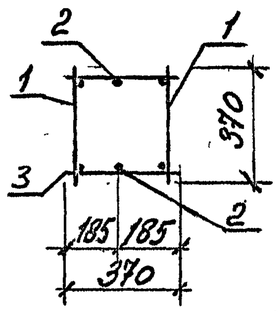

2-2

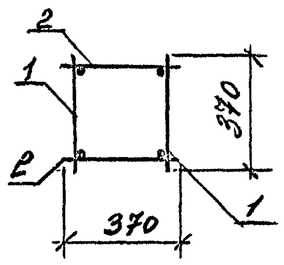

1-1 (для КП6-4; КП7-1... КП7-3)

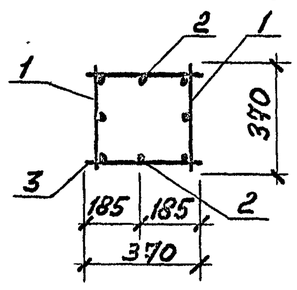

Арматура класса А-I и А-III по ГОСТ 5781-82.

Марка каркаса	Поз.	Наименование	Кол.	Обозначение документа	Масса каркаса, кг
КП5-1	1	Каркас КР5-2	2	3.015-1/92.II-1-32	118,2
	2	22-А-III, ℓ=3250; 9,7кг	2	без черт.	
	3	8-А-I, ℓ=370; 0,15кг	40	без черт.	
КП5-2	1	Каркас КР5-1	2	3.015-1/92.II-1-32	87,0
	2	18-А-III, ℓ=3250; 6,5кг	2	без черт.	
	3	6-А-I, ℓ=370; 0,08кг	40	без черт.	
КП5-3	1	Каркас КР5-2	2	3.015-1/92.II-1-32	123,8
	2	25-А-III, ℓ=3250; 12,5кг	2	без черт.	
	3	8-А-I; ℓ=370; 0,15кг	40	без черт.	
КП6-1	1	Каркас КР6-2	2	3.015-1/92.II-1-32	78,0
	2	6-А-I, ℓ=370; 0,08кг	42	без черт.	
КП6-2	1	Каркас КР6-3	2	3.015-1/92.II-1-32	104,0
	2	8-А-I, ℓ=370; 0,15кг	42	без черт.	
КП6-3	1	Каркас КР6-1	2	3.015-1/92.II-1-32	65,6
	2	6-А-I, ℓ=370; 0,08кг	42	без черт.	
КП6-4	1	Каркас КР6-3	2	3.015-1/92.II-1-32	115,6
	2	12-А-III, ℓ=3250; 2,9кг	4	без черт.	
	3	8-А-I, ℓ=370; 0,15кг	42	без черт.	
КП7-1	1	Каркас КР7-2	2	3.015-1/92.II-1-32	161,8
	2	22-А-III, ℓ=3850; 11,5кг	2	без черт.	
	3	8-А-I, ℓ=370; 0,15кг	44	без черт.	
КП7-2	1	Каркас КР7-1	2	3.015-1/92.II-1-32	111,7
	2	12-А-III, ℓ=3850; 3,4кг	2	без черт.	
	3	6-А-I, ℓ=370; 0,08кг	44	без черт.	
КП7-3	1	Каркас КР7-2	2	3.015-1/92.II-1-32	176,0
	2	28-А-III, ℓ=3850; 18,6кг	2	без черт.	
	3	8-А-I, ℓ=370; 0,15кг	44	без черт.	

Разраб.	Фролов		3.015-1/92.II-1-12
Исполнил	Третьякова		
Проверил	Кузина		Каркас КП5-1...КП5-3; КП6-1...КП6-4; КП7-1...КП7-3
Н. контр.	Ильин		Стадия Р · Лист · Листов 1 · ЦНИИПРОМЗДАНИЙ

Инв. № подл. | Подпись и дата | Взам. инв. №

КП8-1; КП8-2

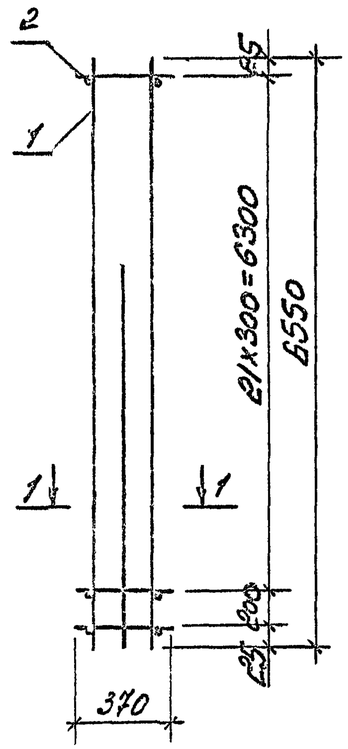

КП8-3... КП8-7; КП9-1

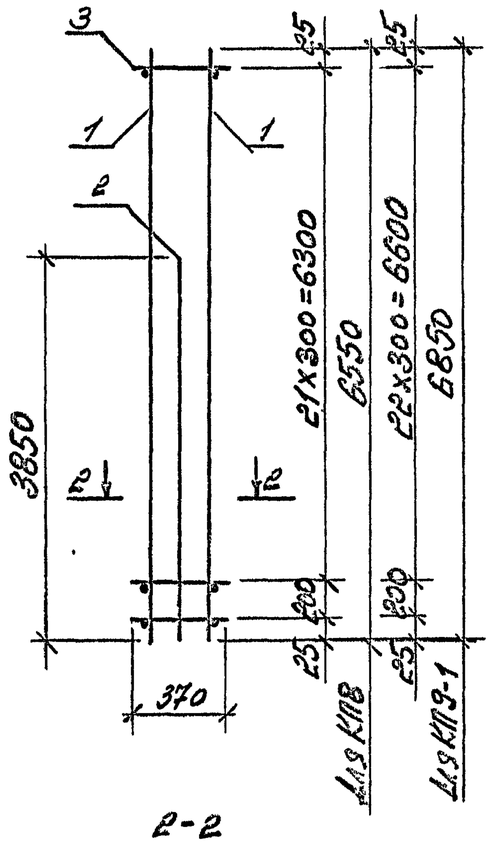

1-1

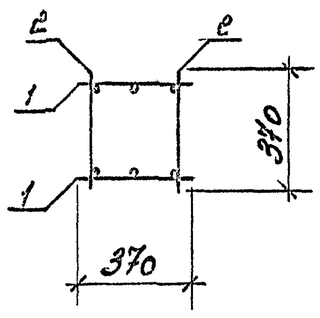

2-2

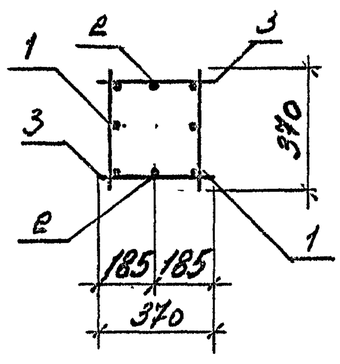

Марка каркаса	Поз.	Наименование	Кол.	Обозначение документа	Масса каркаса, кг
КП8-1	1	Каркас КР8-2	2	3.015-1/92.II-1-32	75,0
	2	6-А-I, ℓ=370; 0,08кг	46	без черт.	
КП8-2	1	Каркас КР8-1	2	3.015-1/92.II-1-32	55,2
	2	6-А-I, ℓ=370; 0,08кг	46	без черт.	
КП8-3	1	Каркас КР8-3	2	3.015-1/92.II-1-32	103,2
	2	20-А-III, ℓ=3850; 9,5кг	2	без черт.	
	3	6-А-I, ℓ=370; 0,08кг	46	без черт.	
КП8-4	1	Каркас КР8-5	2	3.015-1/92.II-1-32	131,6
	2	22-А-III, ℓ=3850; 11,5кг	2	без черт.	
	3	6-А-I, ℓ=370; 0,08кг	46	без черт.	
КП8-5	1	Каркас КР8-1	2	3.015-1/92.II-1-32	62,0
	2	12-А-III, ℓ=3850; 3,4кг	2	без черт.	
	3	6-А-I, ℓ=370; 0,08кг	46	без черт.	
КП8-6	1	Каркас КР8-4	2	3.015-1/92.II-1-32	116,4
	2	18-А-III; ℓ=3850; 7,7кг	2	без черт.	
	3	6-А-I, ℓ=370; 0,08кг	46	без черт.	
КП8-7	1	Каркас КР8-6	2	3.015-1/92.II-1-32	174,0
	2	25-А-III, ℓ=3850; 14,8кг	2	без черт.	
	3	8-А-I, ℓ=370; 0,15кг	46	без черт.	
КП9-1	1	Каркас КР9-2	2	3.015-1/92.II-1-33	137,0
	2	22-А-III, ℓ=3850; 11,5кг	2	без черт.	
	3	6-А-I, ℓ=370; 0,08кг	48	без черт.	

Арматура класса А-I и А-III по ГОСТ 5781-82.

Разраб.	Фролов		3.015-1/92.II-1-13
Исполнил	Третьякова		
Проверил	Кузина		Каркас КП8-1... КП8-7; КП9-1
Н.контр	Ильин		Стадия Р · Лист · Листов 1
			ЦНИИПРОМЗДАНИЙ

КП10-1...КП10-3

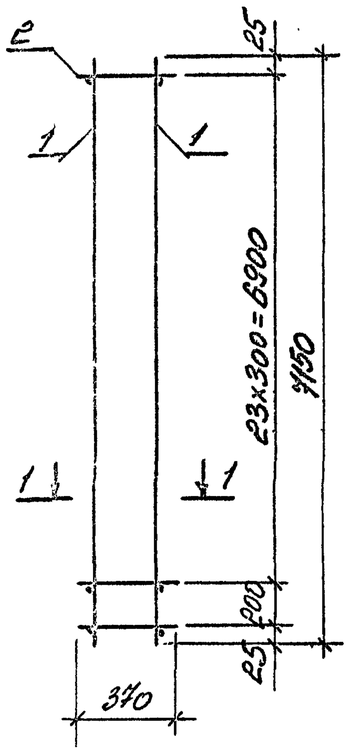

КП10-4...КП10-6

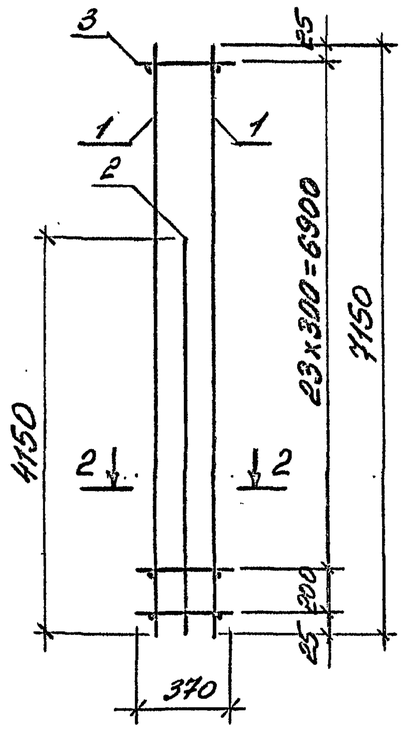

1-1

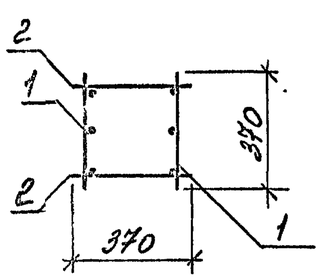

2-2

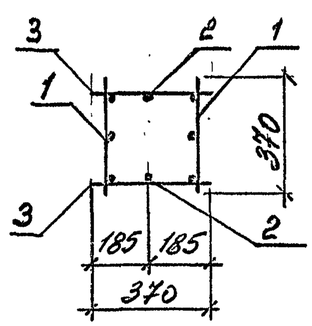

Марка каркаса	Поз.	Наименование	Кол.	Обозначение документа	Масса каркаса, кг
КП10-1	1	Каркас КР10-1	2	3.015-1/92.II-1-33	60,6
	2	Б-А-I, ℓ=370; 0,08кг	50	без черт.	
КП10-2	1	Каркас КР10-2	2	3.015-1/92.II-1-33	66,2
	2	Б-А-I, ℓ=370; 0,08кг	50	без черт.	
КП10-3	1	Каркас КР10-3	2	3.015-1/92.II-1-33	78,2
	2	Б-А-I, ℓ=370; 0,08кг	50	без черт.	
КП10-4	1	Каркас КР10-5	2	3.015-1/92.II-1-33	143,2
	2	22-А-III, ℓ=4150; 12,4кг	2	без черт.	
	3	Б-А-I, ℓ=370; 0,08кг	50	без черт.	
КП10-5	1	Каркас КР10-6	2	3.015-1/92.II-1-33	188,5
	2	25-А-III, ℓ=4150; 16,0кг	2	без черт.	
	3	8-А-I, ℓ=370; 0,15кг	50	без черт.	
КП10-6	1	Каркас КР10-4	2	3.015-1/92.II-1-33	108,4
	2	12-А-III, ℓ=4150; 3,7кг	2	без черт.	
	3	Б-А-I, ℓ=370; 0,08кг	50	без черт.	

Арматура класса А-I и А-III по ГОСТ 5781-82

Разраб.	Фролов		3.015-1/92.II-1-14
Исполнил	Третьякова		
Проверил	Кузина		Каркас КП10-1...КП10-6
Н.контр.	Ильин		Стадия Р · Лист · Листов 1 · ЦНИИПРОМЗДАНИЙ

Инв.№подл. | Подпись и дата | Взам.инв.№

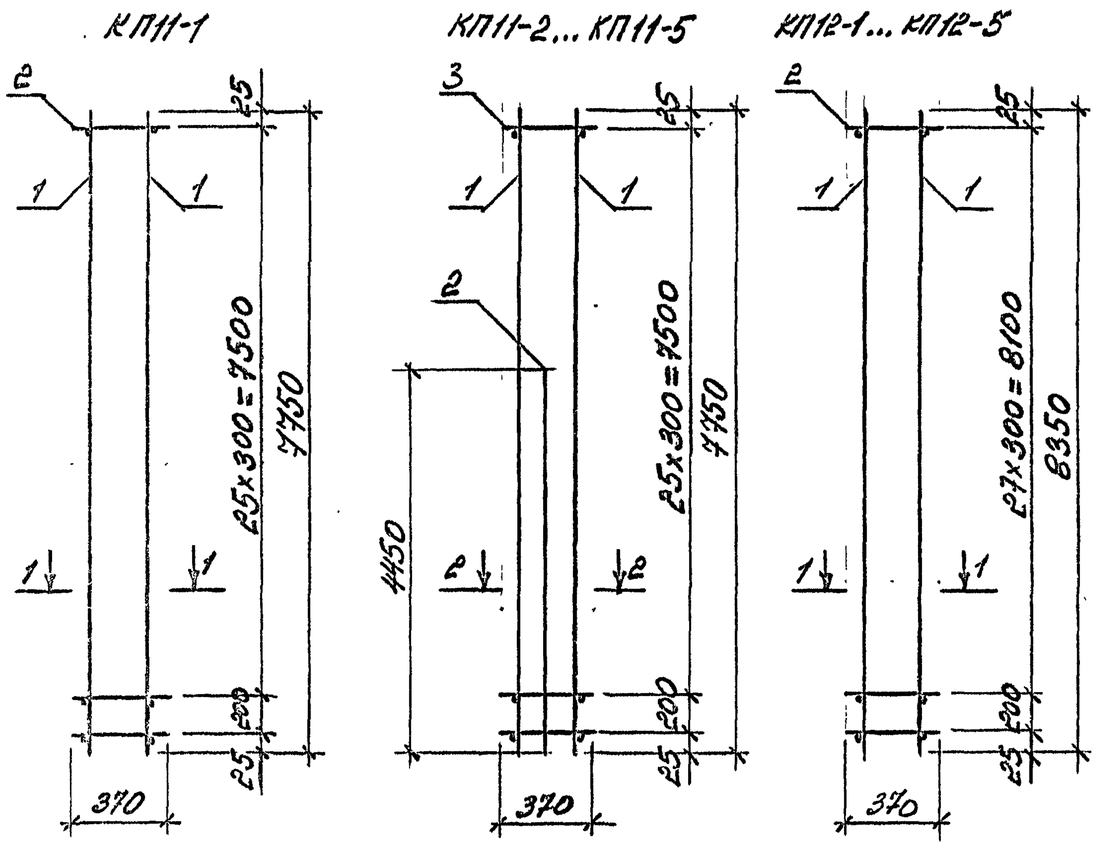

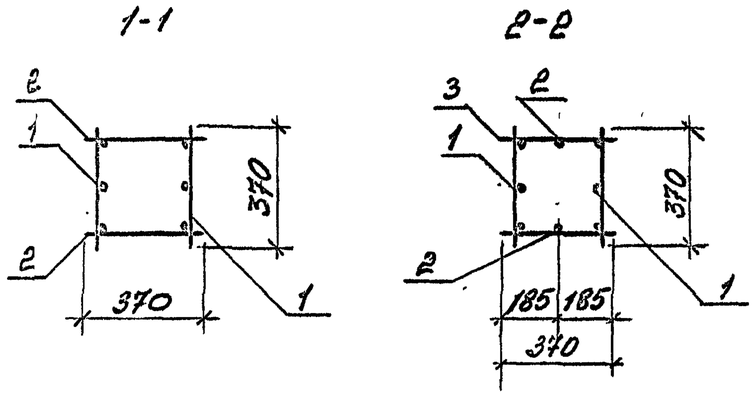

Марка каркаса	Поз.	Наименование	Кол.	Обозначение документа	Масса каркаса, кг
КП11-1	1	Каркас КР12-1	2	3.015-1/92.II-1-34	65,6
	2	6-А-I, ℓ=370; 0,08кг	54	без черт.	
КП11-2	1	Каркас КР12-1	2	3.015-1/92.II-1-34	73,6
	2	12-А-III, ℓ=4450; 4,0кг	2	без черт.	
	3	6-А-I, ℓ=370; 0,08кг	54	без черт.	
КП11-3	1	Каркас КР12-2	2	3.015-1/92.II-1-34	98,8
	2	16-А-III, ℓ=4450; 7,0кг	2	без черт.	
	3	6-А-I, ℓ=370; 0,08кг	54	без черт.	
КП11-4	1	Каркас КР12-3	2	3.015-1/92.II-1-34	136,8
	2	18-А-III, ℓ=4450; 8,9кг	2	без черт.	
	3	6-А-I, ℓ=370; 0,08кг	54	без черт.	
КП11-5	1	Каркас КР12-4	2	3.015-1/92.II-1-34	204,0
	2	25-А-III, ℓ=4450; 17,1кг	2	без черт.	
	3	8-А-I, ℓ=370; 0,15кг	54	без черт.	
КП12-1	1	Каркас КР14-1	2	3.015-1/92.II-1-34	70,4
	2	6-А-I, ℓ=370; 0,08кг	58	без черт.	
КП12-2	1	Каркас КР14-2	2	3.015-1/92.II-1-34	95,0
	2	6-А-I, ℓ=370; 0,08кг	58	без черт.	
КП12-3	1	Каркас КР14-4	2	3.015-1/92.II-1-34	127,8
	2	6-А-I, ℓ=370; 0,08кг	58	без черт.	
КП12-4	1	Каркас КР14-3	2	3.015-1/92.II-1-34	115,0
	2	6-А-I, ℓ=370; 0,08кг	58	без черт.	
КП12-5	1	Каркас КР14-5	2	3.015-1/92.II-1-34	182,0
	2	8-А-I, ℓ=370; 0,15кг	58	без черт.	

Арматура класса А-I и А-III по ГОСТ 5781-82.

Разраб.	Фролов		3.015-1/92.II-1-15
Исполнил	Третьякова		
Проверил	Кузина		Каркас КП11-1...КП11-5; КП12-1...КП12-5
Н. контр.	Ильин		

Стадия	Лист	Листов
Р		1

ЦНИИПРОМЗДАНИЙ

Взам. инв. № | Подпись и дата | Инв. № подл.

КП13-1; КП13-2; КП14-1... КП14-3; КП15-1... КП15-3

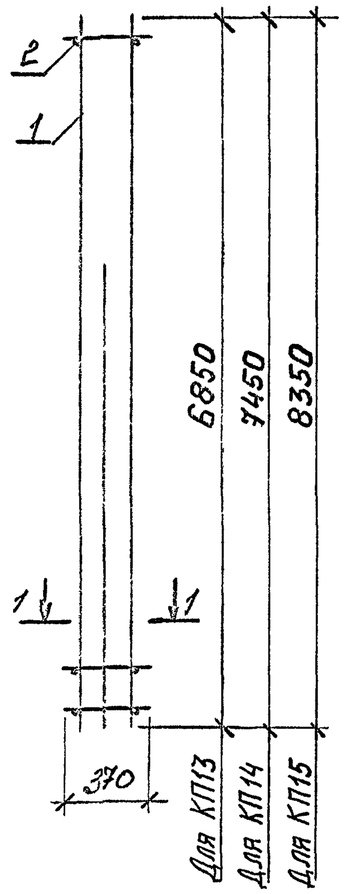

КП16-1... КП16-3

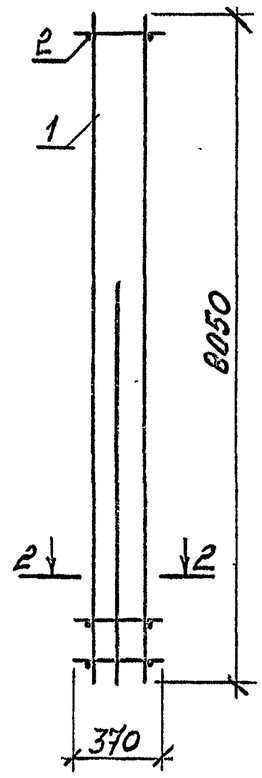

1-1

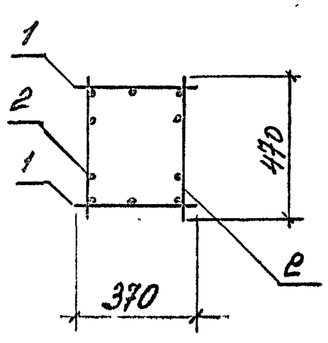

2-2

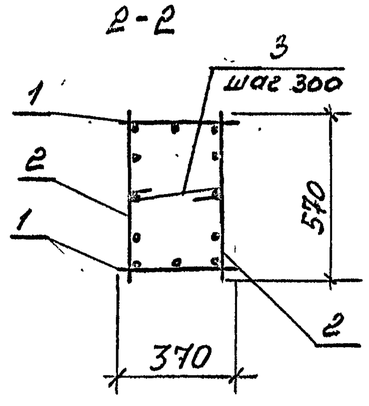

Марка каркаса	Поз.	Наименование	Кол.	Обозначение документа	Масса каркаса, кг
КП13-1	1	Каркас КР 9-1	2	3.015-1/92.II-1-33	161,6
	2	КР15-1	2	-35	
КП13-2	1	Каркас КР9-3	2	-33	235,2
	2	КР15-2	2	-35	
КП14-1	1	Каркас КР11-2	2	-33	208,8
	2	КР16-1	2	-35	
КП14-2	1	Каркас КР11-1	2	-33	171,8
	2	КР16-2	2	-35	
КП14-3	1	Каркас КР11-2	2	-33	280,8
	2	КР16-3	2	-35	
КП15-1	1	Каркас КР14-2	2	-34	149,0
	2	КР17-2	2	-35	
КП15-2	1	Каркас КР14-2	2	-34	153,0
	2	КР17-3	2	-35	
КП15-3	1	Каркас КР14-5	2	-34	219,4
	2	КР17-1	2	-35	
КП16-1	1	Каркас КР13-2	2	-34	241,4
	2	КР18-1	2	-35	
	3	6-А-I, ℓ=490; 0,11кг	39	без черт.	
КП16-2	1	Каркас КР13-2	2	3.015-1/92.II-1-34	262,8
	2	КР18-2	2	-35	
	3	6-А-I, ℓ=490; 0,11кг	39	без черт.	
КП16-3	1	Каркас КР13-1	2	3.015-1/92.II-1-34	202,2
	2	КР18-1	2	-35	
	3	6-А-I, ℓ=490; 0,11кг	39	без черт.	

Арматура класса А-I по ГОСТ 5781-82.

Разраб.	Фролов		3.015-1/92.II-1-16
Исполнил	Третьякова		
Проверил	Кузина		Каркас КП13-1; КП13-2; КП14-1...КП14-3; КП15-1...КП15-3; КП16-1...КП16-3
Н. контр.	Шошин		Стадия Р / Лист / Листов 1
			ЦНИИПРОМЗДАНИЙ

Ц00219-01 34

КП17-1; КП17-2; КП18-1; КП18-2

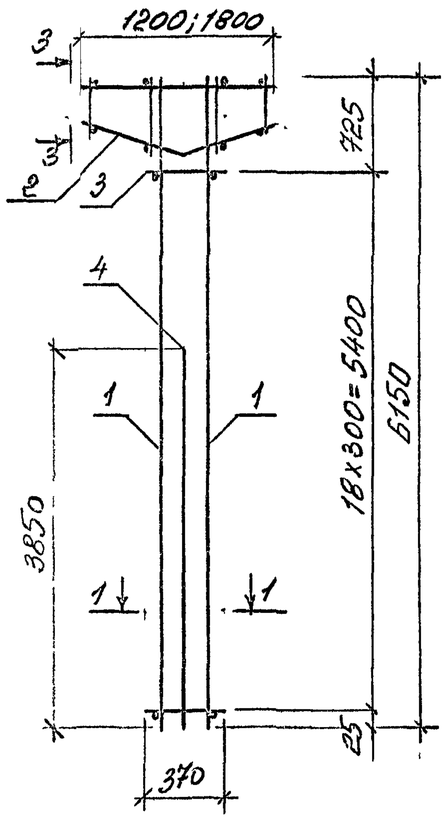

КП19-1; КП19-2

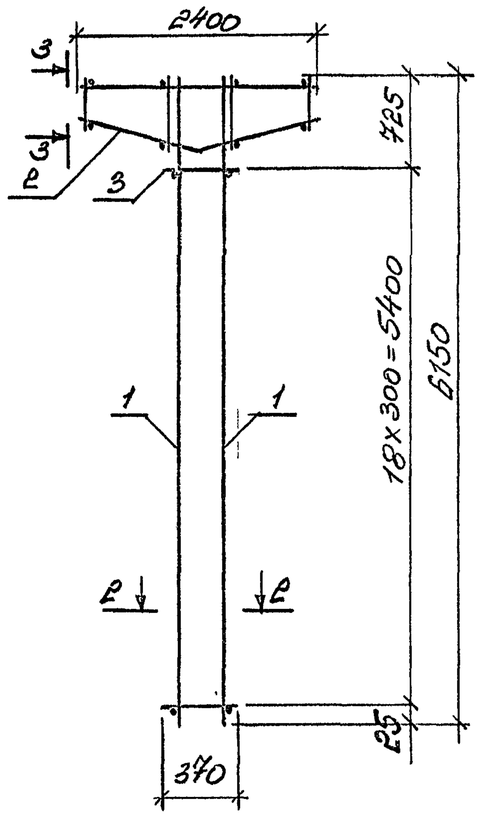

1-1

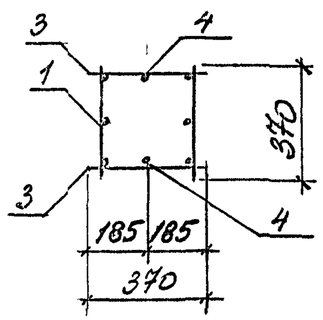

2-2

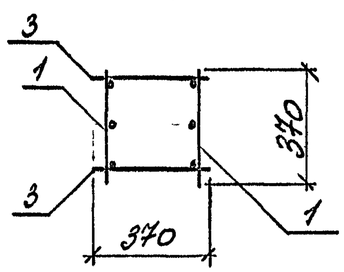

3-3

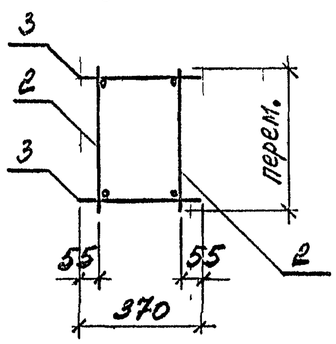

Марка каркаса	Поз.	Наименование	Кол.	Обозначение документа	Масса каркаса, кг
КП17-1	1	Каркас КР19-2	2	3.015-1/92.II-1-36	97,6
	2	КР49-1	2	-45	
	3	6-А-I, ℓ=370; 0,08кг	50	без черт.	
	4	16-А-III, ℓ=3850; 6,1кг	2	без черт.	
КП17-2	1	Каркас КР19-3	2	3,015-1/92.II-1-36	116,8
	2	КР49-1	2	-45	
	3	6-А-I, ℓ=370; 0,08кг	50	без черт.	
	4	18-А-III, ℓ=3850; 7,7кг	2	без черт.	
КП18-1	1	Каркас КР19-2	2	3.015-1/92.II-1-36	95,6
	2	КР49-2	2	-45	
	3	6-А-I, ℓ=370; 0,08кг	58	без черт.	
	4	12-А-III, ℓ=3850; 3,4кг	2	без черт.	
КП18-2	1	Каркас КР19-5	2	3.015-1/92.II-1-36	140,6
	2	КР49-2	2	-45	
	3	6-А-I, ℓ=370; 0,08кг	58	без черт.	
	4	16-А-III, ℓ=3850; 6,1кг	2	без черт.	
КП19-1	1	Каркас КР19-1	2	3.015-1/92.II-1-36	69,9
	2	КР49-3	2	-45	
	3	6-А-I, ℓ=370; 0,08кг	66	без черт.	
КП19-2	1	Каркас КР19-4	2	3.015-1/92.II-1-36	128,3
	2	КР49-3	2	-45	
	3	6-А-I, ℓ=370; 0,08кг	66	без черт.	

1. Арматура класса А-I и А-III по ГОСТ 5781-82.
2. Стержни поз. 3 устанавливать по верху каркаса с шагом 150 мм, по низу - с шагом 300 мм.

Разраб.	Фролов		3.015-1/92.II-1-17
Исполнил	Третьякова		
Проверил	Кузина		Каркас КП17-1; КП17-2; КП18-1; КП18-2; КП19-1; КП19-2
Н.контр.	Ильин		

Стадия	Лист	Листов
Р		1

ЦНИИПРОМЗДАНИЙ

Инв.№ подл. | Подпись и дата | Взам.инв.№

КП20-1; КП20-2; КП21-1...КП21-3

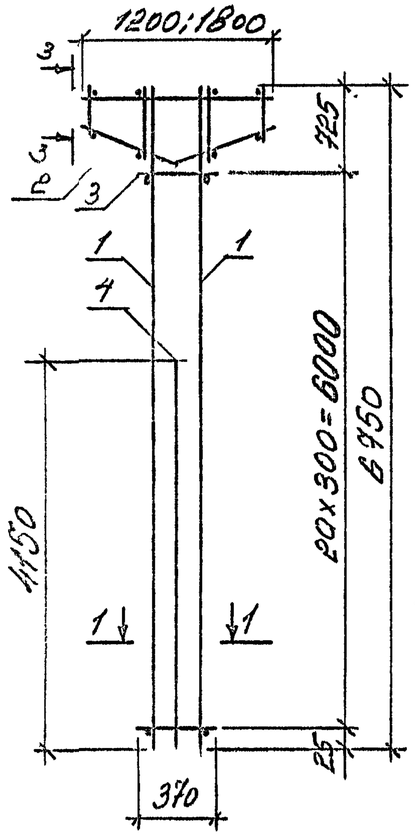

КП22-1; КП22-2

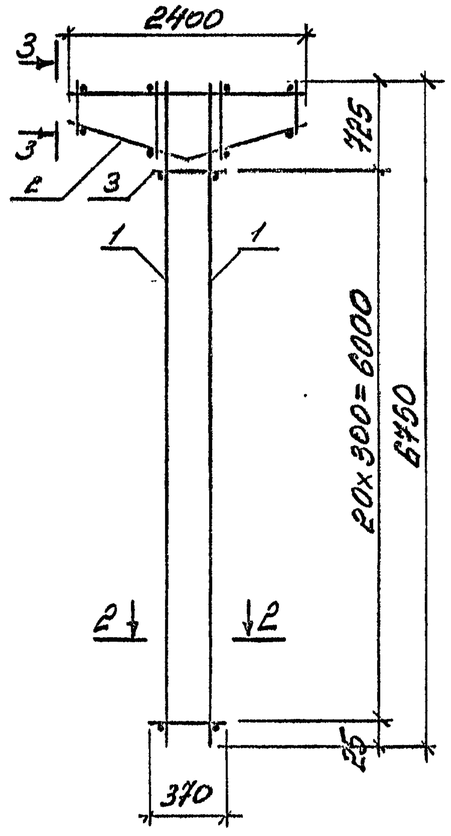

1-1

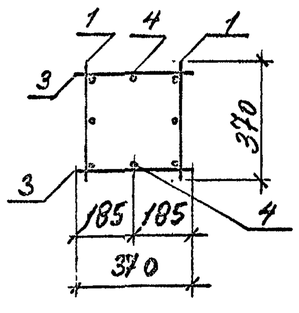

2-2

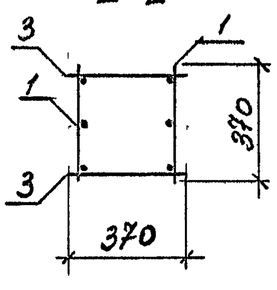

3-3

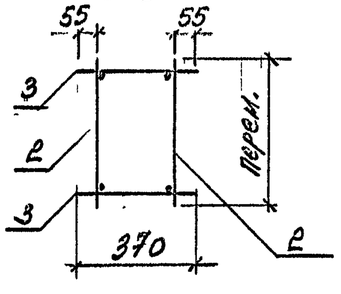

Марка каркаса	Поз.	Наименование	Кол.	Обозначение документа	Масса каркаса, кг
КП20-1	1	Каркас КР20-3	2	3.015-1/92.II-1-36	116,5
	2	КР49-1	2	-45	
	3	6-А-I, ℓ=370; 0,08кг	54	без черт.	
	4	20-А-III, ℓ=4150; 10,2кг	2	без черт.	

Марка каркаса	Поз.	Наименование	Кол.	Обозначение документа	Масса каркаса, кг
КП20-2	1	Каркас КР20-5	2	3.015-1/92.II-1-36	139,1
	2	КР49-1	2	-45	
	3	6-А-I, ℓ=370; 0,08кг	54	без черт.	
	4	20-А-III, ℓ=4150; 10,2кг	2	без черт.	
КП21-1	1	Каркас КР20-2	2	3.015-1/92.II-1-36	109,1
	2	КР49-2	2	-45	
	3	6-А-I, ℓ=370; 0,08кг	62	без черт.	
	4	16-А-III, ℓ=4150; 6,5кг	2	без черт.	
КП21-2	1	Каркас КР20-6	2	3.015-1/92.II-1-36	160,0
	2	КР49-2	2	-45	
	3	8-А-I, ℓ=370; 0,15кг	62	без черт.	
	4	12-А-III, ℓ=4150; 3,7кг	2	без черт.	
КП21-3	1	Каркас КР20-7	2	3.015-1/92.II-1-36	184,4
	2	КР49-2	2	-45	
	3	8-А-I, ℓ=370; 0,15кг	62	без. черт.	
	4	22-А-III, ℓ=4150; 12,4кг	2	без черт.	
КП22-1	1	Каркас КР20-1	2	3.015-1/92.II-1-36	83,6
	2	КР49-3	2	-45	
	3	6-А-I, ℓ=370; 0,08кг	70	без черт.	
КП22-2	1	Каркас КР20-4	2	3.015-1/92.II-1-36	120,8
	2	КР49-3	2	-45	
	3	6-А-I; ℓ=370; 0,08кг	70	без черт.	

1. Арматура класса А-I и А-III по ГОСТ 5781-82.
2. Стержни поз. 3 устанавливать по верху каркаса с шагом 150 мм, по низу - с шагом 300 мм.

Разраб.	Фролов		3.015-1/92.II-1-18
Исполнил	Третьякова		Каркас КП20-1; КП20-2; КП21-1...КП21-3; КП22-1; КП22-2
Проверил	Кузина		Стадия Р / Лист / Листов 1
Н. контр.	Ильин		ЦНИИПРОМЗДАНИЙ

Инв. № подл. | Подпись и дата | Взам. инв. №

КП23-1; КП24-1; КП26-1; КП26-2

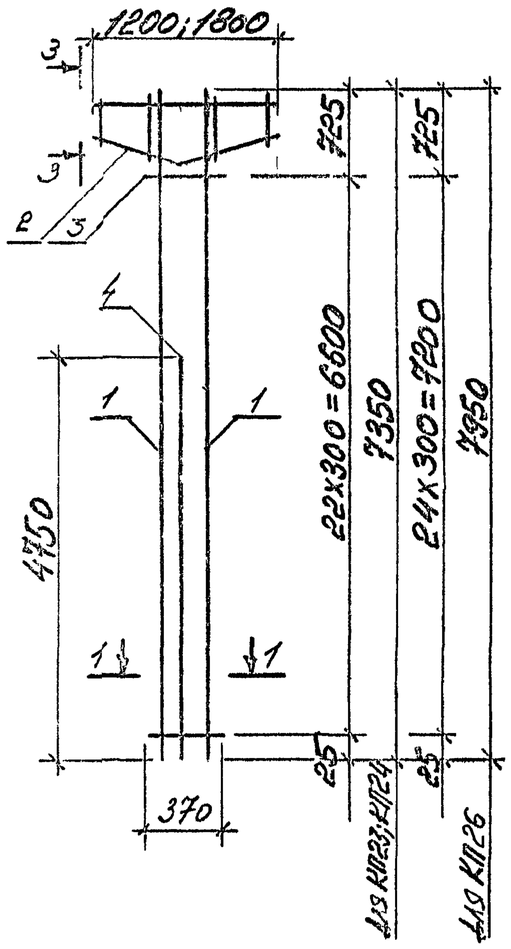

КП25-1; КП25-2

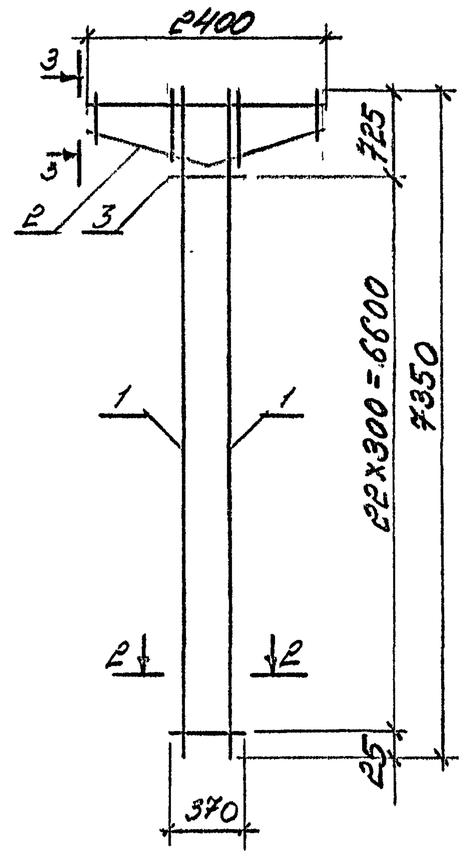

1-1 2-2 3-3

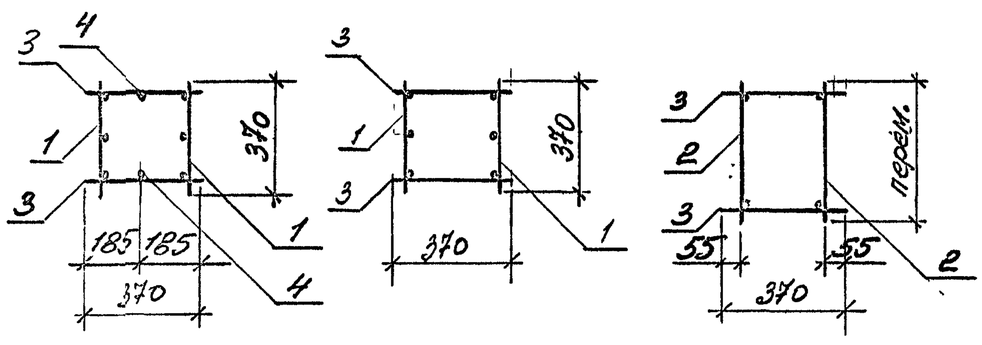

Марка каркаса	Поз.	Наименование	Кол.	Обозначение документа	Масса каркаса, кг
КП23-1	1	Каркас КР21-4	2	3.015-1/92.II-1-37	160,2
	2	КР49-1	2	-45	
	3	6-А-I, ℓ=370; 0,08кг	58	без черт.	
	4	14-А-III, ℓ=4750; 5,7кг	2	без черт.	
КП24-1	1	Каркас КР21-2	2	3.015-1/92.II-1-37	131,9
	2	КР49-2	2	-45	
	3	6-А-I, ℓ=370; 0,08кг	66	без черт.	
	4	20-А-III, ℓ=4750; 11,7кг	2	без черт.	
КП25-1	1	Каркас КР21-1	2	3.015-1/92.II-1-37	103,9
	2	КР49-3	2	-45	
	3	6-А-I, ℓ=370; 0,08кг	74	без черт.	
КП25-2	1	Каркас КР21-4	2	3.015-1/92.II-1-37	160,5
	2	КР49-3	2	-45	
	3	8-А-I, ℓ=370; 0,15кг	74	без черт.	
КП26-1	1	Каркас КР22-1	2	3.015-1/92.II-1-37	127,8
	2	КР49-3	2	-45	
	3	6-А-I, ℓ=370; 0,08кг	78	без черт.	
	4	22-А-III, ℓ=4750; 14,2кг	2	без черт.	
КП26-2	1	Каркас КР22-5	2	3.015-1/92.II-1-37	211,7
	2	КР49-3	2	-45	
	3	8-А-I, ℓ=370; 0,15кг	78	без черт.	
	4	20-А-III, ℓ=4750; 11,7кг	2	без черт.	

1. Арматура класса А-I и А-III по ГОСТ 5781-82.
2. Стержни поз.3 устанавливать по верху каркаса с шагом 150 мм, по низу - с шагом 300 мм.

Разраб.	Фролов		3.015-1/92.II-1-19
Исполнил.	Третьякова		
Проверил	Кузина		
Н. контр.	Ильин		

Каркас КП23-1; КП24-1; КП25-1; КП25-2; КП26-1; КП26-2

Стадия	Лист	Листов
Р		4

ЦНИИПРОМЗДАНИЙ

Инв. № подл. | Подпись и дата | Взам. инв. №

КП29-1; КП30-1

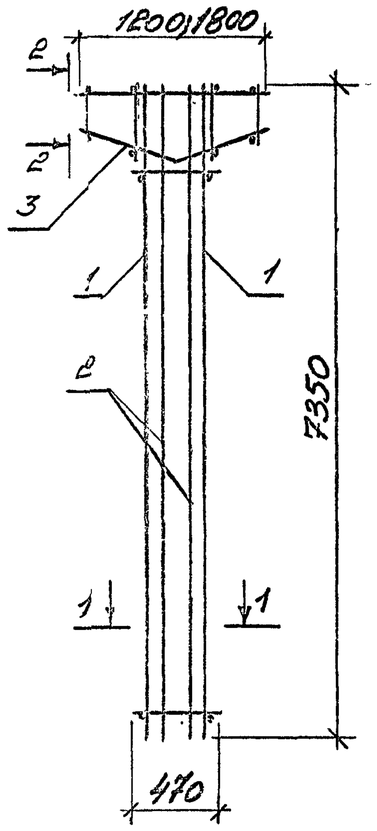

КП27-1; КП28-1; КП31-1

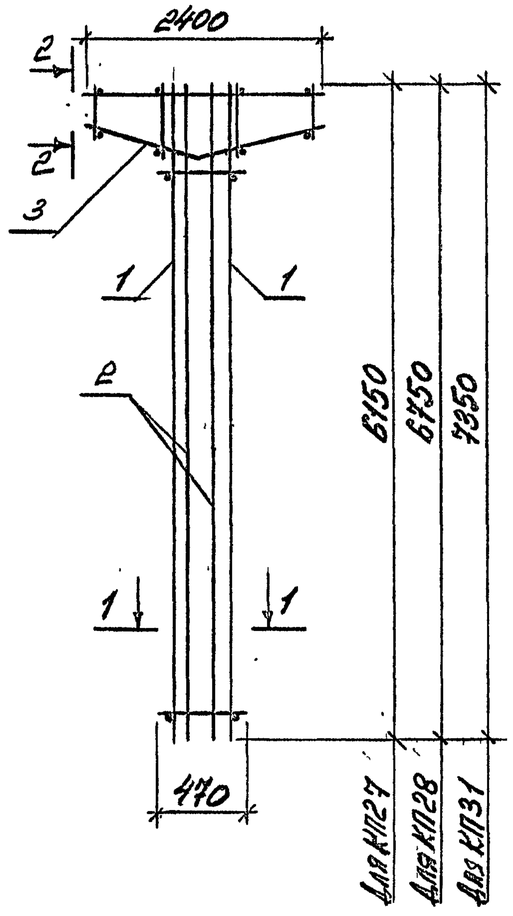

1-1

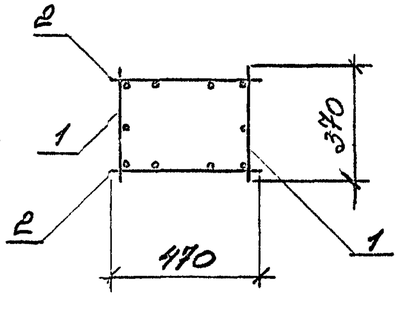

2-2

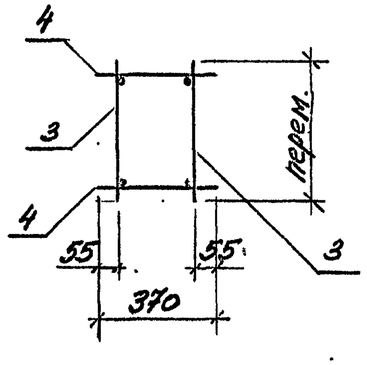

Марка каркаса	Поз.	Наименование	Кол.	Обозначение документа	Масса каркаса, кг
КП27-1	1	Каркас КР19-5	2	3.015-1/92.II-1-36	205,8
	2	КР24-1	2	-38	
	3	КР49-3	2	-45	
	4	Б-А-I, ℓ=370; 0,08кг	28	без черт.	
КП28-1	1	Каркас КР20-7	2	3.015-1/92.II-1-36	239,6
	2	КР25-1	2	-38	
	3	КР49-3	2	-45	
	4	Б-А-I, ℓ=370; 0,08кг	28	без черт.	
КП29-1	1	Каркас КР21-2	2	3.015-1/92.II-1-36	178,4
	2	КР26-1	2	-38	
	3	КР49-1	2	-45	
	4	Б-А-I, ℓ=370; 0,08кг	12	без черт.	
КП30-1	1	Каркас КР21-3	2	3.015-1/92.II-1-36	213,0
	2	КР26-2	2	-38	
	3	КР49-2	2	-45	
	4	Б-А-I, ℓ=370; 0,08кг	20	без черт.	
КП31-1	1	Каркас КР21-4	2	3.015-1/92.II-1-36	275,2
	2	КР26-3	2	-38	
	3	КР49-3	2	-45	
	4	8-А-I, ℓ=370; 0,15кг	28	без черт.	

1. Арматура класса А-I по ГОСТ 5781-82.
2. Стержни поз.4 устанавливать по верху каркаса с шагом 150 мм, по низу - с шагом 300 мм.

Разраб.	Фролов		3.015-1/92.II-1-20
Исполнил	Третьякова		
Проверил	Кузина		Каркас КП27-1; КП28-1; КП29-1; КП30-1; КП31-1
Н.контр.	Ильин		

Стадия	Лист	Листов
Р		1

ЦНИИПРОМЗДАНИЙ

Ц00219-01

Инв.№ подл. | Подпись и дата | Взам.инв.№

КП32-1; КП33-1; КП33-2

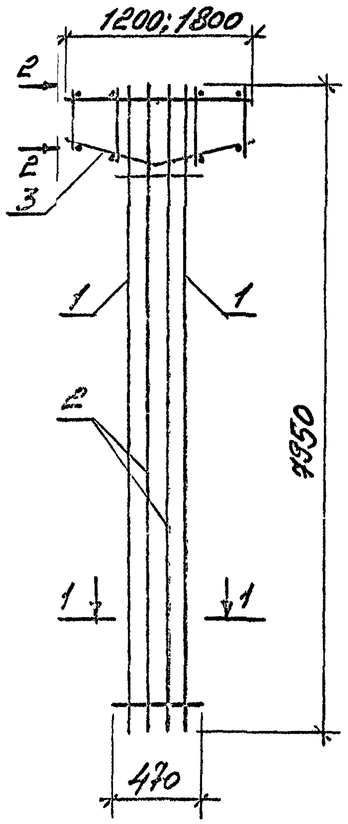

КП34-1

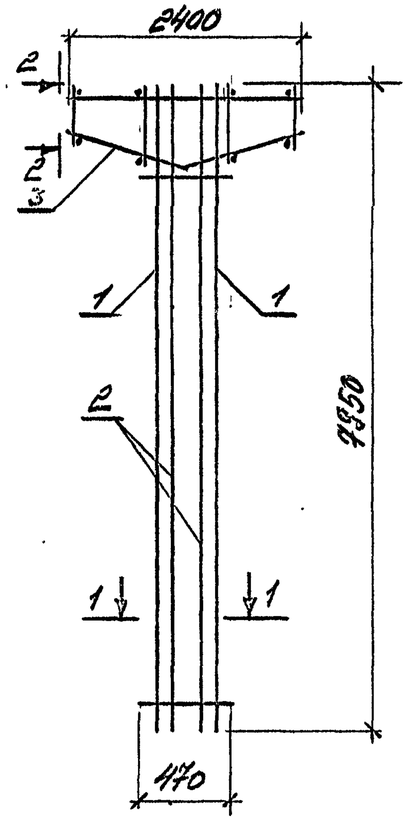

1-1

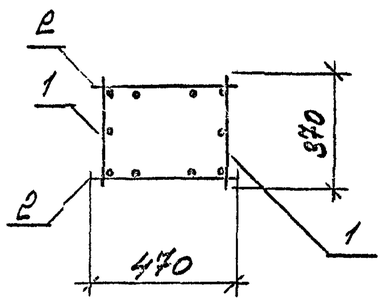

2-2

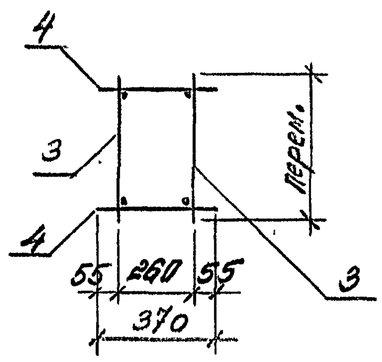

Марка каркаса	Поз.	Наименование	Кол.	Обозначение документа	Масса каркаса, кг
КП32-1	1	Каркас КР22-3	2	3.015-1/92.II-1-37	192,8
	2	КР27-2	2	-38	
	3	КР49-1	2	-45	
	4	Б-А-I, ℓ=370; 0,08кг	12	без черт.	
КП33-1	1	Каркас КР22-2	2	3.015-1/92.II-1-37	158,6
	2	КР27-1	2	-38	
	3	КР49-2	2	-45	
	4	Б-А-I, ℓ=370; 0,08кг	20	без черт.	
КП33-2	1	Каркас КР22-4	2	3.015-1/92.II-1-37	259,0
	2	КР27-3	2	-38	
	3	КР49-2	2	-45	
	4	Б-А-I, ℓ=370; 0,08кг	20	без черт.	
КП34-1	1	КР22-4	2	3.015-1/92.II-1-37	293,0
	2	КР27-4	2	-38	
	3	КР49-3	2	-45	
	4	Б-А-I, ℓ=370; 0,08кг	28	без черт.	

1. Арматура класса А-I по ГОСТ 5781-82.
2. Стержни поз. 4 устанавливать по верху каркаса с шагом 150 мм, по низу - с шагом 300 мм.

Разраб.	Фролов		3.015-1/92.II-1-21
Исполнил	Третьякова		
Проверил	Кузина		Каркас КП32-1; КП33-1; КП33-2; КП34-1
Н. контр.	Ильин		Стадия Р / Лист / Листов

ЦНИИПРОМЗДАНИЙ

Ц00219-01 39

Инв. № подл. | Подпись и дата | Взам. инв. №

КП35-1; КП36-1; КП36-2

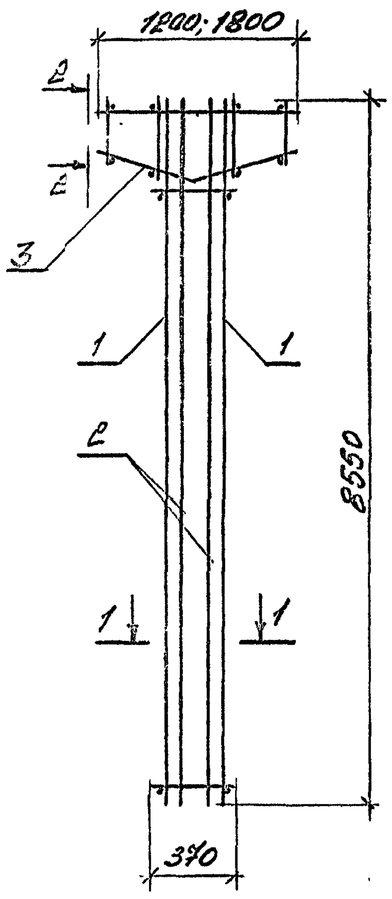

КП37-1; КП37-2

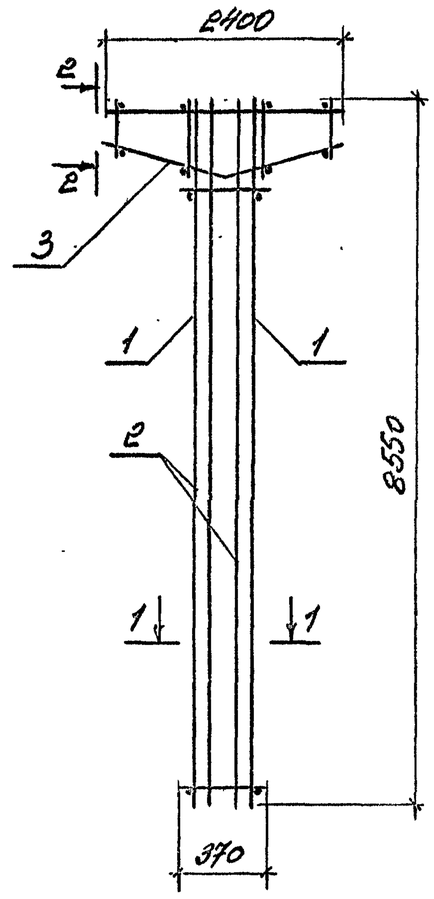

1-1

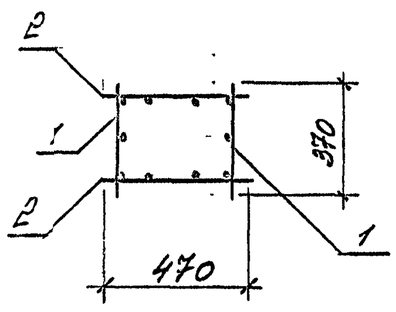

2-2

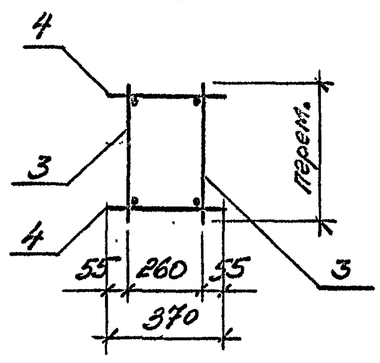

Марка каркаса	Поз.	Наименование	Кол.	Обозначение документа	Масса каркаса, кг
КП35-1	1	Каркас КР23-4	2	3.015-1/92.II-1-38	244,6
	2	КР28-2	2	-38	
	3	КР49-1	2	-45	
	4	Б-А-I, ℓ=370; 0,08кг	12	без черт.	
КП36-1	1	Каркас КР23-2	2	3.015-1/92.II-1-38	210,2
	2	КР28-2	2	-38	
	3	КР49-2	2	-45	
	4	Б-А-I, ℓ=370; 0,08кг	20	без черт.	
КП36-2	1	Каркас КР23-3	2	3.015-1/92.II-1-38	310,8
	2	КР28-3	2	-38	
	3	КР49-2	2	-45	
	4	Б-А-I, ℓ=370; 0,08кг	20	без черт.	
КП37-1	1	Каркас КР23-2	2	3.015-1/92.II-1-38	175,2
	2	КР28-1	2	-38	
	3	КР49-3	2	-45	
	4	Б-А-I, ℓ=370; 0,08кг	28	без черт.	
КП37-2	1	Каркас КР23-1	2	3.015-1/92.II-1-38	255,2
	2	КР28-3	2	-38	
	3	КР49-3	2	-45	
	4	Б-А-I, ℓ=370; 0,08кг	28	без черт.	

1. Арматура класса А-I по ГОСТ 5781-82.
2. Стержни поз. 4 устанавливать по верху каркаса с шагом 150 мм, по низу - с шагом 300 мм.

Разраб.	Фролов		3.015-1/92.II-1-22
Исполнил	Третьякова		
Проверил	Кузина		Каркас КП35-1; КП36-1; КП36-2; КП37-1; КП37-2
Н.контр.	Ильин		

Стадия	Лист	Листов
Р		1

ЦНИИПРОМЗДАНИЙ

Инв.№ подл. | Подпись и дата | Взам. инв.№

КП38-1; КП38-3

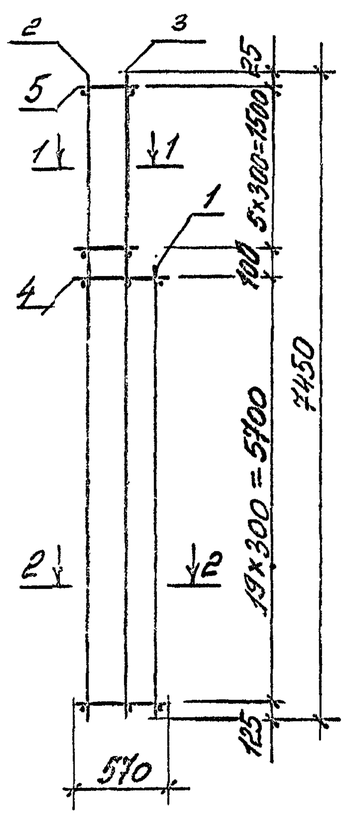

КП38-2

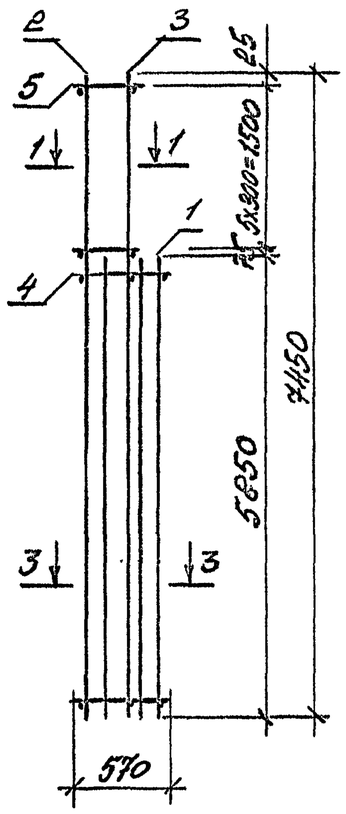

Марка каркаса	Поз.	Наименование	Кол.	Обозначение документа	Масса каркаса, кг
КП38-1	1	Каркас КР29-6	1	3.015-1/92.II-1-39	196,0
	2	КР33-2	1	-41	
	3	КР35-2	1	-41	
	4	8-А-I, ℓ=570; 0,23кг	40	без черт.	
	5	8-А-I, ℓ=350; 0,14кг	12	без черт.	
КП38-2	1	Каркас КР29-7	1	3.015-1/92.II-1-39	294,0
	2	КР33-3	1	-41	
	3	КР35-2	1	-41	
	4	КР30-4	2	-39	
	5	6-А-I, ℓ=350; 0,08кг	12	без черт.	
КП38-3	1	Каркас КР29-3	1	3.015-1/92.II-1-39	130,0
	2	КР33-1	1	-41	
	3	КР35-1	1	-41	
	4	6-А-I, ℓ=570; 0,13кг	40	без черт.	
	5	6-А-I, ℓ=350; 0,08кг	12	без черт.	

1-1

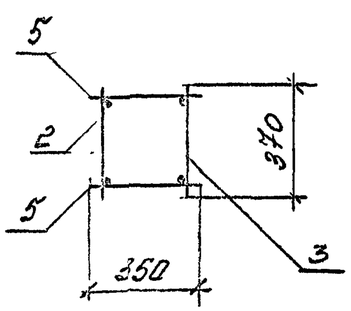

2-2

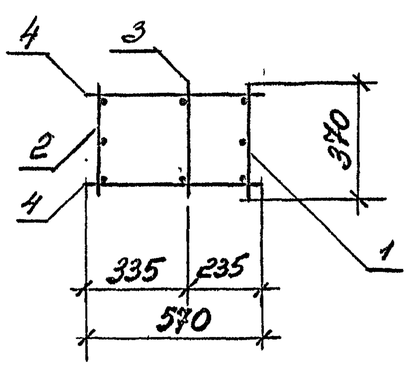

3-3

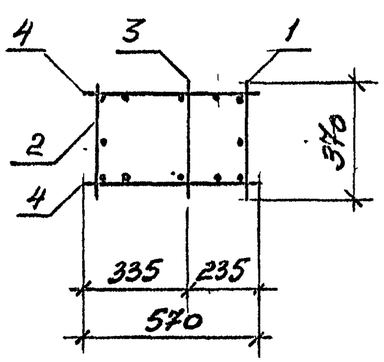

Арматура класса А-I по ГОСТ5781-82.

Разраб.	Фролов		3.015-1/92.II-1-23
Исполнил	Третьякова		
Проверил	Кузина		Каркас КП38-1... КП38-3
Н.контр.	Шльцин		Стадия Р / Лист / Листов 1
			ЦНИИПРОМЗДАНИЙ

Инв.№ подл. | Подпись и дата | Взам. инв.№

Ц.00219-01 41

КП39-1; КП39-3; КП39-5

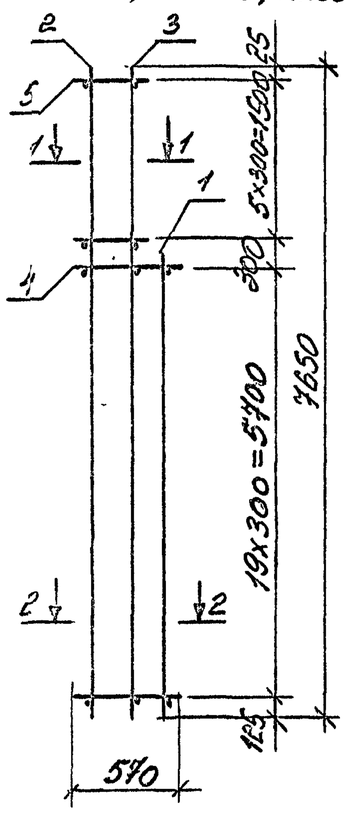

КП39-2; КП39-4

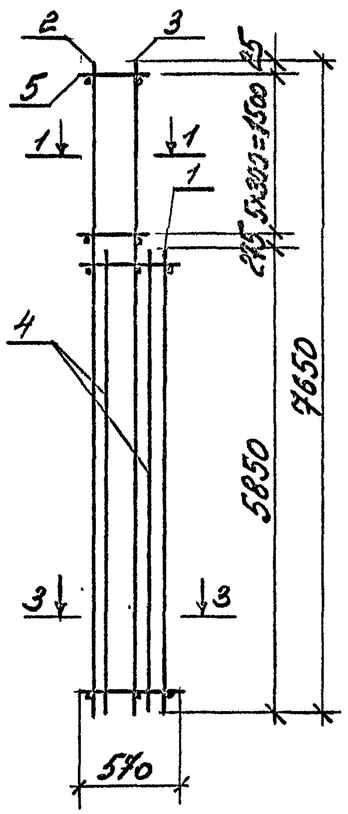

1-1

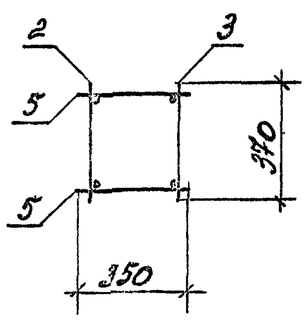

2-2

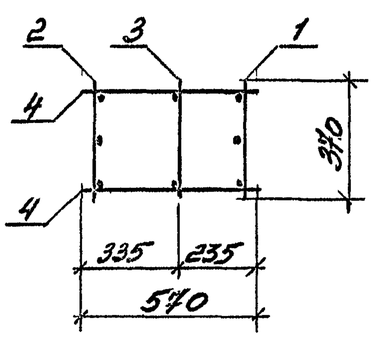

3-3

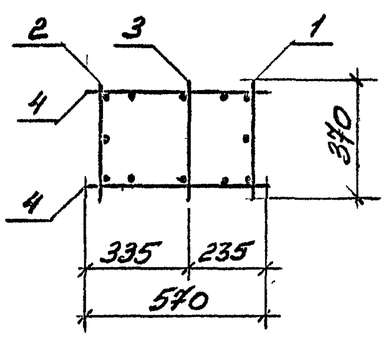

Марка каркаса	Поз.	Наименование	Кол.	Обозначение документа	Масса каркаса, кг
КП39-1	1	Каркас КР29-3	1	3.015-1/92.II-1-39	132,1
	2	КР34-1	1	-41	
	3	КР36-2	1	-41	
	4	6-А-I, ℓ=570; 0,13кг	40	без черт.	
	5	6-А-I, ℓ=350; 0,08кг	12	без черт.	
КП39-2	1	Каркас КР29-4	1	3.015-1/92.II-1-39	228,4
	2	КР34-2	1	-41	
	3	КР36-4	1	-41	
	4	КР30-3	2	-39	
	5	8-А-I, ℓ=350; 0,14кг	12	без черт.	
КП39-3	1	Каркас КР29-7	1	3.015-1/92.II-1-39	207,4
	2	КР34-3	1	-41	
	3	КР36-3	1	-41	
	4	8-А-I, ℓ=570; 0,23кг	40	без черт.	
	5	8-А-I, ℓ=350; 0,14кг	12	без черт.	
КП39-4	1	Каркас КР29-7	1	3.015-1/92.II-1-39	297,8
	2	КР34-3	1	-41	
	3	КР36-3	1	-41	
	4	КР30-4	2	-39	
	5	8-А-I, ℓ=350; 0,14кг	12	без черт.	
КП39-5	1	Каркас КР29-1	1	3.015-1/92.II-1-39	116,3
	2	КР34-1	1	-41	
	3	КР36-1	1	-41	
	4	6-А-I, ℓ=570; 0,13кг	40	без черт	
	5	6-А-I, ℓ=350; 0,08кг	12	без черт.	

Арматура класса А-I по ГОСТ 5781-82.

Разраб.	Фролов		3.015-1/92.II-1-24
Исполнил	Третьякова		
Проверил	Кузина		Каркас КП39-1...КП39-5
Н.контр.	Ильин		

Стадия	Лист	Листов
Р		1

ЦНИИПРОМЗДАНИЙ

Инв.№ подл. | Подпись и дата | Взам.инв.№

КП 40-1; КП 40-3

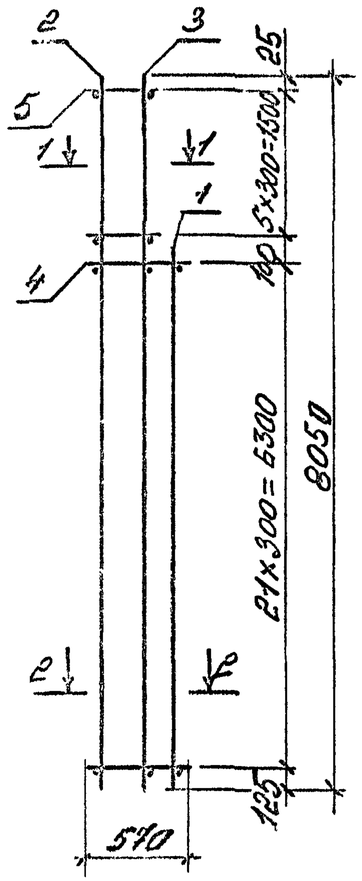

КП40-2

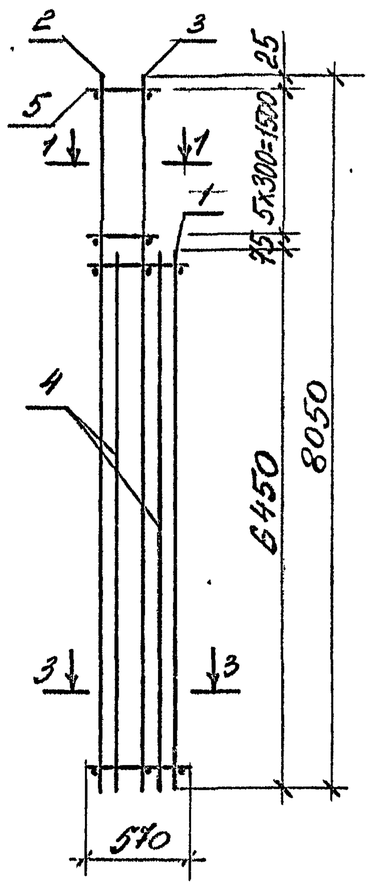

1-1

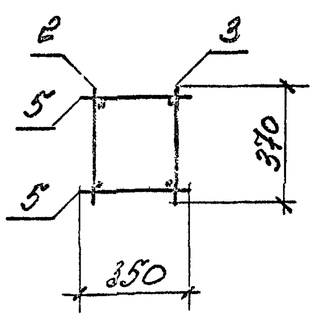

2-2

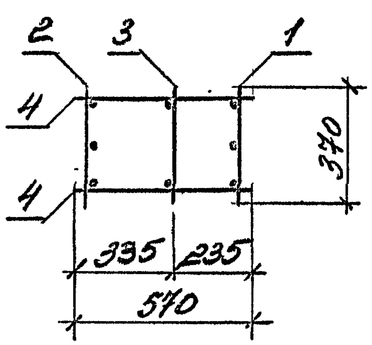

3-3

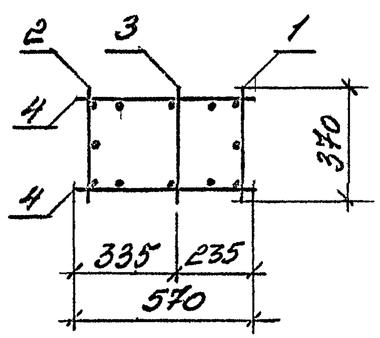

Марка каркаса	Поз.	Наименование	Кол.	Обозначение документа	Масса каркаса, кг
КП40-1	1	Каркас КР31-3	1	3.015-1/92.II-1-40	164,6
	2	КР37-1	1	-42	
	3	КР39-2	1	-42	
	4	6-А-I, ℓ=570; 0,13кг	44	без черт.	
	5	6-А-I, ℓ=350; 0,08кг	12	без черт.	
КП40-2	1	Каркас КР31-8	1	3.015-1/92.II-1-40	331,3
	2	КР37-3	1	-42	
	3	КР39-2	1	-42	
	4	КР39-4	2	-40	
	5	8-А-I, ℓ=350; 0,14кг	12	без черт.	
КП40-3	1	Каркас КР31-6	1	3.015-1/92.II-1-40	214,0
	2	КР37-2	1	-42	
	3	КР39-2	1	-42	
	4	8-А-I, ℓ=570; 0,23кг	44	без черт.	
	5	8-А-I, ℓ=350; 0,14кг	12	без черт.	

Арматура класса А-I по ГОСТ5781-82.

Разраб.	Фролов		3.015-1/92.II-1-25
Исполнил	Третьякова		
Проверил	Кузина		Каркас КП40-1...КП40-3
Н. контр.	Шльин		Стадия Р / Лист / Листов 1
			ЦНИИПРОМЗДАНИЙ

Ц.00219-01 43

Инв. № подл. | Подпись и дата | Взам. инв. №

КП41-1; КП41-3; КП41-4

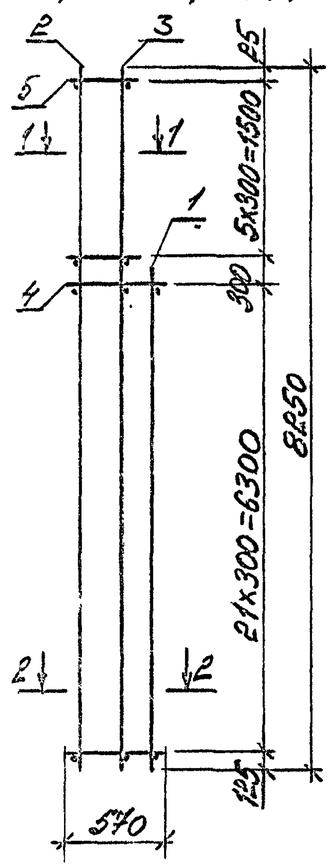

КП41-2

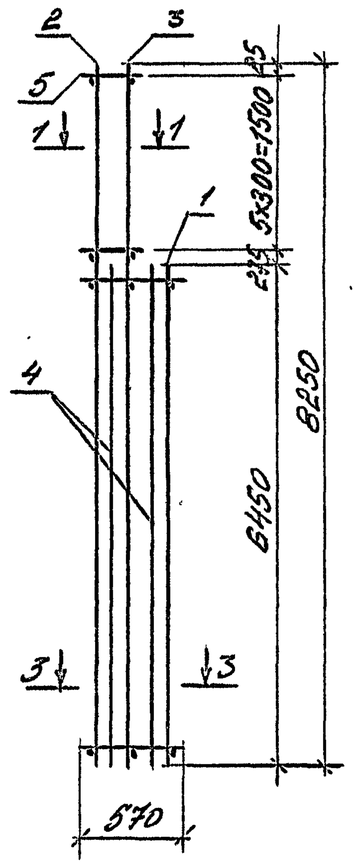

Марка каркаса	Поз.	Наименование	Кол.	Обозначение документа	Масса каркаса, кг
КП41-1	1	Каркас КР31-1	1	3.015-1/92.II-1-40	131,6
	2	КР38-1	1	-42	
	3	КР40-1	1	-42	
	4	6-А-I, ℓ=570; 0,13 кг	44	без черт.	
	5	6-А-I, ℓ=350; 0,08 кг	12	без черт.	
КП41-2	1	Каркас КР31-5	1	3.015-1/92.II-1-40	270,0
	2	КР38-3	1	-42	
	3	КР40-3	1	-42	
	4	КР32-2	2	-40	
	5	8-А-I, ℓ=350; 0,14 кг	12	без черт.	
КП41-3	1	Каркас КР31-2	1	3.015-1/92.II-1-40	153,2
	2	КР38-2	1	-41	
	3	КР40-1	1	-41	
	4	6-А-I, ℓ=570; 0,13 кг	44	без черт.	
	5	6-А-I, ℓ=350; 0,08 кг	12	без черт.	
КП41-4	1	Каркас КР31-6	1	3.015-1/92.II-1-40	217,1
	2	КР38-4	1	-42	
	3	КР40-2	1	-42	
	4	8-А-I, ℓ=570; 0,23 кг	44	без черт.	
	5	8-А-I, ℓ=350; 0,14 кг	12	без черт.	

1-1

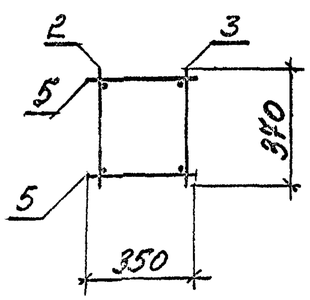

2-2

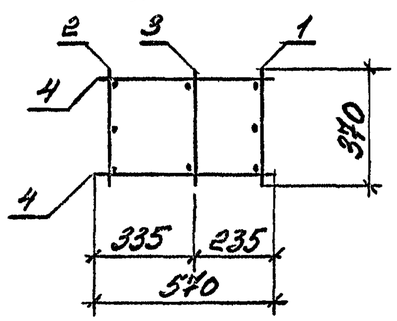

3-3

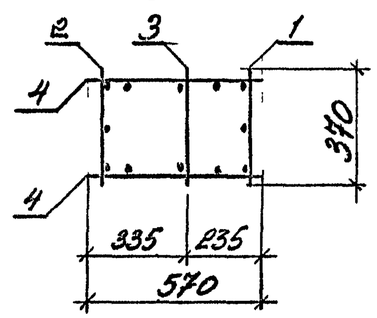

Арматура класса А-I по ГОСТ 5781-82.

Инв. № подл. | Подпись и дата | Взам. инв. №

Разраб.	Фролов		3.015-1/92.II-1-26
Исполнил	Третьякова		
Проверил	Кузина		Каркас КП41-1...КП41-4
Н.контр.	Ильин		

Стадия	Лист	Листов
Р		1

ЦНИИПРОМЗДАНИЙ

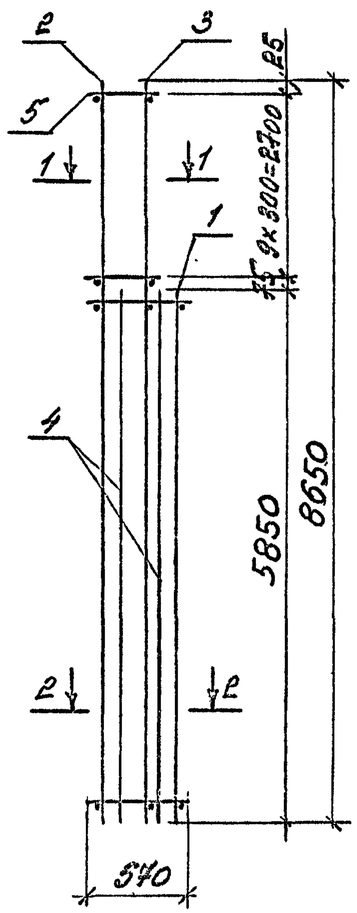

1-1

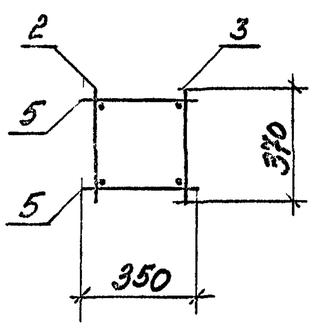

2-2

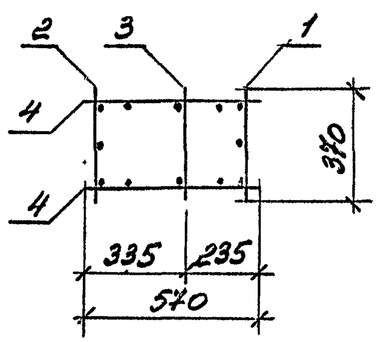

Марка каркаса	Поз.	Наименование	Кол.	Обозначение документа	Масса каркаса, кг
КП42-1	1	Каркас КР29-8	1	3.015-1/92.II-1-39	253,7
	2	КР41-2	1	-43	
	3	КР43-1	1	-43	
	4	КР30-1	2	-39	
	5	8-А-I, ℓ=350; 0,14 кг	20	без черт.	
КП42-2	1	Каркас КР29-4	1	3.015-1/92.II-1-39	200,0
	2	КР41-1	1	-43	
	3	КР43-1	1	-43	
	4	КР30-1	2	-39	
	5	6-А-I, ℓ=350; 0,08 кг	20	без черт.	
КП42-3	1	Каркас КР29-8	1	3.015-1/92.II-1-39	342,8
	2	КР41-2	1	-43	
	3	КР43-1	1	-43	
	4	КР30-5	2	-39	
	5	8-А-I, ℓ=350; 0,14 кг	20	без черт.	

Арматура класса А-I по ГОСТ 5781-82.

Разраб.	Фролов		3.015-1/92.II-1-27
Исполнил	Третьякова		
Проверил	Кузина		Каркас КП42-1...КП42-3
Н. контр.	Ильин		

Стадия	Лист	Листов
Р		1

ЦНИИПРОМЗДАНИЙ

Ц.00219-01 45

КП43-4

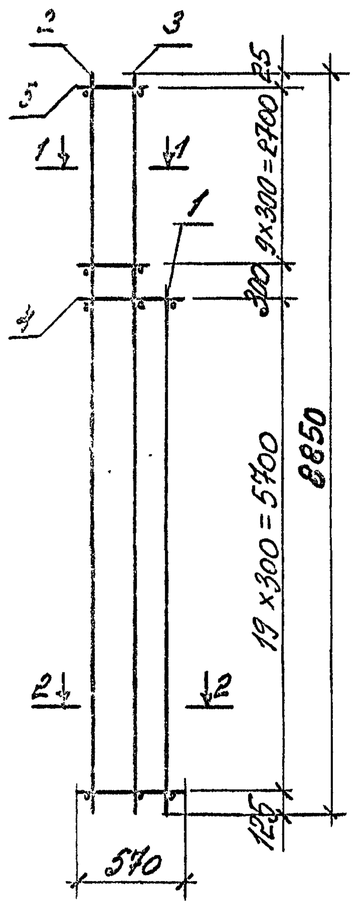

КП43-1...КП43-3; КП43-5

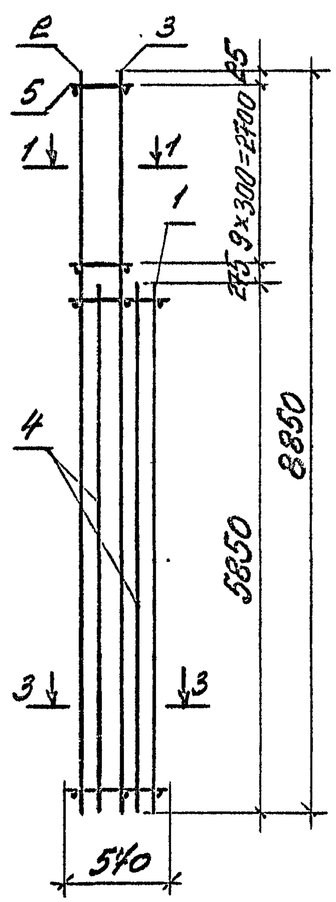

1-1

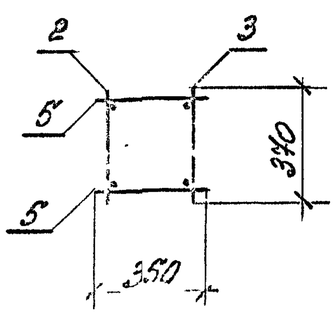

2-2

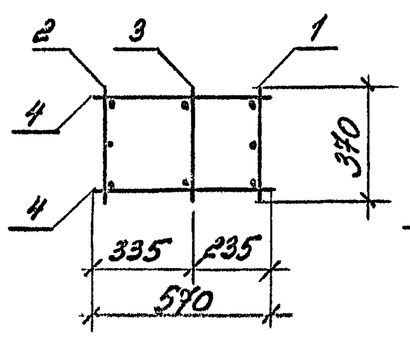

3-3

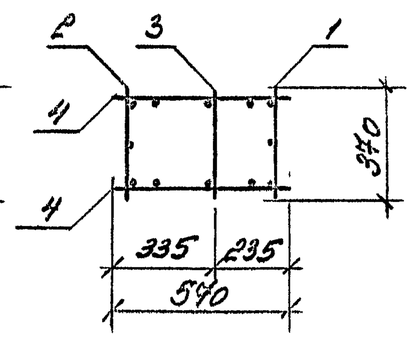

Марка каркаса	Поз.	Наименование	Кол.	Обозначение документа	Масса каркаса, кг
КП43-1	1	Каркас КР29-5	1	3.015-1/92.II-1-39	245,5
	2	КР42-3	1	-43	
	3	КР44-2	1	-43	
	4	КР30-2	2	-39	
	5	8-А-I, ℓ=350; 0,14кг	20	без черт.	
КП43-2	1	Каркас КР29-6	1	3.015-1/92.II-1-39	305,3
	2	КР42-3	1	-43	
	3	КР44-2	1	-43	
	4	КР30-4	2	-39	
	5	8-А-I, ℓ=350; 0,14кг	20	без черт.	
КП43-3	1	Каркас КР29-6	1	3.015-1/92.II-1-39	230,3
	2	КР42-2	1	-43	
	3	КР44-2	1	-43	
	4	КР30-1	2	-39	
	5	6-А-I, ℓ=350; 0,08кг	20	без черт.	
КП43-4	1	Каркас КР29-4	1	3.015-1/92.II-1-39	156,9
	2	КР42-1	1	-43	
	3	КР44-1	1	-43	
	4	6-А-I, ℓ=570; 0,13кг	40	без черт.	
	5	6-А-I, ℓ=350; 0,08кг	20	без черт.	
КП43-5	1	Каркас КР29-8	1	3.015-1/92.II-1-39	355,0
	2	КР42-4	1	-43	
	3	КР44-2	1	-43	
	4	КР30-5	2	-39	
	5	8-А-I, ℓ=350; 0,14кг	20	без черт.	

Арматура класса А-I и А-III по ГОСТ 5781-82.

Разраб.	Фролов		3.015-1/92.II-1-28
Исполнил	Третьякова		
Проверил	Кузина		
Н. контр.	Ильин		Каркас КП43-1... КП43-5

Стадия	Лист	Листов
Р		1

ЦНИИЦПРОМЗДАНИЙ

Ц-Е. № подл. | Подпись и дата | Взам. инв. №

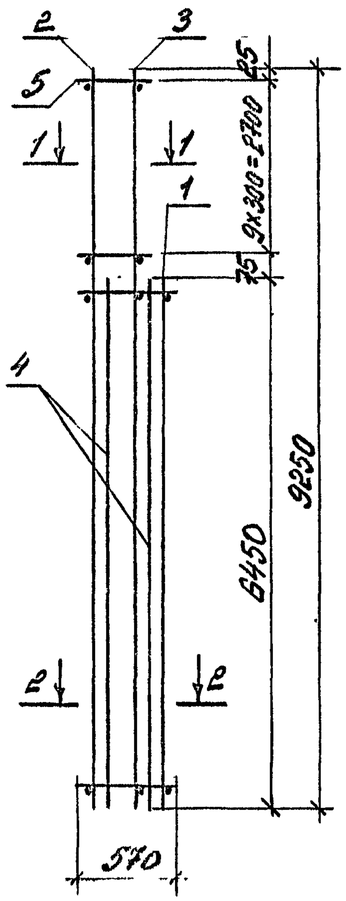

Марка каркаса	Поз.	Наименование	Кол.	Обозначение документа	Масса каркаса, кг
КП44-1	1	Каркас КР31-5	1	3.015-1/92.II-1-40	238,9
	2	КР45-1	1	-44	
	3	КР47-1	1	-44	
	4	КР32-1	2	-40	
	5	6-А-I, ℓ=350; 0,08кг	20	без черт.	
КП44-2	1	Каркас КР31-7	1	3.015-1/92.II-1-40	307,8
	2	КР45-2	1	-44	
	3	КР47-2	1	-44	
	4	КР32-3	2	-40	
	5	8-А-I, ℓ=350; 0,14кг	20	без черт.	
КП44-3	1	Каркас КР31-8	1	3.015-1/92.II-1-40	376,4
	2	КР45-2	1	-44	
	3	КР47-2	1	-44	
	4	КР32-5	2	-41	
	5	8А-I, ℓ=350; 0,14кг	20	без черт.	

1-1

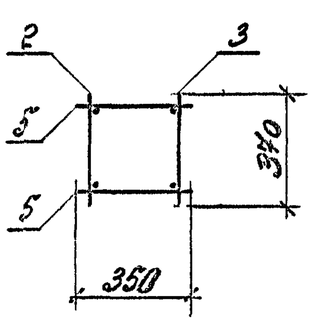

2-2

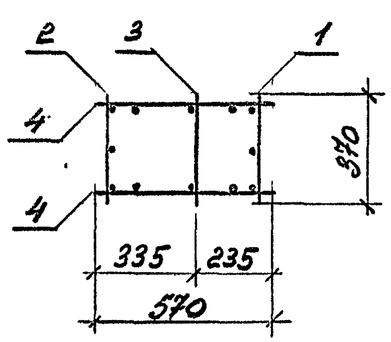

Арматура класса А-I по ГОСТ 5781-82.

Разраб.	Фролов		3.015-1/92.II-1-29
Исполнил	Третьякова		
Проверил	Кузина		Каркас КП44-1...КП44-3
Н. контр.	Ильин		

Стадия	Лист	Листов
Р		1

ЦНИИПРОМЗДАНИЙ

Инв. № подл. | Подпись и дата | Взам. инв. №

КП45-1

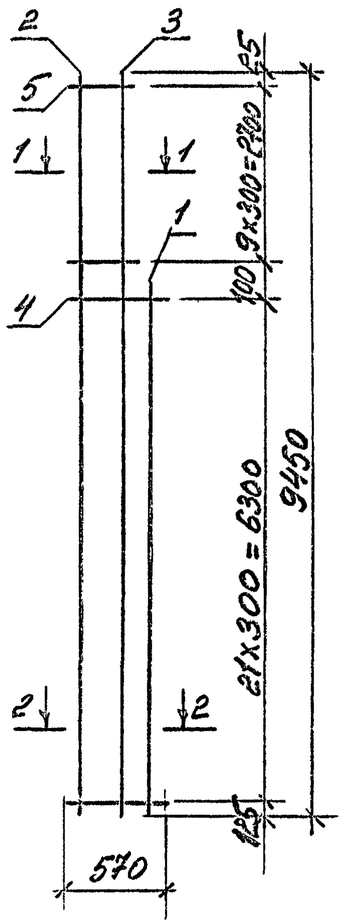

КП45-2...45-5

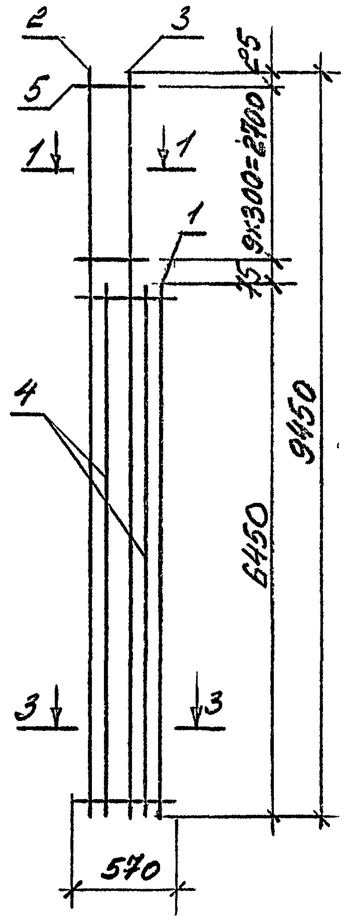

1-1

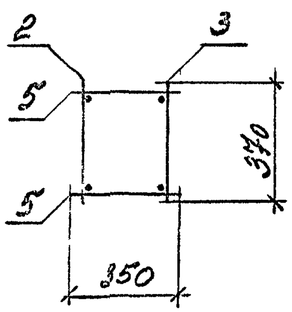

2-2

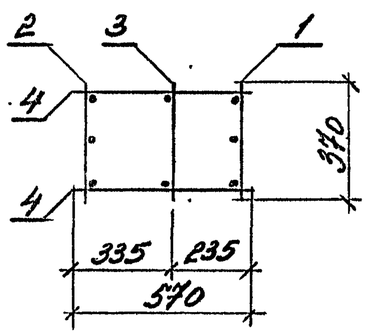

3-3

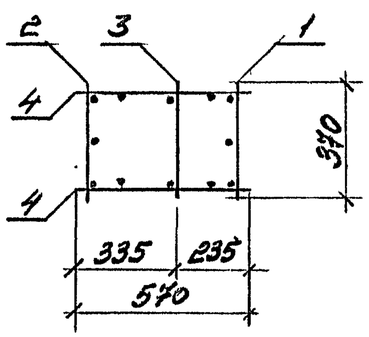

Марка каркаса	Поз.	Наименование	Кол.	Обозначение документа	Масса каркаса, кг
КП45-1	1	Каркас КР31-4	1	3.015-1/92.II-1-40	180,6
	2	КР46-2	1	-44	
	3	КР48-2	1	-44	
	4	6-А-I, ℓ=570; 0,23кг	44	без черт.	
	5	6-А-I, ℓ=350; 0,08кг	20	без черт.	
КП45-2	1	Каркас КР31-7	1	3.015-1/92.II-1-40	313,8
	2	КР46-3	1	-44	
	3	КР48-1	1	-44	
	4	КР32-3	2	-40	
	5	8-А-I, ℓ=350; 0,14кг	20	без черт.	
КП45-3	1	Каркас КР31-5	1	3.015-1/92.II-1-40	255,0
	2	КР46-1	1	-44	
	3	КР48-2	1	-44	
	4	КР32-1	2	-40	
	5	8-А-I, ℓ=350; 0,14кг	20	без черт.	
КП45-4	1	Каркас КР31-6	1	3.015-1/92.II-1-40	282,8
	2	КР46-2	1	-44	
	3	КР48-2	1	-44	
	4	КР32-2	2	-40	
	5	8-А-I, ℓ=350; 0,14кг	20	без черт.	
КП45-5	1	Каркас КР31-8	1	3.015-1/92.II-1-40	391,3
	2	КР46-3	1	-44	
	3	КР48-2	1	-44	
	4	КР32-5	2	-40	
	5	8-А-I, ℓ=350; 0,14кг	20	без черт.	

Разраб.	Фролов	
Исполнил	Третьякова	
Проверил	Кузина	
Н. контр.	Ильин	

3.015-1/92.II-1-30

Каркас КП45-1... КП45-5

Стадия	Лист	Листов
Р		1

ЦНИИПРОМЗДАНИЙ

Ц.00219-01 48

Инв. № подл. | Подпись и дата | Взам. инв. №

КР1; КР2

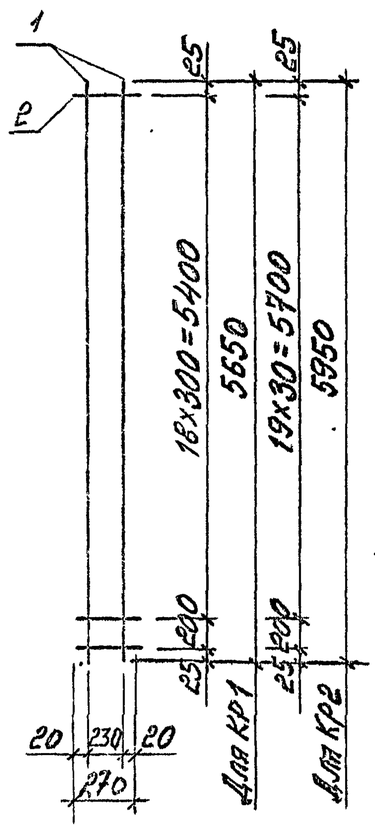

КР3; КР4

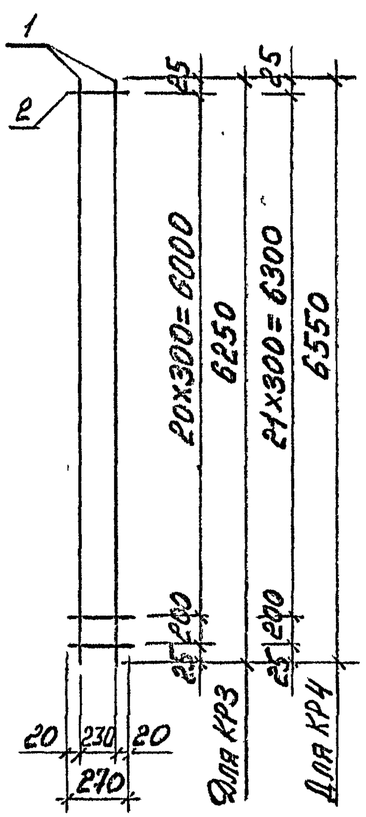

Марка каркаса	Поз.	Наименование	Кол.	Масса ед., кг	Общая масса, кг
КР1-1	1	18-А-III, ℓ=5650	2	11,3	23,8
	2	6-А-I, ℓ=270	20	0,06	
КР1-2	1	22-А-III, ℓ=5650	2	16,9	35,0
	2	6-А-I, ℓ=270	20	0,06	
КР2-1	1	16-А-III, ℓ=5950	2	9,4	20,1
	2	6-А-I, ℓ=270	21	0,06	
КР2-2	1	20-А-III, ℓ=5950	2	14,7	30,7
	2	6-А-I, ℓ=270	21	0,06	
КР2-3	1	22-А-III, ℓ=5950	2	17,8	36,9
	2	6-А-I, ℓ=270	21	0,06	
КР2-4	1	25-А-III, ℓ=5950	2	22,8	47,9
	2	8-А-I, ℓ=270	21	0,11	
КР3-1	1	22-А-III, ℓ=6250	2	18,7	38,7
	2	6-А-I, ℓ=270	22	0,06	
КР4-1	1	16-А-III, ℓ=6550	2	10,3	22,0
	2	6-А-I, ℓ=270	23	0,06	
КР4-2	1	22-А-III, ℓ=6550	2	19,6	40,6
	2	6-А-I, ℓ=270	23	0,06	

Арматура класса А-I и А-III по ГОСТ 5781-82.

Разраб.	Фролов		3.015-1/92.II-1-31
Исполн.	Третьякова		
Проверил	Кузьина		Каркас КР1-1; КР1-2; КР2-1...КР2-4; КР3-1; КР4-1; КР4-2
Н. контр.	Шабин		Стадия: Р; Лист: ; Листов: 1

ЦНИИПРОМЗДАНИЙ

Инв. № подл. | Подпись и дата | Взам. инв. №

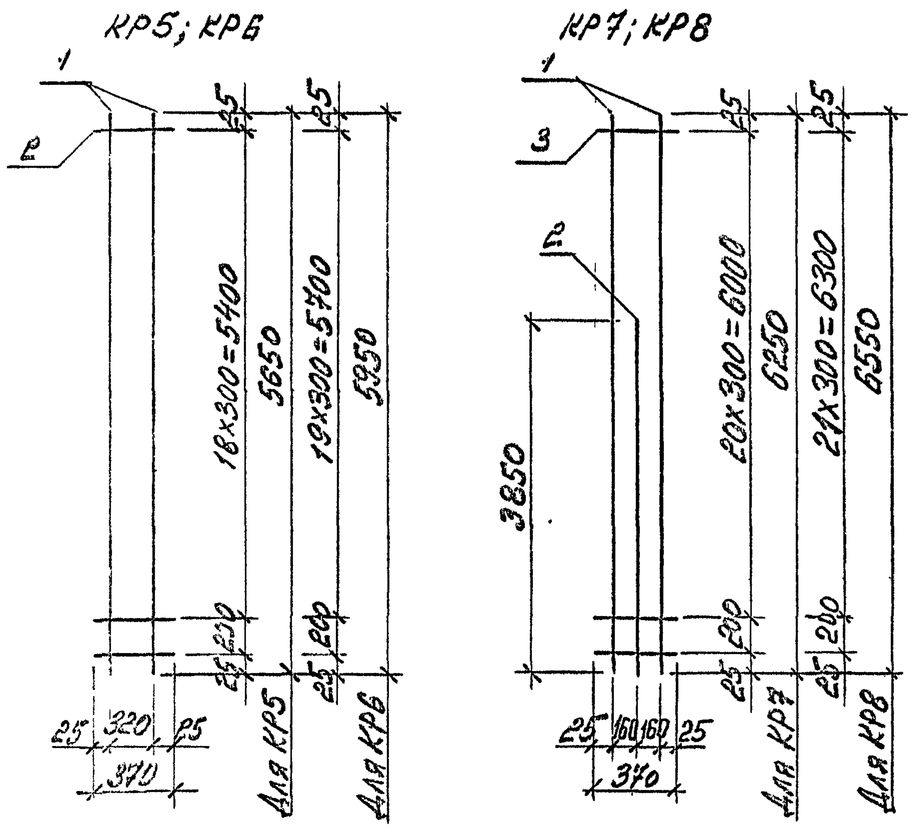

Марка каркаса	Поз.	Наименование	Кол.	Масса ед., кг	Общая масса, кг
КР5-1	1	22-А-III, ℓ=5650	2	16,9	35,4
	2	6-А-I, ℓ=370	20	0,08	
КР5-2	1	25-А-III, ℓ=5650	2	21,7	46,4
	2	8-А-I, ℓ=370	20	0,15	
КР6-1	1	20-А-III, ℓ=5950	2	14,7	31,1
	2	6-А-I, ℓ=370	21	0,08	
КР6-2	1	22-А-III, ℓ=5950	2	17,8	37,3
	2	6-А-I, ℓ=370	21	0,08	
КР6-3	1	25-А-III, ℓ=5950	2	22,8	48,8
	2	8-А-I, ℓ=370	21	0,15	
КР7-1	1	22-А-III, ℓ=6250	2	18,7	50,7
	2	22-А-III, ℓ=3850	1	11,5	
	3	6-А-I, ℓ=370	22	0,08	
КР7-2	1	25-А-III, ℓ=6250	2	24,0	66,1
	2	25-А-III, ℓ=3850	1	14,8	
	3	8-А-I, ℓ=370	22	0,15	
КР8-1	1	16-А-III, ℓ=6550	2	10,3	25,8
	2	12-А-III, ℓ=3850	1	3,4	
	3	6-А-I, ℓ=370	23	0,08	
КР8-2	1	18-А-III, ℓ=6550	2	13,1	35,7
	2	18-А-III, ℓ=3850	1	7,7	
	3	6-А-I, ℓ=370	23	0,08	
КР8-3	1	20-А-III, ℓ=6550	2	16,2	40,3
	2	16-А-III, ℓ=3850	1	6,1	
	3	6-А-I, ℓ=370	23	0,08	
КР8-4	1	22-А-III, ℓ=6550	2	19,6	48,7
	2	18-А-III, ℓ=3850	1	7,7	
	3	6-А-I, ℓ=370	23	0,08	
КР8-5	1	22-А-III, ℓ=6550	2	19,6	52,5
	2	22-А-III, ℓ=3850	1	11,5	
	3	6-А-I, ℓ=370	23	0,08	
КР8-6	1	25-А-III, ℓ=6550	2	25,2	68,7
	2	25-А-III, ℓ=3850	1	14,8	
	3	8-А-I, ℓ=370	23	0,15	

Арматура класса А-I и А-III по ГОСТ 5781-82.

Разраб.	Фролов		3.015-1/92.II-1-32
Исполнил	Третьякова		
Проверил	Кузина		Каркас КР5-1; КР5-2; КР6-1...КР6-3; КР7-1; КР7-2; КР8-1...КР8-6
Н. контр.	Шльин		Стадия Р / Лист / Листов 1
			ЦНИИПРОМЗДАНИЙ

Ц.00219-01 50

Инв. № подл. | Подпись и дата | Взам. инв. №

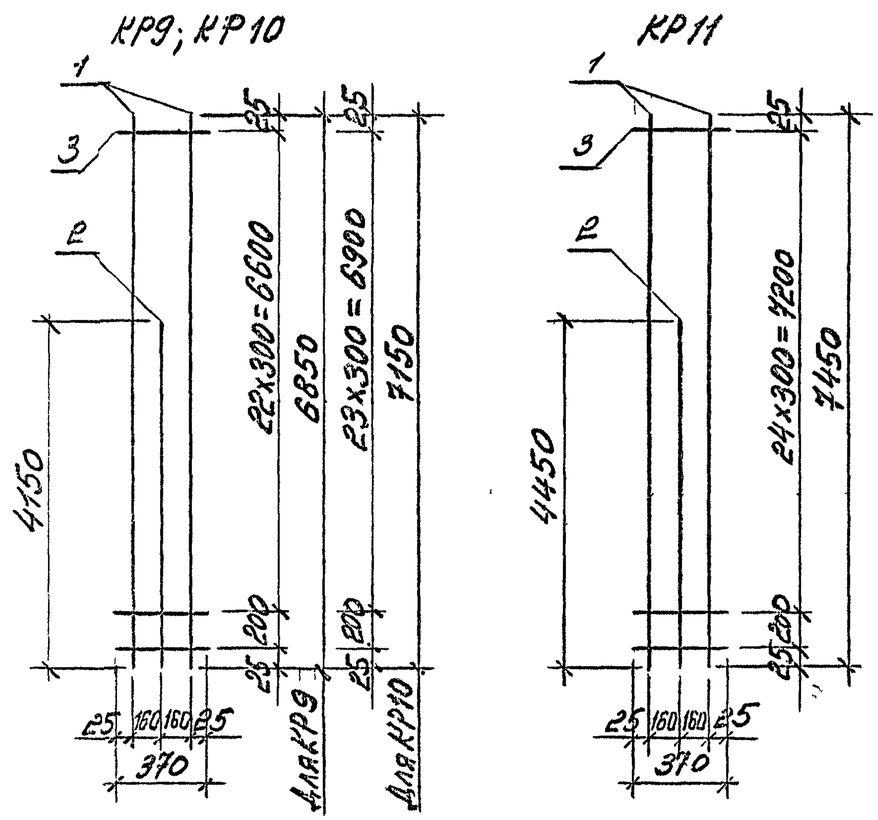

Марка каркаса	Поз.	Наименование	Кол.	Масса ед., кг	Общая масса, кг
КР9-1	1	22-А-III, ℓ=6850	2	20,4	51,0
	2	18-А-III, ℓ=4150	1	8,3	
	3	6-А-I, ℓ=370	24	0,08	
КР9-2	1	22-А-III, ℓ=6850	2	20,4	55,1
	2	22-А-III, ℓ=4150	1	12,4	
	3	6-А-I, ℓ=370	24	0,08	
КР9-3	1	25-А-III, ℓ=6850	2	26,3	72,2
	2	25-А-III, ℓ=4150	1	16,0	
	3	8-А-I, ℓ=370	24	0,15	
КР10-1	1	18-А-III, ℓ=7150	2	11,3	28,3
	2	12-А-III, ℓ=4150	1	3,7	
	3	6-А-I, ℓ=370	25	0,08	

Марка каркаса	Поз.	Наименование	Кол.	Масса ед., кг	Общая масса, кг
КР10-2	1	16-А-III, ℓ=7150	2	11,3	31,1
	2	16-А-III, ℓ=4150	1	6,5	
	3	6-А-I, ℓ=370	25	0,08	
КР10-3	1	18-А-III, ℓ=7150	2	14,3	37,1
	2	16-А-III, ℓ=4150	1	6,5	
	3	6-А-I, ℓ=370	25	0,08	
КР10-4	1	22-А-III, ℓ=7150	2	21,4	48,5
	2	12-А-III, ℓ=4150	1	3,7	
	3	6-А-I, ℓ=370	25	0,08	
КР10-5	1	22-А-III, ℓ=7150	2	21,4	57,2
	2	22-А-III, ℓ=4150	1	12,4	
	3	6-А-I, ℓ=370	25	0,08	
КР10-6	1	25-А-III, ℓ=7150	2	27,4	74,5
	2	25-А-III, ℓ=4150	1	15,9	
	3	8-А-I, ℓ=370	25	0,15	
КР11-1	1	22-А-III, ℓ=7450	2	22,2	53,5
	2	16-А-III, ℓ=4450	1	7,0	
	3	6-А-I, ℓ=370	26	0,08	
КР11-2	1	25-А-III, ℓ=7450	2	28,6	78,2
	2	25-А-III, ℓ=4450	1	17,1	
	3	8-А-I, ℓ=370	26	0,15	

Арматура класса А-I и А-III по ГОСТ 5781-82

Разраб.	Фролов		3.015-1/92.II-1-33
Исполнил	Третьякова		
Проверил	Кузина		Каркас КР9-1...КР9-3; КР10-1...КР10-6; КР11-1; КР11-2
Н. контр.	Ильин		Стадия Р / Лист / Листов 1

ЦНИИПРОМЗДАНИЙ

Ц 00219-01 51

Инв. № подл. | Подпись и дата | Взам. инв. №

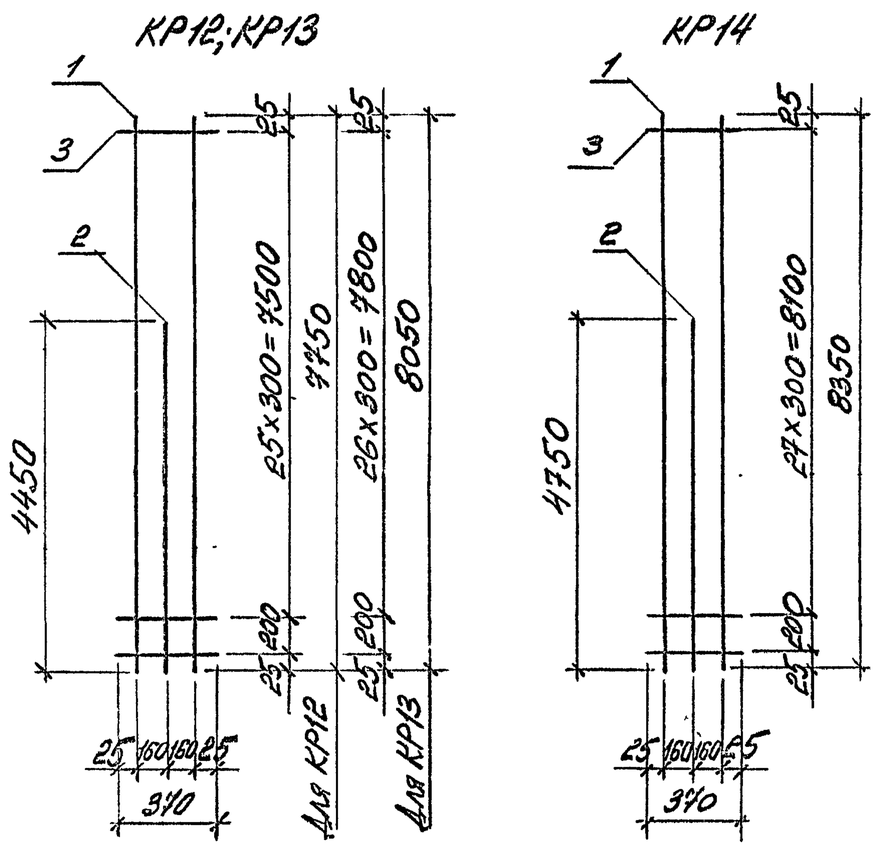

Марка каркаса	Поз.	Наименование	Кол.	Масса ед., кг	Общая масса, кг
КР12-1	1	16-А-III, ℓ=7750	2	12,2	30,6
	2	12-А-III, ℓ=4450	1	4,0	
	3	6-А-I, ℓ=370	27	0,08	
КР12-2	1	18-А-III, ℓ=7750	2	15,5	40,2
	2	16-А-III, ℓ=4450	1	7,0	
	3	6-А-I, ℓ=370	27	0,08	
КР12-3	1	22-А-III, ℓ=7750	2	23,1	57,3
	2	18-А-III, ℓ=4450	1	8,9	
	3	6-А-I, ℓ=370	27	0,08	
КР12-4	1	25-А-III, ℓ=7750	2	29,8	80,8
	2	25-А-III, ℓ=4450	1	17,1	
	3	8-А-I, ℓ=370	27	0,15	

Марка каркаса	Поз.	Наименование	Кол.	Масса ед., кг	Общая масса, кг
КР13-1	1	22-А-III, ℓ=8050	2	24,0	63,5
	2	22-А-III, ℓ=4450	1	13,3	
	3	6-А-I, ℓ=370	28	0,08	
КР13-2	1	25-А-III, ℓ=8050	2	30,9	83,1
	2	25-А-III, ℓ=4450	1	17,1	
	3	8-А-I, ℓ=370	28	0,15	
КР14-1	1	16-А-III, ℓ=8350	2	13,2	32,9
	2	12-А-III, ℓ=4750	1	4,2	
	3	6-А-I, ℓ=370	29	0,08	
КР14-2	1	18-А-III, ℓ=8350	2	16,7	45,2
	2	18-А-III, ℓ=4750	1	9,5	
	3	6-А-I, ℓ=370	29	0,08	
КР14-3	1	20-А-III, ℓ=8350	2	20,6	55,2
	2	20-А-III, ℓ=4750	1	11,7	
	3	6-А-I, ℓ=370	29	0,08	
КР14-4	1	22-А-III, ℓ=8350	2	24,9	61,6
	2	18-А-III, ℓ=4750	1	9,5	
	3	6-А-I, ℓ=370	29	0,08	
КР14-5	1	25-А-III, ℓ=8350	2	32,0	86,6
	2	25-А-III, ℓ=4750	1	18,2	
	3	8-А-I, ℓ=370	29	0,15	

Арматура класса А-I и А-III по ГОСТ 5781-82

Разраб.	Фролов		3.015-1/92.II-1-34
Исполнил	Третьякова		
Проверил	Кузина		Каркас КР12-1...КР12-5; КР13-1; КР14-1...КР14-5
Н. контр.	Ильин		Стадия Р · Лист · Листов 1
			ЦНИИПРОМЗДАНИЙ

Инв. №№ 1; 2; Подпись и дата; Взам. инв. №

КР15; КР16

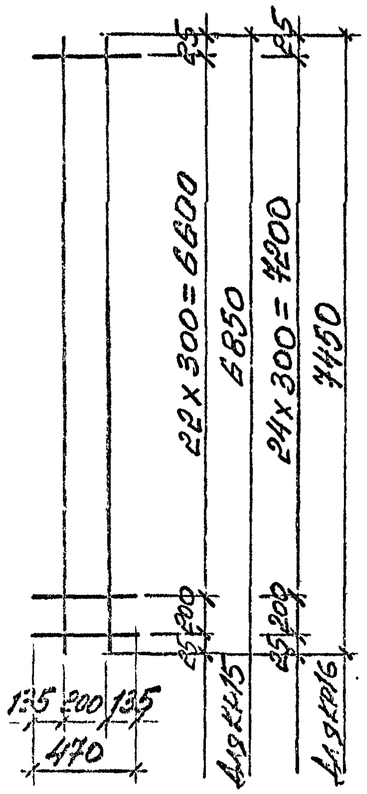

КР17

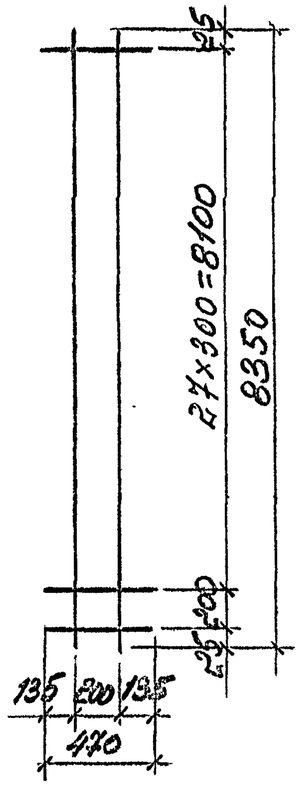

КР18

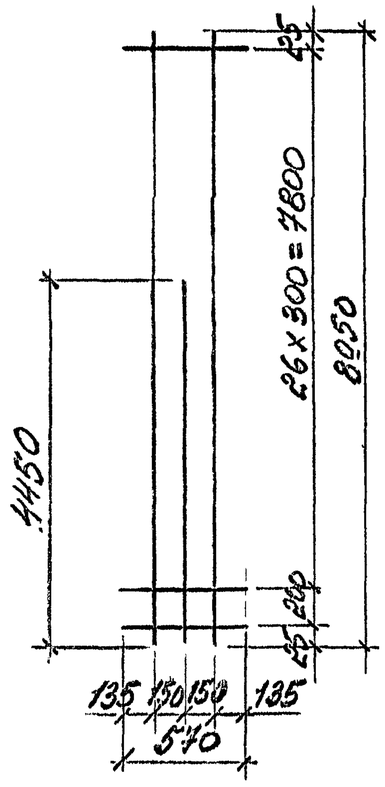

Марка каркаса	Поз.	Наименование	Кол.	Масса ед., кг	Общая масса, кг
КР17-1	1	14-А-III, ℓ=8350	2	10,1	23,1
	2	6-А-I, ℓ=470	29	0,10	
КР17-2	1	16-А-III, ℓ=8350	2	13,2	29,3
	2	6-А-I, ℓ=470	29	0,10	
КР17-3	1	18-А-III, ℓ=8350	2	16,7	36,3
	2	6-А-I, ℓ=470	29	0,10	
КР18-1	1	16-А-III, ℓ=8050	2	12,7	36,0
	2	16-А-III, ℓ=4450	1	7,0	
	3	6-А-I, ℓ=570	28	0,13	
КР18-2	1	18-А-III, ℓ=8050	2	17,1	46,7
	2	18-А-III, ℓ=4450	1	8,9	
	3	6-А-I, ℓ=570	28	0,13	

Марка каркаса	Поз.	Наименование	Кол.	Масса ед., кг	Общая масса, кг
КР15-1	1	18-А-III; ℓ=6850	2	13,7	29,8
	2	6-А-I, ℓ=470	24	0,10	
КР15-2	1	22-А-III, ℓ=6850	2	20,4	45,4
	2	8-А-I, ℓ=470	24	0,13	
КР16-1	1	16-А-III, ℓ=7450	2	11,8	26,2
	2	6-А-I, ℓ=470	26	0,10	
КР16-2	1	18-А-III, ℓ=7450	2	14,9	32,4
	2	6-А-I, ℓ=470	26	0,10	
КР16-3	1	25-А-III, ℓ=7450	2	28,6	62,2
	2	8-А-I, ℓ=470	26	0,13	

Арматура класса А-I и А-III по ГОСТ 5781-82.

Разраб.	Фролов		3.015-1/92.II-1-35
Исполн.	Третякова		
Проверил	Кузина		
Н. контр.	Шубин		Каркас КР15-1; КР15-2; КР18-1...КР16-3; КР17-1...КР17-3; КР18-1; КР18-2

Стадия	Лист	Листов
Р		1

ЦНИИПРОМЗДАНИЙ

Взам. инв. № | Подп. и дата | Инв. № подл.

КР19

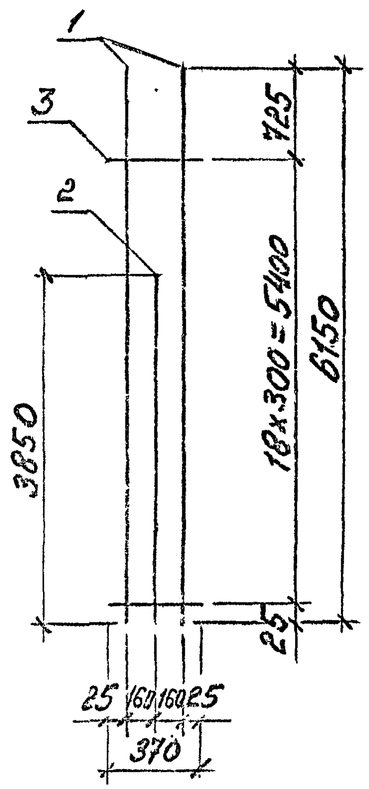

КР20

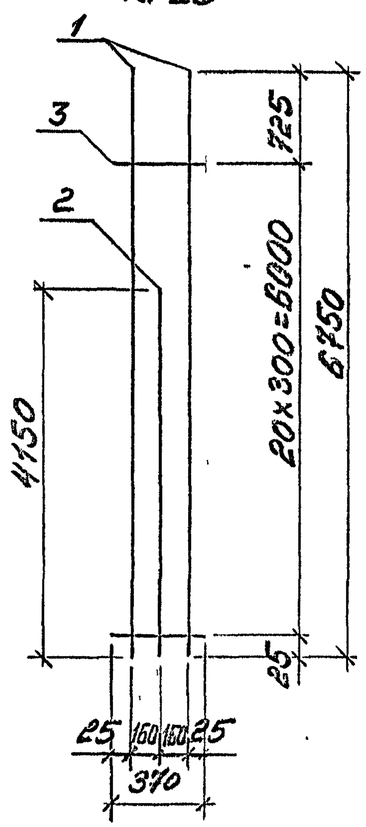

Марка каркаса	Поз.	Наименование	Кол.	Масса ед., кг	Общая масса, кг
КР19-1	1	16-А-III; ℓ=6150	2	9,7	27,0
	2	16-А-III; ℓ=3850	1	6,1	
	3	6-А-I; ℓ=370	19	0,08	
КР19-2	1	20-А-III; ℓ=6150	2	15,2	38,0
	2	16-А-III; ℓ=3850	1	6,1	
	3	6-А-I; ℓ=370	19	0,08	
КР19-3	1	22-А-III; ℓ=6150	2	18,4	46,0
	2	18-А-III, ℓ=3850	1	7,7	
	3	6-А-I, ℓ=370	19	0,08	
КР19-4	1	25-А-III; ℓ=6150	2	23,6	56,2
	2	16-А-III, ℓ=3850	1	6,1	
	3	8-А-I; ℓ=370	19	0,15	
КР19-5	1	25-А-III, ℓ=6150	2	23,6	57,8
	2	18-А-III, ℓ=3850	1	7,7	
	3	8-А-I, ℓ=370	19	0,15	
КР20-1	1	18-А-III, ℓ=6750	2	13,5	33,7
	2	14-А-III, ℓ=4150	1	5,0	
	3	6-А-I, ℓ=370	21	0,08	
КР20-2	1	20-А-III, ℓ=6750	2	16,6	41,4
	2	16-А-III, ℓ=4150	1	6,5	
	3	6-А-I, ℓ=370	21	0,08	
КР20-3	1	20-А-III, ℓ=6750	2	16,6	43,2
	2	18-А-III, ℓ=4150	1	8,3	
	3	6-А-I, ℓ=370	21	0,08	
КР20-4	1	22-А-III, ℓ=6750	2	20,2	52,3
	2	20-А-III, ℓ=4150	1	10,2	
	3	6-А-I, ℓ=370	21	0,08	
КР20-5	1	22-А-III, ℓ=6750	2	20,2	54,5
	2	22-А-III, ℓ=4150	1	12,4	
	3	6-А-I, ℓ=370	21	0,08	
КР20-6	1	25-А-III, ℓ=6750	2	25,9	67,4
	2	22-А-III, ℓ=4150	1	12,4	
	3	8-А-I, ℓ=370	21	0,15	
КР20-7	1	25-А-III, ℓ=6750	2	25,9	70,9
	2	25-А-III, ℓ=4150	1	15,9	
	3	8-А-I, ℓ=370	21	0,15	

Арматура класса А-I и А-III по ГОСТ 5781-82.

Инв. № подл. | Подпись и дата | Взам. инв. №

Разраб.	Фролов		3.015-1/92.II-1-36
Исполнил	Третьякова		
Проверил	Кузина		
Н. контр.	Шабин		Каркас КР19-1... КР19-5; КР20-1...КР20-7

Стадия	Лист	Листов
Р		1

ЦНИИПРОМЗДАНИЙ

КР21

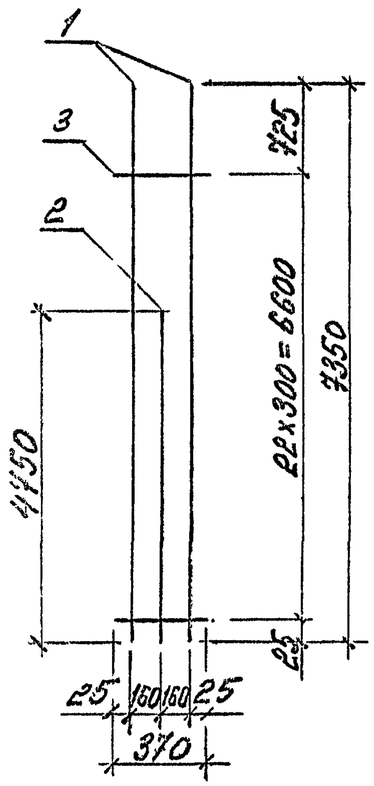

КР22

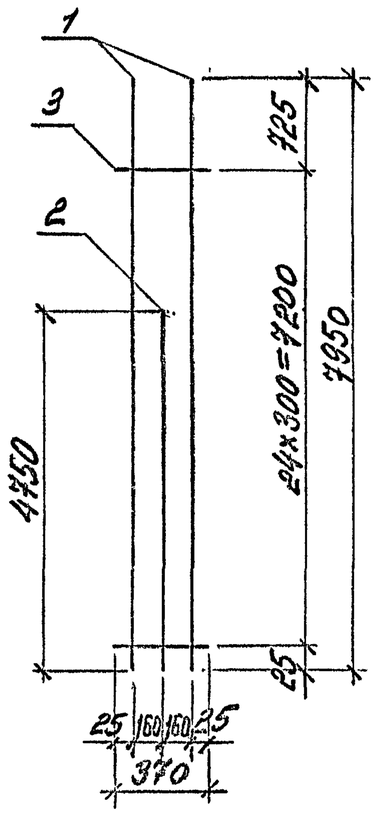

Марка каркаса	Поз.	Наименование	Кол.	Масса ед., кг	Общая масса, кг
КР21-1	1	20-А-III, ℓ=7350	2	18,1	43,7
	2	14-А-III, ℓ=4750	1	5,7	
	3	6-А-I, ℓ=370	23	0,08	
КР21-2	1	20-А-III, ℓ=7350	2	18,1	47,5
	2	18-А-III, ℓ=4750	1	9,5	
	3	6-А-I, ℓ=370	23	0,08	
КР21-3	1	22-А-III, ℓ=7350	2	22,0	55,3
	2	18-А-III, ℓ=4750	1	9,5	
	3	6-А-I, ℓ=370	23	0,08	
КР21-4	1	25-А-III, ℓ=7350	2	28,2	69,4
	2	18-А-III, ℓ=4750	1	9,5	
	3	8-А-I, ℓ=370	23	0,15	

Марка каркаса	Поз.	Наименование	Кол.	Масса ед., кг	Общая масса, кг
КР22-1	1	18-А-III, ℓ=7950	2	15,9	41,3
	2	16-А-III, ℓ=4750	1	7,5	
	3	6-А-I, ℓ=370	25	0,08	
КР22-2	1	20-А-III, ℓ=7950	2	19,6	46,9
	2	14-А-III, ℓ=4750	1	5,7	
	3	6-А-I, ℓ=370	25	0,08	
КР22-3	1	22-А-III, ℓ=7950	2	23,7	58,9
	2	18-А-III, ℓ=4750	1	9,5	
	3	6-А-I, ℓ=370	25	0,08	
КР22-4	1	25-А-III, ℓ=7950	2	30,5	74,3
	2	18-А-III, ℓ=4750	1	9,5	
	3	8-А-I, ℓ=370	25	0,15	
КР22-5	1	25-А-III, ℓ=7950	2	30,5	83,0
	2	25-А-III, ℓ=4750	1	18,2	
	3	8-А-I, ℓ=370	25	0,15	

Арматура класса А-I и А-III по ГОСТ 5781-82.

Разраб.	Фролов		3.015-1/92. II-1-37
Исполнил	Третьякова		
Проверил	Кузина		
Н. контр.	Цильин		Каркас КР21-1... КР21-4; КР22-1... КР22-5

Стадия	Лист	Листов
Р		1

ЦНИИПРОМЗДАНИЙ

Инв. № подл. | Подпись и дата | Взам. инв. №

КР23

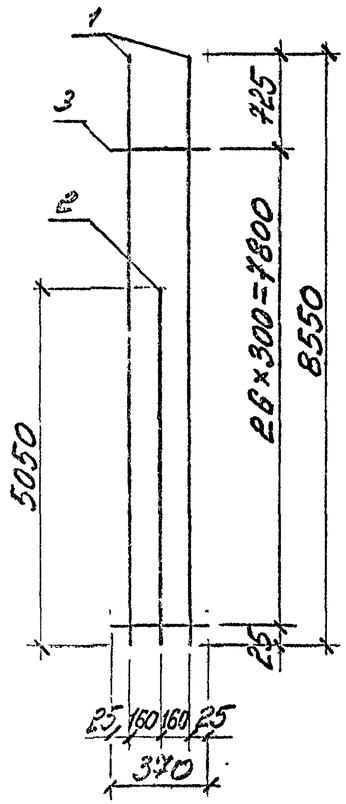

КР24; КР25; КР26; КР27; КР28

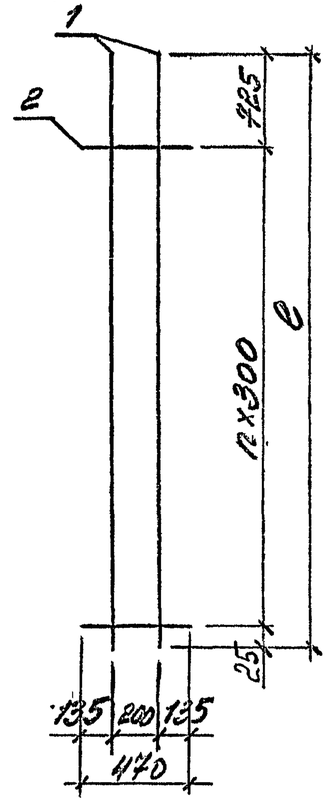

Марка каркаса	ℓ, мм	n
КР24	6150	18
КР25	6750	20
КР26	7350	22
КР27	7950	24
КР28	8550	26

Марка каркаса	Поз.	Наименование	Кол.	Масса ед., кг	Общая масса, кг
КР23-1	1	20-А-III, ℓ=8550	2	21,1	50,5
	2	14-А-III, ℓ=5050	1	6,1	
	3	6-А-I, ℓ=370	27	0,08	
КР23-2	1	22-А-III, ℓ=8550	2	25,5	63,3
	2	18-А-III, ℓ=5050	1	10,1	
	3	6-А-I, ℓ=370	27	0,08	
КР23-3	1	25-А-III, ℓ=8550	2	32,8	79,8
	2	18-А-III; ℓ=5050	1	10,1	
	3	8-А-I, ℓ=370	27	0,15	
КР23-4	1	25-А-III, ℓ=8550	2	32,8	82,2
	2	20-А-III, ℓ=5050	1	12,5	
	3	8-А-I, ℓ=370	27	0,15	

Марка каркаса	Поз.	Наименование	Кол.	Масса ед., кг	Общая масса, кг
КР24-1	1	22-А-III, ℓ=6150	2	18,4	38,7
	2	6-А-I, ℓ=470	19	0,10	
КР25-1	1	22-А-III, ℓ=6750	2	20,2	42,5
	2	6-А-I, ℓ=470	21	0,10	
КР26-1	1	20-А-III, ℓ=7350	2	18,1	38,5
	2	6-А-I, ℓ=470	23	0,10	
КР26-2	1	22-А-III, ℓ=7350	2	22,0	46,3
	2	6-А-I, ℓ=470	23	0,10	
КР26-3	1	25-А-III, ℓ=7350	2	28,2	60,8
	2	8-А-I, ℓ=470	23	0,19	
КР27-1	1	16-А-III, ℓ=7950	2	12,5	27,5
	2	6-А-I, ℓ=470	25	0,10	
КР27-2	1	18-А-III, ℓ=7950	2	15,9	34,3
	2	6-А-I, ℓ=470	25	0,10	
КР27-3	1	22-А-III, ℓ=7950	2	23,7	49,9
	2	6-А-I, ℓ=470	25	0,10	
КР27-4	1	25-А-III, ℓ=7950	2	30,5	65,8
	2	8-А-I, ℓ=470	25	0,19	
КР28-1	1	12-А-III, ℓ=8550	2	7,6	17,9
	2	6-А-I, ℓ=470	27	0,10	
КР28-2	1	18-А-III, ℓ=8550	2	17,1	36,9
	2	6-А-I, ℓ=470	27	0,10	
КР28-3	1	25-А-III, ℓ=8550	2	32,8	70,9
	2	8-А-I, ℓ=470	27	0,19	

Арматура класса А-I и А-III по ГОСТ 5781-82.

Разраб.	Фролов		3.015-1/92.II-1-38
Исполнил	Третьякова		
Проверил	Кузина		
Н. контр.	Ильин		Каркас КР23-1...КР23-4; КР24-1; КР25-1; КР26-1...КР26-3; КР27-1...КР27-4; КР28-1...КР28-3

Стадия	Лист	Листов
Р		1

ЦНИИПРОМЗДАНИЙ

Инв. № подл. | Подпись и дата | Взам. инв. №

КР29

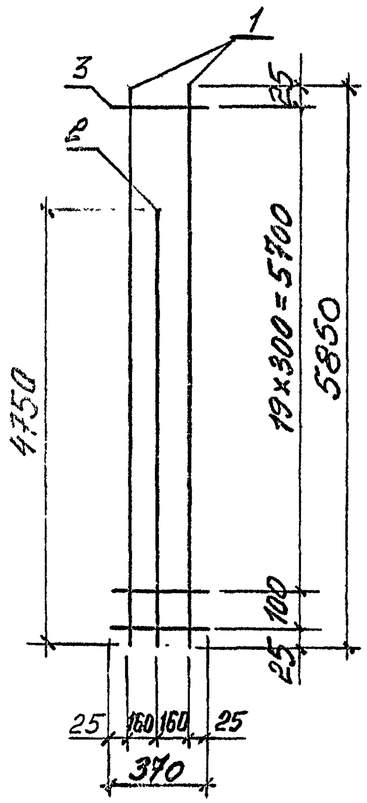

КР30

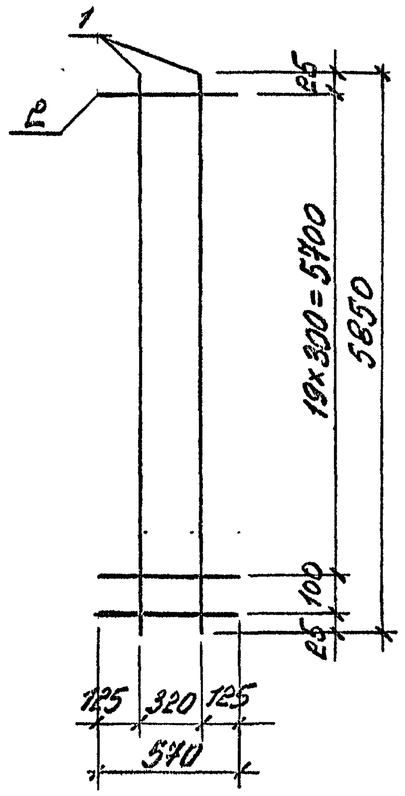

Марка каркаса	Поз.	Наименование	Кол.	Масса ед., кг	Общая масса, кг
КР29-1	1	18-А-III, ℓ=5850	2	11,7	29,3
	2	12-А-III, ℓ=4750	1	4,2	
	3	6-А-I, ℓ=370	21	0,08	
КР29-2	1	18-А-III, ℓ=5850	2	11,7	34,6
	2	18-А-III, ℓ=4750	1	9,5	
	3	6-А-I, ℓ=370	21	0,08	
КР29-3	1	20-А-III, ℓ=5850	2	14,4	38,0
	2	16-А-III, ℓ=4750	1	7,5	
	3	6-А-I, ℓ=370	21	0,08	
КР29-4	1	22-А-III, ℓ=5850	2	17,5	44,2
	2	16-А-III, ℓ=4750	1	7,5	
	3	6-А-I, ℓ=370	21	0,08	

Марка каркаса	Поз.	Наименование	Кол.	Масса ед., кг	Общая масса, кг
КР29-5	1	25-А-III, ℓ=5850	2	22,5	59,9
	2	20-А-III, ℓ=4750	1	11,7	
	3	8-А-I, ℓ=370	21	0,15	
КР29-6	1	25-А-III, ℓ=5850	2	22,5	62,4
	2	22-А-III, ℓ=4750	1	14,2	
	3	8-А-I, ℓ=370	21	0,15	
КР29-7	1	25-А-III, ℓ=5850	2	22,5	66,4
	2	25-А-III, ℓ=4750	1	18,2	
	3	8-А-I, ℓ=370	21	0,15	
КР29-8	1	28-А-III, ℓ=5850	2	28,3	71,5
	2	20-А-III, ℓ=4750	1	11,7	
	3	8-А-I, ℓ=370	21	0,15	
КР30-1	1	14-А-III, ℓ=5850	2	7,1	16,9
	2	6-А-I, ℓ=570	21	0,13	
КР30-2	1	16-А-III, ℓ=5850	2	9,2	21,1
	2	6-А-I, ℓ=570	21	0,13	
КР30-3	1	18-А-III, ℓ=5850	2	11,7	26,1
	2	6-А-I, ℓ=570	21	0,13	
КР30-4	1	25-А-III, ℓ=5850	2	22,5	49,8
	2	8-А-I, ℓ=570	21	0,23	
КР30-5	1	28-А-III, ℓ=5850	2	28,3	61,4
	2	8-А-I, ℓ=570	21	0,23	

Арматура класса А-I и А-III по ГОСТ 5781-82.

Разраб.	Фролов		3.015-1/92. II-1-39
Исполнил	Третьякова		
Проверил	Кузина		Каркас КР29-1... КР29-7; КР30-1... КР30-5
Н. контр.	Ильин		

Стадия	Лист	Листов
Р		

ЦНИИПРОМЗДАНИЙ

Инв. № подл. | Подпись и дата | Взам. инв. №

КР31

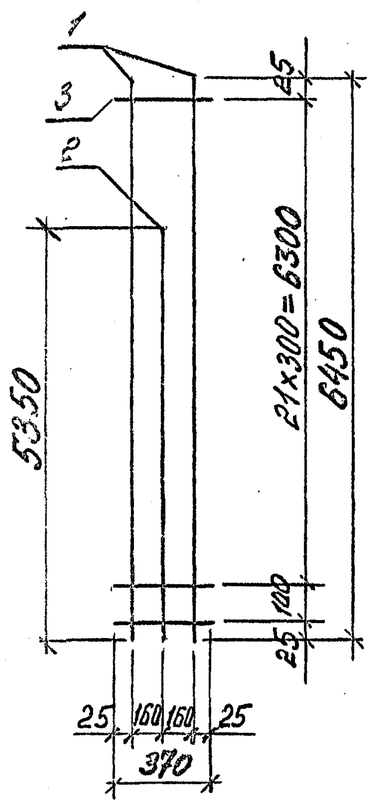

КР32

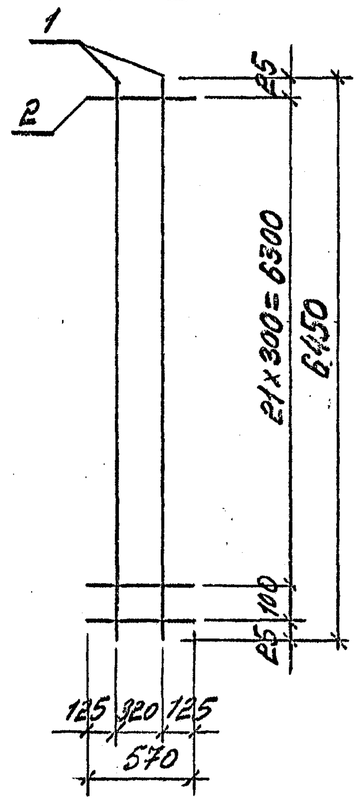

Марка каркаса	Поз.	Наименование	Кол.	Масса ед., кг	Общая масса, кг
КР31-1	1	18-А-III, ℓ=6450	2	12,9	34,1
	2	14-А-III, ℓ=5350	1	6,5	
	3	6-А-I, ℓ=370	23	0,08	
КР31-2	1	20-А-III, ℓ=6450	2	15,9	46,8
	2	20-А-III, ℓ=5350	1	13,2	
	3	6-А-I, ℓ=370	23	0,08	
КР31-3	1	22-А-III, ℓ=6450	2	19,2	48,6
	2	16-А-III, ℓ=5350	1	8,4	
	3	6-А-I, ℓ=370	23	0,08	
КР31-4	1	22-А-III, ℓ=6450	2	19,2	50,9
	2	18-А-III, ℓ=5350	1	10,7	
	3	6-А-I, ℓ=370	23	0,08	

Марка каркаса	Поз.	Наименование	Кол.	Масса ед., кг	Общая масса, кг
КР31-5	1	25-А-III, ℓ=6450	2	24,8	63,8
	2	18-А-III, ℓ=5350	1	10,7	
	3	8-А-I, ℓ=370	23	0,15	
КР31-6	1	25-А-III, ℓ=6450	2	24,8	69,1
	2	22-А-III, ℓ=5350	1	16,0	
	3	8-А-I, ℓ=370	23	0,15	
КР31-7	1	28-А-III, ℓ=6450	2	31,2	79,1
	2	20-А-III, ℓ=5350	1	13,2	
	3	8-А-I, ℓ=370	23	0,15	
КР31-8	1	28-А-III, ℓ=6450	2	31,2	81,9
	2	22-А-III, ℓ=5350	1	16,0	
	3	8-А-I, ℓ=370	23	0,15	
КР32-1	1	16-А-III, ℓ=6450	2	10,2	23,4
	2	6-А-I, ℓ=570	23	0,13	
КР32-2	1	18-А-III, ℓ=6450	2	12,9	28,8
	2	6-А-I, ℓ=570	23	0,13	
КР32-3	1	20-А-III, ℓ=6450	2	15,9	34,8
	2	6-А-I, ℓ=570	23	0,13	
КР32-4	1	25-А-III, ℓ=6450	2	24,8	54,9
	2	8-А-I, ℓ=570	23	0,23	
КР32-5	1	28-А-III, ℓ=6450	2	31,2	67,7
	2	8-А-I, ℓ=570	23	0,23	

Арматура класса А-I и А-III по ГОСТ 5781-82.

Разраб.	Фролов		3.015-1/92.II-1-40
Исполнил	Третьякова		
Проверил	Кузина		Каркас КР31-1...КР31-8; КР32-1...КР32-5
Н.контр.	Ильин		Стадия Р · Лист · Листов 1
			ЦНИИПРОМЗДАНИЙ

Инв.№ подл. | Подпись и дата | Взам. инв.№

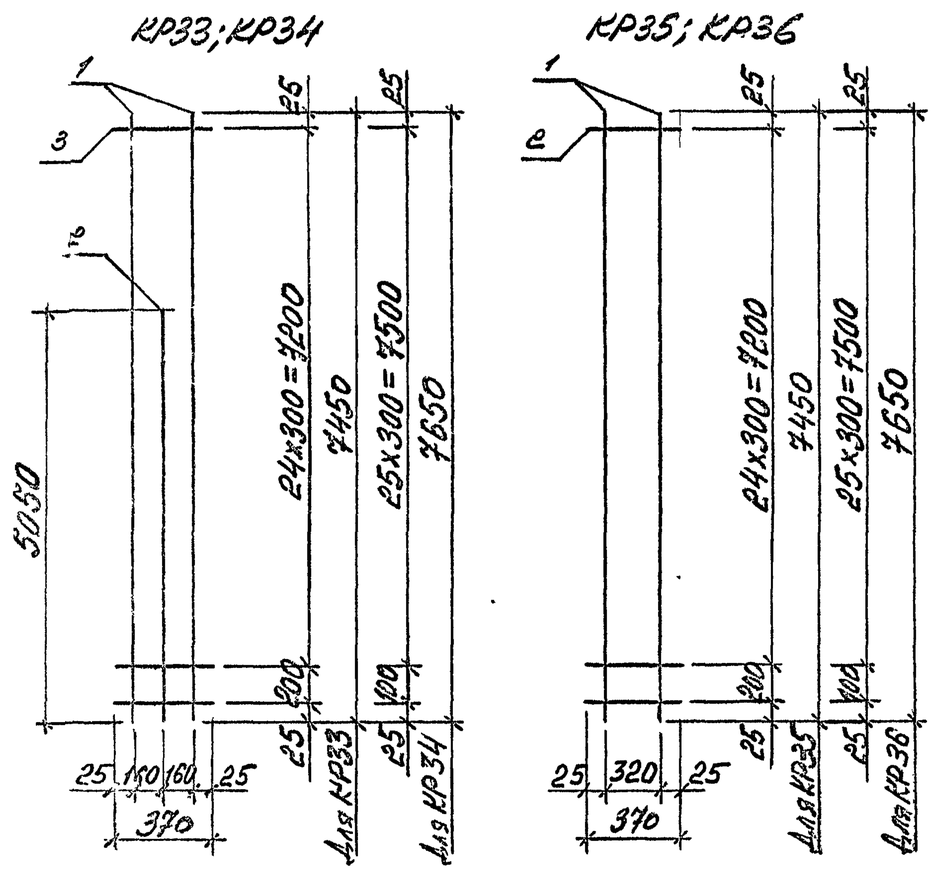

Марка каркаса	Поз.	Наименование	Кол.	Масса ед., кг	Общая масса, кг
КР33-1	1	20-А-III, ℓ=7450	2	18,4	46,9
	2	16-А-III, ℓ=5050	1	8,0	
	3	6-А-I, ℓ=370	26	0,08	
КР33-2	1	25-А-III, ℓ=7450	2	28,6	76,2
	2	22-А-III, ℓ=5050	1	15,1	
	3	8-А-I, ℓ=370	26	0,15	
КР33-3	1	25-А-III, ℓ=7450	2	28,6	80,5
	2	25-А-III, ℓ=5050	1	19,4	
	3	8-А-I, ℓ=370	26	0,15	
КР34-1	1	20-А-III, ℓ=7650	2	18,9	47,9
	2	16-А-III, ℓ=5050	1	8,0	
	3	6-А-I, ℓ=370	27	0,08	

Марка каркаса	Поз.	Наименование	Кол.	Масса ед., кг	Общая масса, кг
КР34-2	1	25-А-III, ℓ=7650	2	29,4	67,4
	2	12-А-III, ℓ=5050	1	4,5	
	3	8-А-I, ℓ=370	27	0,15	
КР34-3	1	25-А-III, ℓ=7650	2	29,4	82,3
	2	25-А-III, ℓ=5050	1	13,4	
	3	8-А-I, ℓ=370	27	0,15	
КР34-4	1	28-А-III, ℓ=7650	2	36,9	90,4
	2	20-А-III, ℓ=5050	1	12,5	
	3	8-А-I, ℓ=370	27	0,15	
КР35-1	1	20-А-III, ℓ=7450	2	18,4	38,9
	2	6-А-I, ℓ=370	26	0,08	
КР35-2	1	22-А-III, ℓ=7450	2	22,2	46,5
	2	6-А-I, ℓ=370	26	0,08	
КР36-1	1	18-А-III, ℓ=7650	2	15,3	32,8
	2	6-А-I, ℓ=370	27	0,08	
КР36-2	1	20-А-III, ℓ=7650	2	18,9	40,0
	2	6-А-I, ℓ=370	27	0,08	
КР36-3	1	22-А-III, ℓ=7650	2	22,8	47,8
	2	6-А-I, ℓ=370	27	0,08	
КР36-4	1	25-А-III, ℓ=7650	2	29,4	62,9
	2	8-А-I, ℓ=370	27	0,15	

Арматура класса А-I и А-III по ГОСТ 5781-82.

Разраб.	Фролов		3.015-1/92.II-1-41
Исполнил	Третьякова		
Проверил	Кузина		Каркас КР33-1...КР33-3; КР34-1...КР34-4; КР35-1; КР35-2; КР36-1...КР36-4
Н. контр.	Ильин		Стадия Р · Лист · Листов 1
			ЦНИИПРОМЗДАНИЙ

КР37; КР38

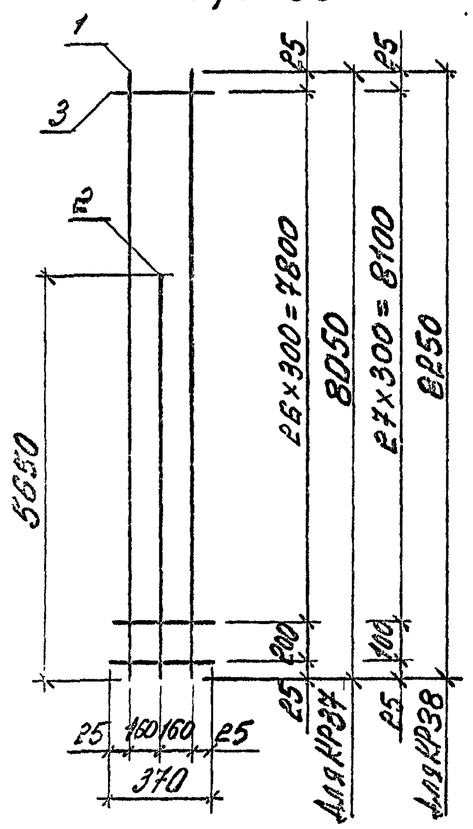

КР39; КР40

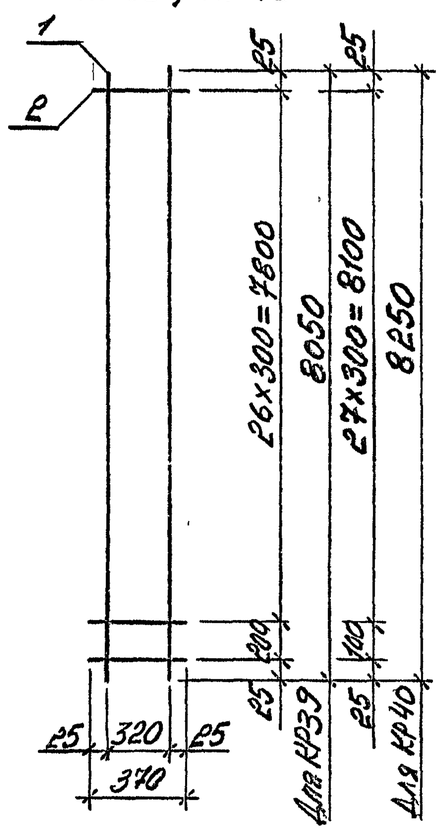

Марка каркаса	Поз.	Наименование	Кол.	Масса ед., кг	Общая масса, кг
КР37-1	1	22-А-III, ℓ=8050	2	24,0	59,1
	2	16-А-III, ℓ=5650	1	8,9	
	3	6-А-I, ℓ=370	28	0,08	
КР37-2	1	25-А-III, ℓ=8050	2	30,9	82,9
	2	22-А-III, ℓ=5650	1	16,9	
	3	8-А-I, ℓ=370	28	0,15	
КР37-3	1	25-А-III, ℓ=8050	2	30,9	87,7
	2	25-А-III, ℓ=5650	1	21,7	
	3	8-А-I, ℓ=370	28	0,15	
КР38-1	1	20-А-III, ℓ=8250	2	20,3	47,9
	2	12-А-III, ℓ=5650	1	5,0	
	3	6-А-I, ℓ=370	29	0,08	

Марка каркаса	Поз.	Наименование	Кол.	Масса ед., кг	Общая масса, кг
КР38-2	1	20-А-III, ℓ=8250	2	20,3	56,8
	2	20-А-III, ℓ=5650	1	13,9	
	3	6-А-I, ℓ=370	29	0,08	
КР38-3	1	25-А-III, ℓ=8250	2	31,7	79,1
	2	18-А-III, ℓ=5650	1	11,3	
	3	8-А-I, ℓ=370	29	0,15	
КР38-4	1	25-А-III, ℓ=8250	2	31,7	84,7
	2	22-А-III, ℓ=5650	1	16,9	
	3	8-А-I, ℓ=370	29	0,15	
КР38-5	1	25-А-III, ℓ=8250	2	31,7	89,5
	2	25-А-III, ℓ=5650	1	21,7	
	3	8-А-I, ℓ=370	29	0,15	
КР39-1	1	20-А-III, ℓ=8050	2	19,9	42,0
	2	6-А-I, ℓ=370	28	0,08	
КР39-2	1	22-А-III, ℓ=8050	2	24,0	50,2
	2	6-А-I, ℓ=370	28	0,08	
КР40-1	1	20-А-III, ℓ=8250	2	20,3	42,9
	2	6-А-I, ℓ=370	29	0,08	
КР40-2	1	22-А-III, ℓ=8250	2	24,6	51,5
	2	6-А-I, ℓ=370	29	0,08	
КР40-3	1	25-А-III, ℓ=8250	2	31,7	67,8
	2	8-А-I, ℓ=370	29	0,15	

Арматура класса А-I и А-III по ГОСТ 5781-82.

Разраб.	Фролов		3.015-1/92.II-1-42
Исполнил	Третьякова		
Проверил	Кузина		
Н. контр.	Шьвин		Каркас КР37-1...КР37-3; КР38-1...КР38-5; КР39-1; КР39-2; КР40-1...КР40-3

Стадия	Лист	Листов
Р		1

ЦНИИПРОМЗДАНИЙ

Инв. № подл. | Подпись и дата | Взам. инв. №

КР41; КР42

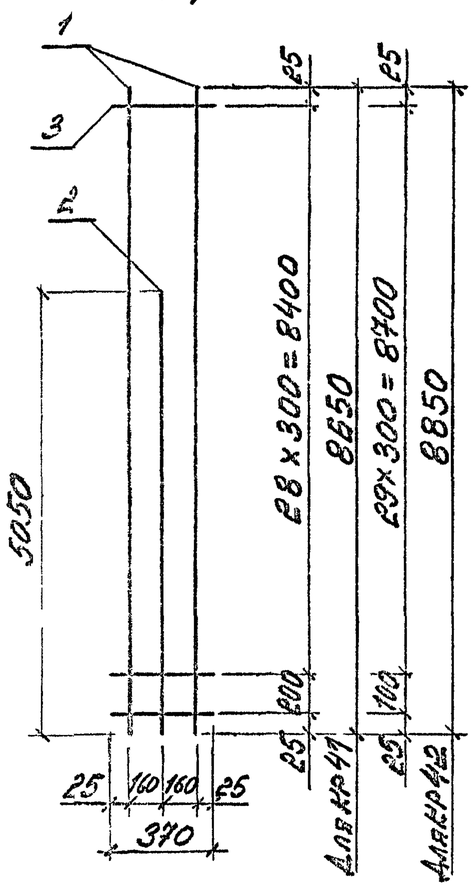

КР43; КР44

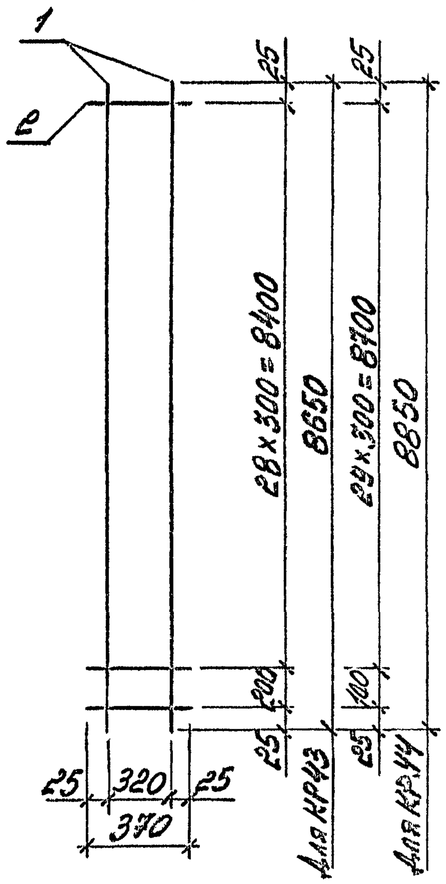

Марка каркаса	Поз.	Наименование	Кол.	Масса ед., кг	Общая масса, кг
КР42-2	1	25-А-III, ℓ=8850	2	34,0	77,2
	2	12-А-III, ℓ=5050	1	4,5	
	3	8-А-I, ℓ=370	31	0,15	
КР42-3	1	25-А-III, ℓ=8850	2	34,0	85,2
	2	20-А-III, ℓ=5050	1	12,5	
	3	8-А-I, ℓ=370	31	0,15	
КР42-4	1	28-А-III, ℓ=8850	2	42,7	102,6
	2	20-А-III, ℓ=5050	1	12,5	
	3	8-А-I, ℓ=370	31	0,15	
КР43-1	1	20-А-III, ℓ=8550	2	21,3	45,0
	2	6-А-I, ℓ=370	30	0,08	
КР44-1	1	20-А-III, ℓ=8850	2	21,8	46,1
	2	6-А-I, ℓ=370	31	0,08	
КР44-2	1	22-А-III, ℓ=8850	2	26,4	55,3
	2	6-А-I, ℓ=370	31	0,08	

Марка каркаса	Поз.	Наименование	Кол.	Масса ед., кг	Общая масса, кг
КР41-1	1	25-А-III, ℓ=8650	2	33,2	75,4
	2	12-А-III, ℓ=5050	1	4,5	
	3	8-А-I, ℓ=370	30	0,15	
КР41-2	1	28-А-III, ℓ=8650	2	41,8	100,6
	2	20-А-III, ℓ=5050	1	12,5	
	3	8-А-I, ℓ=370	30	0,15	
КР42-1	1	22-А-III, ℓ=8850	2	26,4	59,8
	2	12-А-III, ℓ=5050	1	4,5	
	3	6-А-I, ℓ=370	31	0,08	

Арматура класса А-I и А-III по ГОСТ 5781-82.

Разраб.	Фролов		3.015-1/92.II-1-43
Исполнил	Третьякова		
Проверил	Кузина		Каркас КР41-1; КР41-2; КР42-1..; КР42-4; КР43-1; КР44-1; КР44-2
Н.контр.	Ильин		Стадия: Р; Лист: ; Листов: 1

ЦНИИПРОМЗДАНИЙ

Инв. № подл. | Подп. и дата | Взам. инв. №

Ц00219-01 61

КР45; КР46

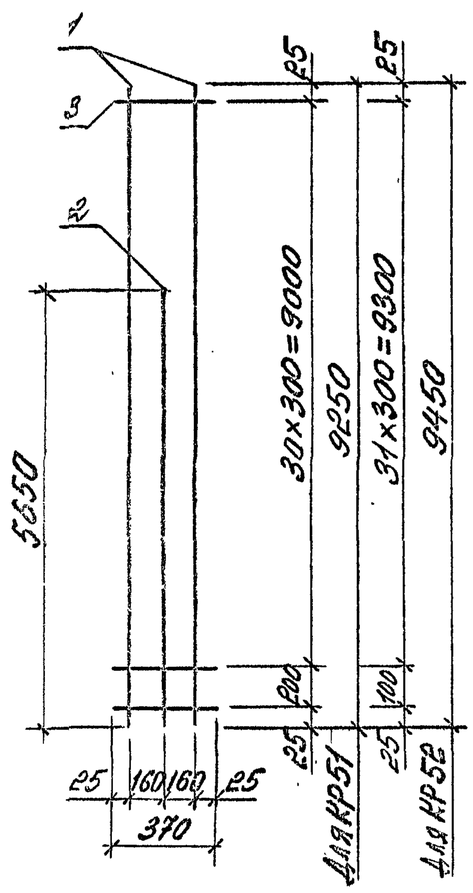

КР47; КР48

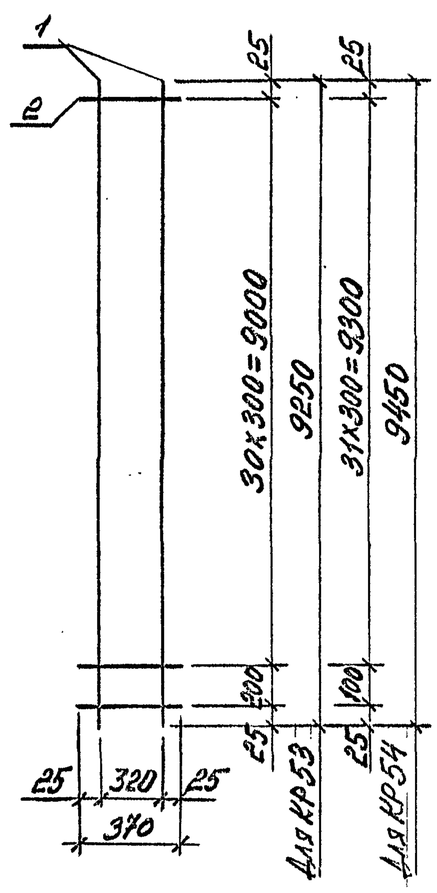

Марка каркаса	Поз.	Наименование	Кол.	Масса ед., кг	Общая масса, кг
КР46-2	1	25-А-III, ℓ=9450	2	36,3	94,5
	2	22-А-III, ℓ=5650	1	16,9	
	3	8-А-I, ℓ=370	33	0,15	
КР46-3	1	28-А-III, ℓ=9450	2	45,6	113,1
	2	22-А-III, ℓ=5650	1	16,9	
	3	8-А-I, ℓ=370	33	0,15	
КР47-1	1	18-А-III, ℓ=9250	2	18,5	39,6
	2	6-А-I, ℓ=370	32	0,08	
КР47-2	1	20-А-III, ℓ=9250	2	22,8	48,2
	2	6-А-I, ℓ=370	32	0,08	
КР48-1	1	20-А-III, ℓ=9450	2	23,3	49,2
	2	6-А-I, ℓ=370	33	0,08	
КР48-2	1	22-А-III, ℓ=9450	2	28,2	59,0
	2	6-А-I, ℓ=370	33	0,08	

Марка каркаса	Поз.	Наименование	Кол.	Масса ед., кг	Общая масса, кг
КР45-1	1	25-А-III, ℓ=9250	2	35,5	87,1
	2	18-А-III, ℓ=5650	1	11,3	
	3	8-А-I, ℓ=370	32	0,15	
КР45-2	1	28-А-III, ℓ=9250	2	44,7	108,1
	2	20-А-III, ℓ=5650	1	13,9	
	3	8-А-I, ℓ=370	32	0,15	
КР46-1	1	25-А-III, ℓ=9450	2	36,3	82,6
	2	12-А-III, ℓ=5650	1	5,0	
	3	8-А-I, ℓ=370	33	0,15	

Арматура класса А-I и А-III по ГОСТ 5781-82.

Разраб.	Фролов		3.015-1/92. II-1-44
Исполнил	Третьякова		Каркас КР45-1; КР45-2; КР46-1... КР46-3; КР47-1; КР47-2; КР48-1; КР48-2
Проверил	Кузина		Стадия Р · Лист · Листов 1
Н. контр.	Ильин		ЦНИИПРОМЗДАНИЙ

Взам. инв. № | Подпись и дата | Инв. № подл.

КР49-1

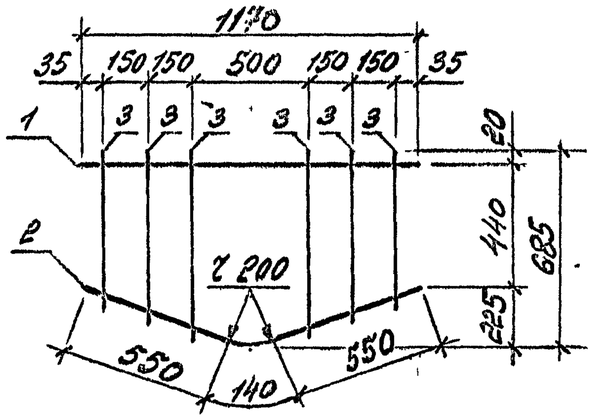

КР49-2

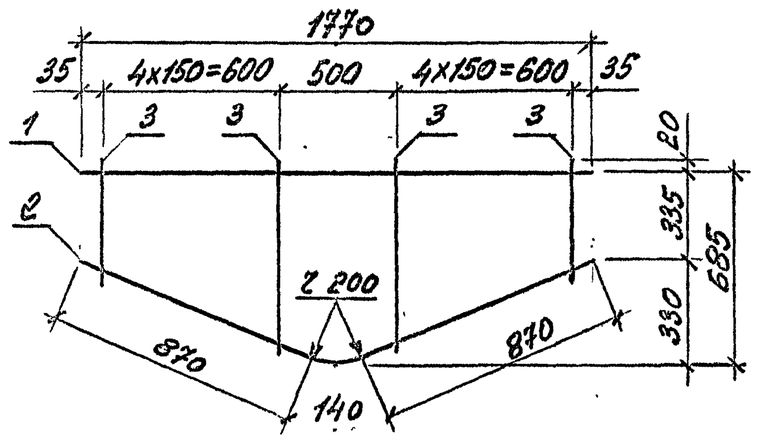

КР49-3

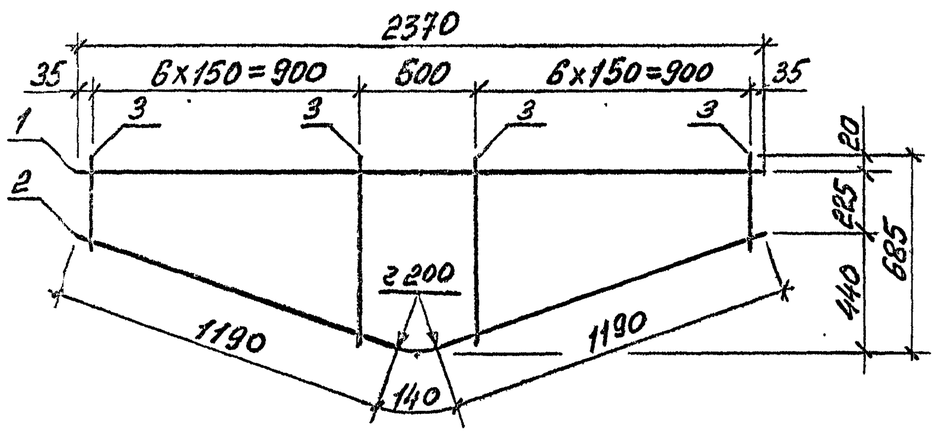

Марка каркаса	Поз.	Наименование	Кол.	Масса ед., кг	Общая масса, кг
КР49-1	1	14-А-III, ℓ=1170	1	1,4	2,7
	2	8-А-I, ℓ=1250	1	0,5	
	3	6-А-I, ℓ=500...640, через 150	6	0,13	
КР49-2	1	14-А-III, ℓ=1770	1	2,2	4,1
	2	8-А-I, ℓ=1880	1	0,7	
	3	6-А-I, ℓ=400...640			
		через 150	10	0,12	
КР49-3	1	14-А-III, ℓ=2370	1	2,9	5,3
	2	8-А-I, ℓ=2520	1	1,0	
	3	6-А-I, ℓ=300...640,			
		через 150	14	0,10	

Арматура класса А-I и А-III по ГОСТ 5781-82

Разраб.	Фролов		3.015-1/92.II-1-45
Исполнил	Третьякова		
Проверил	Кузина		Каркас КР49-1; КР49-2; КР49-3
Н.контр.	Ильин		Стадия Р · Лист · Листов 1

ЦНИИПРОМЗДАНИЙ

Ц00219-01 63

Инв. № подл. | Подпись и дата | Взам. инв. №

Марка колонны	Изделия арматурные													Изделия закладные										Общий расход
	Арматура класса												Всего	Арматура класса					Прокат марки				Всего	
	А-I			А-III										А-III					С245					
	ГОСТ 5781-82													ГОСТ 5781-82				Итого	ГОСТ 19903-74		ГОСТ 3262-75	Итого		
	ф6	ф8	Итого	ф12	ф14	ф16	ф18	ф20	ф22	ф25	ф28	Итого		ф8	ф10	ф12	ф16		δ=8	δ=10	Тр.ф32			
К1-1	4,8	—	4,8	—	—	—	45,2	—	—	—	—	45,2	50,0	—	—	—	2,2	2,2	—	6,6	2,0	8,6	10,8	60,8
К1-2	4,8	—	4,8	—	—	—	—	—	67,6	—	—	67,6	72,4	—	—	—	2,2	2,2	—	6,6	2,0	8,6	10,8	83,2
К2-1	5,2	—	5,2	—	—	37,6	—	—	—	—	—	37,6	42,8	—	—	—	2,2	2,2	—	6,6	2,0	8,6	10,8	53,6
К2-2	5,2	—	5,2	—	—	—	—	58,8	—	—	—	58,8	64,0	—	—	—	2,2	2,2	—	6,6	2,0	8,6	10,8	74,8
К2-3	5,2	—	5,2	—	—	—	—	—	71,2	—	—	71,2	76,4	—	—	—	2,2	2,2	—	6,6	2,0	8,6	10,8	87,2
К2-4	—	9,2	9,2	—	—	—	—	—	—	91,2	—	91,2	100,4	—	—	—	2,2	2,2	—	6,6	2,0	8,6	10,8	111,2
К3-1	5,2	—	5,2	—	—	—	—	—	74,8	—	—	74,8	80,0	—	—	—	2,2	2,2	—	6,6	2,0	8,6	10,8	90,8
К4-1	5,6	—	5,6	—	—	41,2	—	—	—	—	—	41,2	46,8	—	—	—	2,2	2,2	—	6,6	2,0	8,6	10,8	57,6
К4-2	5,6	—	5,6	—	—	—	—	—	78,4	—	—	78,4	84,0	—	—	—	2,2	2,2	—	6,6	2,0	8,6	10,8	94,8
К5-1	—	12,0	12,0	—	—	—	—	—	19,4	86,8	—	106,2	118,2	—	—	—	2,2	2,2	—	11,9	2,6	14,5	16,7	134,9
К5-2	6,4	—	6,4	—	—	—	13,0	—	67,6	—	—	80,6	87,0	—	—	—	2,2	2,2	—	11,9	2,6	14,5	16,7	103,7
К5-3	—	12,0	12,0	—	—	—	—	—	—	111,8	—	111,8	123,8	—	—	—	2,2	2,2	—	11,9	2,6	14,5	16,7	140,5
К6-1	6,8	—	6,8	—	—	—	—	—	71,2	—	—	71,2	78,0	—	—	—	2,2	2,2	—	11,9	2,6	14,5	16,7	94,7
К6-2	—	12,8	12,8	—	—	—	—	—	—	91,2	—	91,2	104,0	—	—	—	2,2	2,2	—	11,9	2,6	14,5	16,7	120,7
К6-3	6,8	—	6,8	—	—	—	—	58,8	—	—	—	58,8	65,6	—	—	—	2,2	2,2	—	11,9	2,6	14,5	16,7	82,3
К6-4	—	12,8	12,8	11,6	—	—	—	—	—	91,2	—	102,8	115,6	—	—	—	2,2	2,2	—	11,9	2,6	14,5	16,7	132,3
К7-1	—	13,2	13,2	—	—	—	—	—	23,0	125,6	—	148,6	161,8	—	—	—	2,2	2,2	—	11,9	2,6	14,5	16,7	178,5
К7-2	7,1	—	7,1	6,8	—	—	—	—	97,8	—	—	104,6	111,7	—	—	—	2,2	2,2	—	11,9	2,6	14,5	16,7	128,4
К7-3	—	13,2	13,2	—	—	—	—	—	—	125,6	37,2	162,8	176,0	—	—	—	2,2	2,2	—	11,9	2,6	14,5	16,7	192,7
К8-1	7,2	—	7,2	6,8	—	—	67,8	—	—	—	—	67,8	75,0	—	—	—	2,2	2,2	—	11,9	2,6	14,5	16,7	91,7
К8-2	7,2	—	7,2	6,8	—	41,2	—	—	—	—	—	48,0	55,2	—	—	—	2,2	2,2	—	11,9	2,6	14,5	16,7	71,9
К8-3	7,2	—	7,2	—	—	12,2	—	83,8	—	—	—	96,0	103,2	—	—	—	2,2	2,2	—	11,9	2,6	14,5	16,7	119,9

Инв. № подл. | Подпись и дата | Взам. инв. №

Разраб.	Фролов	
Исполн.	Третьякова	
Проверил	Кузина	
Н. контр.	Ильин	

3.015-1/92.II-1-РС

Ведомость расхода стали на колонну, кг

Стадия	Лист	Листов
Р	1	7

ЦНИИПРОМЗДАНИЙ

Марка колонны	Изделия арматурные												Всего	Изделия закладные										Общий расход
	Арматура класса													Арматура класса					Прокат марки					
	А-I			А-III										А-III					С245					
	ГОСТ 5781-82													ГОСТ 5781-82				Итого	ГОСТ 19903-74		ГОСТ 8268-75	Итого	Всего	
	ф6	ф8	Итого	ф12	ф14	ф16	ф18	ф20	ф22	ф25	ф28	Итого		ф8	ф10	ф12	ф16		δ=8	δ=10	Тр.ф32			
К8-4	7,2	—	7,2	—	—	—	—	—	124,4	—	—	124,4	131,6	—	—	—	2,2	2,2	—	11,9	2,6	14,5	16,7	148,3
К8-5	7,2	—	7,2	13,6	—	41,2	—	—	—	—	—	54,8	62,0	—	—	—	2,2	2,2	—	11,9	2,6	14,5	16,7	78,7
К8-6	7,2	—	7,2	—	—	—	30,8	—	78,4	—	—	109,2	116,4	—	—	—	2,2	2,2	—	11,9	2,6	14,5	16,7	133,1
К8-7	—	14,0	14,0	—	—	—	—	—	—	160,0	—	160,0	174,0	—	—	—	2,2	2,2	—	11,9	2,6	14,5	16,7	190,7
К9-1	7,6	—	7,6	—	—	—	—	—	129,4	—	—	129,4	137,0	—	—	—	2,2	2,2	—	11,9	2,6	14,5	16,7	153,7
К10-1	8,0	—	8,0	7,4	—	45,2	—	—	—	—	—	52,6	60,6	—	—	—	2,2	2,2	—	11,9	2,6	14,5	16,7	77,3
К10-2	8,0	—	8,0	—	—	58,2	—	—	—	—	—	58,2	66,2	—	—	—	2,2	2,2	—	11,9	2,6	14,5	16,7	82,9
К10-3	8,0	—	8,0	—	—	13,0	57,2	—	—	—	—	70,2	78,2	—	—	—	2,2	2,2	—	11,9	2,6	14,5	16,7	94,9
К10-4	8,0	—	8,0	—	—	—	—	—	135,2	—	—	135,2	143,2	—	—	—	2,2	2,2	—	11,9	2,6	14,5	16,7	159,9
К10-5	—	15,0	15,0	—	—	—	—	—	—	173,5	—	173,5	188,5	—	—	—	2,2	2,2	—	11,9	2,6	14,5	16,7	205,2
К10-6	8,0	—	8,0	14,8	—	—	—	—	85,6	—	—	100,4	108,4	—	—	—	2,2	2,2	—	11,9	2,6	14,5	16,7	125,1
К11-1	8,8	—	8,8	8,0	—	48,8	—	—	—	—	—	56,8	65,6	—	—	—	2,2	2,2	—	11,9	2,6	14,5	16,7	82,3
К11-2	8,8	—	8,8	16,0	—	48,8	—	—	—	—	—	64,8	73,6	—	—	—	2,2	2,2	—	11,9	2,6	14,5	16,7	90,3
К11-3	8,8	—	8,8	—	—	28,0	62,0	—	—	—	—	90,8	98,8	—	—	—	2,2	2,2	—	11,9	2,6	14,5	16,7	115,5
К11-4	8,8	—	8,8	—	—	—	35,6	—	92,4	—	—	128,0	136,8	—	—	—	2,2	2,2	—	11,9	2,6	14,5	16,7	153,5
К11-5	—	16,4	16,4	—	—	—	—	—	—	187,6	—	187,6	204,0	—	—	—	2,2	2,2	—	11,9	2,6	14,5	16,7	220,7
К12-1	9,2	—	9,2	8,4	—	52,8	—	—	—	—	—	61,2	70,4	—	—	—	2,2	2,2	—	11,9	2,6	14,5	16,7	87,1
К12-2	9,2	—	9,2	—	—	—	85,8	—	—	—	—	85,8	95,0	—	—	—	2,2	2,2	—	11,9	2,6	14,5	16,7	111,7
К12-3	9,2	—	9,2	—	—	—	19,0	—	99,6	—	—	118,6	127,8	—	—	—	2,2	2,2	—	11,9	2,6	14,5	16,7	144,5
К12-4	9,2	—	9,2	—	—	—	—	105,8	—	—	—	105,8	115,0	—	—	—	2,2	2,2	—	11,9	2,6	14,5	16,7	131,7
К12-5	—	17,6	17,6	—	—	—	—	—	—	164,4	—	164,4	182,0	—	—	—	2,2	2,2	—	11,9	2,6	14,5	16,7	198,7

Инв. № подл. | Подпись и дата | Взам. инв. №

Марка колонны	Изделия арматурные													Изделия закладные										Общий расход
	Арматура класса												Всего	Арматура класса					Прокат марки				Всего	
	А-I			А-III										А-III					С245					
	ГОСТ 5781-82													ГОСТ 5781-82				Итого	ГОСТ 19903-74		ГОСТ 8262-75	Итого		
	ф6	ф8	Итого	ф12	ф14	ф16	ф18	ф20	ф22	ф25	ф28	Итого		ф8	ф10	ф12	ф16		δ=8	δ=10	Тр.ф32			
К13-1	8,6	—	8,6	—	—	—	71,4	—	81,6	—	—	153,0	161,6	—	—	—	2,2	2,2	—	11,9	2,6	14,5	16,7	178,3
К13-2	—	16,4	16,4	—	—	—	—	—	81,6	137,2	—	218,8	235,2	—	—	—	2,2	2,2	—	11,9	2,6	14,5	16,7	251,9
К14-1	5,2	7,8	13,0	—	—	47,2	—	—	—	148,6	—	195,8	208,8	—	—	—	2,2	2,2	—	11,9	2,6	14,5	16,7	225,5
К14-2	9,4	—	9,4	—	—	14,0	59,6	—	88,8	—	—	162,4	171,8	—	—	—	2,2	2,2	—	11,9	2,6	14,5	16,7	188,5
К14-3	—	17,8	17,8	—	—	—	—	—	—	263,0	—	263,0	280,8	—	—	—	2,2	2,2	—	11,9	2,6	14,5	16,7	297,5
К15-1	10,4	—	10,4	—	—	52,8	85,8	—	—	—	—	138,6	149,0	—	—	—	2,2	2,2	—	11,9	2,6	14,5	16,7	165,7
К15-2	10,4	—	10,4	—	—	—	152,6	—	—	—	—	152,6	163,0	—	—	—	2,2	2,2	—	11,9	2,6	14,5	16,7	179,7
К15-3	5,8	8,8	14,6	—	40,4	—	—	—	—	164,4	—	204,8	219,4	—	—	—	2,2	2,2	—	11,9	2,6	14,5	16,7	236,1
К16-1	11,6	8,4	20,0	—	—	64,8	—	—	—	157,8	—	222,6	242,6	—	—	—	2,2	2,2	—	11,9	2,6	14,5	16,7	259,3
К16-2	11,6	8,4	20,0	—	—	—	86,2	—	—	157,8	—	244,0	264,0	—	—	—	2,2	2,2	—	11,9	2,6	14,5	16,7	280,7
К16-3	16,0	—	16,0	—	—	64,8	—	—	122,6	—	—	187,4	203,4	—	—	—	2,2	2,2	—	11,9	2,6	14,5	16,7	220,1

Инв. № подл. | Подпись и дата | Взам. инв. №

Марка колонны	Изделия арматурные													Изделия закладные										Общий расход
	Арматура класса												Всего	Арматура класса					Прокат марки				Всего	
	А-I			А-III										А-III					С245					
	ГОСТ 5781-82													ГОСТ 5781-82				Итого	ГОСТ 19903-74		ГОСТ 3262	Итого		
	ф6	ф8	Итого	ф12	ф14	ф16	ф18	ф20	ф22	ф25	ф28	Итого		ф8	ф10	ф12	ф16		δ=8	δ=10	Тр.ф32			
К17-1	8,6	1,0	9,6	—	2,8	24,4	—	60,8	—	—	—	88,0	97,6	0,6	—	—	—	0,6	7,5	—	2,6	10,1	10,7	108,3
К17-2	8,6	1,0	9,6	—	2,8	—	30,8	—	73,6	—	—	107,2	116,8	0,6	—	—	—	0,6	7,5	—	2,6	10,1	10,7	127,5
К18-1	10,0	1,4	11,4	6,8	4,4	12,2	—	60,8	—	—	—	84,2	95,6	0,9	—	—	—	0,9	11,3	—	2,6	13,9	14,8	110,4
К18-2	7,0	7,2	14,2	—	4,4	12,2	15,4	—	—	94,4	—	126,4	140,6	0,9	—	—	—	0,9	11,3	—	2,6	13,9	14,8	155,4
К19-1	11,1	2,0	13,1	—	5,8	51,0	—	—	—	—	—	56,8	69,9	1,2	—	—	—	1,2	15,1	—	2,6	17,7	18,9	88,8
К19-2	8,1	7,8	15,9	—	5,8	12,2	—	—	—	94,4	—	112,4	128,3	1,2	—	—	—	1,2	15,1	—	2,6	17,7	18,9	147,2
К20-1	9,3	1,0	10,3	—	2,8	—	16,6	86,8	—	—	—	106,2	116,5	0,6	—	—	—	0,6	7,5	—	2,6	10,1	10,7	127,2
К20-2	9,3	1,0	10,3	—	2,8	—	—	20,4	105,6	—	—	128,8	139,1	0,6	—	—	—	0,6	7,5	—	2,6	10,1	10,7	149,8
К21-1	10,9	1,4	12,3	—	4,4	26,0	—	66,4	—	—	—	96,8	109,1	0,9	—	—	—	0,9	11,3	—	2,6	13,9	14,8	123,9
К21-2	2,4	17,4	19,8	7,4	4,4	—	—	—	24,8	103,6	—	140,2	160,0	0,9	—	—	—	0,9	11,3	—	2,6	13,9	14,8	174,8
К21-3	2,4	17,4	19,8	—	4,4	—	—	—	24,8	135,4	—	164,6	184,4	0,9	—	—	—	0,9	11,3	—	2,6	13,9	14,8	199,2
К22-1	11,8	2,0	13,8	—	15,8	—	54,0	—	—	—	—	69,8	83,6	1,2	—	—	—	1,2	15,1	—	2,6	17,7	18,9	102,5
К22-2	11,8	2,0	13,8	—	5,8	—	—	20,4	80,8	—	—	107,0	120,8	1,2	—	—	—	1,2	15,1	—	2,6	17,7	18,9	139,7
К23-1	6,2	8,0	14,2	—	14,2	—	19,0	—	—	112,8	—	146,0	160,2	0,6	—	—	—	0,6	7,5	—	2,6	10,1	10,7	170,9
К24-1	11,3	1,4	12,7	—	4,4	—	19,0	95,8	—	—	—	119,2	131,9	0,9	—	—	—	0,9	11,3	—	2,6	13,9	14,8	146,7
К25-1	12,3	2,0	14,3	—	17,2	—	—	72,4	—	—	—	89,6	103,9	1,2	—	—	—	1,2	15,1	—	2,6	17,7	18,9	122,8
К25-2	2,8	20,1	22,9	—	5,8	—	19,0	—	—	112,8	—	137,6	160,5	1,2	—	—	—	1,2	15,1	—	2,6	17,7	18,9	179,4
К26-1	13,0	2,0	15,0	—	5,8	15,0	63,6	—	28,4	—	—	112,8	127,8	1,2	—	—	—	1,2	15,1	—	2,6	17,7	18,9	146,7
К26-2	2,8	21,3	24,1	—	5,8	—	—	23,4	—	158,4	—	187,6	211,7	1,2	—	—	—	1,2	15,1	—	2,6	17,7	18,9	230,6

Инв. № подл. | Подпись и дата | Взам. инв. №

Марка колонны	Изделия арматурные													Изделия закладные										Общий расход
	Арматура класса												Всего	Арматура класса					Прокат марки				Всего	
	А-I			А-III										А-III					С245					
	ГОСТ 5781-82													ГОСТ 5781-82				Итого	ГОСТ 19903-74		ГОСТ 3262-75	Итого		
	ф6	ф8	Итого	ф12	ф14	ф16	ф18	ф20	ф22	ф25	ф28	Итого		ф8	ф10	ф12	ф16		δ=8	δ=10	Тр.ф32			
К27-1	8,8	7,8	16,6	—	5,8	—	15,4	—	73,6	94,4	—	189,2	205,8	1,2	—	—	—	1,2	15,1	—	3,2	18,3	19,5	225,3
К28-1	9,2	8,4	17,6	—	5,8	—	—	—	80,8	135,4	—	222,0	239,6	1,2	—	—	—	1,2	15,1	—	3,2	18,3	19,5	259,1
К29-1	10,8	1,0	11,8	—	2,8	—	19,0	144,8	—	—	—	166,6	178,4	0,6	—	—	—	0,6	7,5	—	3,2	10,7	11,3	189,7
К30-1	12,2	1,4	13,6	—	4,4	—	19,0	—	176,0	—	—	199,4	213,0	0,9	—	—	—	0,9	11,3	—	3,2	14,5	15,4	228,4
К31-1	2,8	22,0	24,8	—	5,8	—	19,0	—	—	225,6	—	250,4	275,2	1,2	—	—	—	1,2	15,1	—	3,2	18,3	19,5	294,7
К32-1	11,6	1,0	12,6	—	2,8	—	82,6	—	94,8	—	—	180,2	192,8	0,6	—	—	—	0,6	7,5	—	3,2	10,7	11,3	204,1
К33-1	13,0	1,4	14,4	—	15,8	50,0	—	78,4	—	—	—	144,2	158,6	0,9	—	—	—	0,9	11,3	—	3,2	14,5	15,4	174,0
К33-2	7,8	9,6	17,4	—	5,8	—	19,0	—	94,8	122,0	—	241,6	259,0	0,9	—	—	—	0,9	11,3	—	3,2	14,5	15,4	274,4
К34-1	5,0	19,2	24,2	—	5,8	—	19,0	—	—	244,0	—	268,8	293,0	1,2	—	—	—	1,2	15,1	—	3,2	18,3	19,5	312,5
К35-1	8,0	9,2	17,2	—	2,8	—	68,4	25,0	—	131,2	—	227,4	244,6	0,6	—	—	—	0,6	7,5	—	3,2	10,7	11,3	255,9
К36-1	13,8	1,4	15,2	—	4,4	—	88,6	—	102,0	—	—	195,0	210,2	0,9	—	—	—	0,9	11,3	—	3,2	14,5	15,4	225,6
К36-2	4,0	19,8	23,8	—	4,4	—	20,2	—	—	262,4	—	287,0	310,8	0,9	—	—	—	0,9	11,3	—	3,2	14,5	15,4	326,2
К37-1	14,8	2,0	16,8	30,4	5,8	—	20,2	—	102,0	—	—	158,4	175,2	1,2	—	—	—	1,2	15,1	—	3,2	18,3	19,5	194,7
К37-2	9,4	12,2	21,6	—	18,0	—	—	84,4	—	131,2	—	233,6	255,2	1,2	—	—	—	1,2	15,1	—	3,2	18,3	19,5	274,7

Инв.№ подл. | Подпись и дата | Взам. инв.№

Марка колонны	Изделия арматурные												Всего	Изделия закладные										Общий расход
	Арматура класса													Арматура класса					Прокат марки					
	А-I			А-III										А-III					С245					
	ГОСТ 5781-82													ГОСТ 5781-82				Итого	ГОСТ 19903-74		ГОСТ 3262-75	Итого	Всего	
	ф 6	ф 8	Итого	ф 12	ф 14	ф 16	ф 18	ф 20	ф 22	ф 25	ф 28	Итого		ф 8	ф 10	ф 12	ф 16		δ=8	δ=10	Тр.ф32			
К38-1	2,1	18,0	20,1	—	—	—	—	—	73,7	102,2	—	175,9	196,0	—	1,8	1,9	—	3,7	3,0	9,2	3,1	15,3	19,0	215,0
К38-2	3,1	16,7	19,8	—	—	—	—	—	44,4	229,8	—	274,2	294,0	—	1,8	1,9	—	3,7	3,0	9,2	3,1	15,3	19,0	313,0
К38-3	12,1	—	12,1	—	—	15,5	—	102,4	—	—	—	117,9	130,0	—	1,8	1,9	—	3,7	3,0	9,2	3,1	15,3	19,0	149,0
К39-1	12,2	—	12,2	—	—	15,5	—	104,4	—	—	—	119,9	132,1	—	1,8	1,9	—	3,7	3,0	9,2	3,1	15,3	19,0	151,1
К39-2	7,1	9,9	17,0	4,5	—	7,5	46,8	—	35,0	117,6	—	211,4	228,4	—	1,8	1,9	—	3,7	3,0	9,2	3,1	15,3	19,0	247,4
К39-3	2,2	18,2	20,4	—	—	—	—	—	45,6	141,4	—	187,0	207,4	—	1,8	1,9	—	3,7	3,0	9,2	3,1	15,3	19,0	226,4
К39-4	2,2	18,6	20,8	—	—	—	—	—	45,6	231,4	—	277,0	297,8	—	1,8	1,9	—	3,7	3,0	9,2	3,1	15,3	19,0	316,8
К39-5	12,3	—	12,3	4,2	—	8,0	54,0	37,8	—	—	—	104,0	116,3	—	1,8	1,9	—	3,7	3,0	9,2	3,1	15,3	19,0	135,3
К40-1	12,9	—	12,9	—	—	17,3	—	—	134,4	—	—	151,7	164,6	—	1,8	1,9	—	3,7	3,0	9,2	3,1	15,3	19,0	183,6
К40-2	2,2	20,0	22,2	—	—	—	—	—	64,0	182,7	62,4	309,1	331,3	—	1,8	1,9	—	3,7	3,0	9,2	3,1	15,3	19,0	350,3
К40-3	2,2	19,5	21,7	—	—	—	—	—	80,9	111,4	—	192,3	214,0	—	1,8	1,9	—	3,7	3,0	9,2	3,1	15,3	19,0	233,0
К41-1	13,1	—	13,1	5,0	6,5	—	25,8	81,2	—	—	—	118,5	131,6	—	1,8	1,9	—	3,7	3,0	9,2	3,1	15,3	19,0	150,6
К41-2	6,0	14,0	20,0	—	—	—	73,6	—	—	176,4	—	250,0	270,0	—	1,8	1,9	—	3,7	3,0	9,2	3,1	15,3	19,0	269,0
К41-3	13,1	—	13,1	—	—	—	—	140,1	—	—	—	140,1	153,2	—	1,8	1,9	—	3,7	3,0	9,2	3,1	15,3	19,0	172,2
К41-4	2,3	19,7	22,0	—	—	—	—	—	82,1	113,0	—	194,1	217,1	—	1,8	1,9	—	3,7	3,0	9,2	3,1	15,3	19,0	235,1
К42-1	7,8	10,5	18,3	—	28,4	—	—	66,8	—	—	140,2	235,4	253,7	—	1,8	1,9	—	3,7	3,0	9,2	3,1	15,3	19,0	272,7
К42-2	11,1	4,5	15,6	4,5	28,4	7,5	—	42,6	35,0	66,4	—	184,4	200,0	—	1,8	1,9	—	3,7	3,0	9,2	3,1	15,3	19,0	219,0
К42-3	2,4	20,2	22,6	—	—	—	—	66,8	—	—	253,4	320,2	342,8	—	1,8	1,9	—	3,7	3,0	9,2	3,1	15,3	19,0	361,8
К43-1	8,0	10,7	18,7	—	—	36,8	—	24,2	52,8	113,0	—	226,8	245,5	—	1,8	1,9	—	3,7	3,0	9,2	3,1	15,3	19,0	264,5
К43-2	2,5	20,3	22,8	—	—	—	—	12,5	67,0	203,0	—	282,5	305,3	—	1,8	1,9	—	3,7	3,0	9,2	3,1	15,3	19,0	324,3
К43-3	9,5	7,9	17,4	4,5	28,4	—	—	—	67,0	113,0	—	212,9	230,3	—	1,8	1,9	—	3,7	3,0	9,2	3,1	15,3	19,0	249,3

Инв. № подл. | Подпись и дата | Взам. инв. №

Ц00219-01 69

Марка колонны	Изделия арматурные													Изделия закладные										Общий расход
	Арматура класса												Всего	Арматура класса					Прокат марки				Всего	
	А-I			А-III										А-III					С245					
	ГОСТ 5781-82													ГОСТ 5781-82				Итого	ГОСТ 19903-74		ГОСТ 3260-75	Итого		
	ф6	ф8	Итого	ф12	ф14	ф16	ф18	ф20	ф22	ф25	ф28	Итого		ф8	ф10	ф12	ф16		δ=8	δ=10	Тр.ф32			
К43-4	13,5	—	13,5	4,5	—	7,5	—	43,6	87,8	—	—	143,4	156,9	—	1,8	1,9	—	3,7	3,0	9,2	3,1	15,3	19,0	175,9
К43-5	2,5	20,3	22,8	—	—	—	—	24,2	52,8	—	255,2	332,2	355,0	—	1,8	1,9	—	3,7	3,0	9,2	3,1	15,3	19,0	374,0
К44-1	10,2	8,3	18,5	—	—	40,8	59,0	—	—	120,6	—	220,4	238,9	—	1,8	1,9	—	3,7	3,0	9,2	3,1	15,3	19,0	257,9
К44-2	8,6	11,1	19,7	—	—	—	—	136,3	—	—	151,8	288,1	307,8	—	1,8	1,9	—	3,7	3,0	9,2	3,1	15,3	19,0	326,8
К44-3	2,6	21,7	24,3	—	—	—	—	59,5	16,0	—	276,6	352,1	376,4	—	1,8	1,9	—	3,7	3,0	9,2	3,1	15,3	19,0	395,4
К45-1	18,7	—	18,7	—	—	—	10,7	—	151,2	—	—	161,9	180,6	—	1,8	1,9	—	3,7	3,0	9,2	3,1	15,3	19,0	199,3
К45-2	8,6	11,3	19,9	—	—	—	—	123,4	16,9	—	153,6	293,9	313,8	—	1,8	1,9	—	3,7	3,0	9,2	3,7	15,3	19,0	332,8
К45-3	8,6	11,3	19,9	5,0	—	40,8	10,7	—	56,4	122,2	—	235,1	255,0	—	1,8	1,9	—	3,7	3,0	9,2	3,7	15,3	19,0	274,0
К45-4	8,6	11,3	19,9	—	—	—	51,6	—	89,1	122,2	—	262,9	282,8	—	1,8	1,9	—	3,7	3,0	9,2	3,7	15,3	19,0	301,8
К45-5	2,6	21,9	24,5						88,4		278,4	366,8	391,3	—	1,8	1,9	—	3,7	3,0	9,2	3,7	15,3	19,0	410,3

Инв. № подл. | Подпись и дата | Взам. инв. №