ТИПОВЫЕ КОНСТРУКЦИИ, ИЗДЕЛИЯ И УЗЛЫ ЗДАНИЙ И СООРУЖЕНИЙ

СЕРИЯ 1.424.1-5

КОЛОННЫ ЖЕЛЕЗОБЕТОННЫЕ ПРЯМОУГОЛЬНОГО СЕЧЕНИЯ ДЛЯ ОДНОЭТАЖНЫХ ПРОИЗВОДСТВЕННЫХ ЗДАНИЙ ВЫСОТОЙ 8,4–14,4 м, ОБОРУДОВАННЫХ МОСТОВЫМИ ОПОРНЫМИ КРАНАМИ ГРУЗОПОДЪЕМНОСТЬЮ ДО 32 ТОНН

ВЫПУСК 2/87

колонны для зданий высотой 12,0; 13,2 и 14,4 м

рабочие чертежи

РАЗРАБОТАНЫ

ЦНИИПРОМЗДАНИЙ

ГЛ. ИНЖЕНЕР ИНСТИТУТА В.В.ГРАНЕВ

НАЧ. ОТДЕЛА КОНСТРУКТ. СИСТЕМ В.Т. ИЛЬИН

РУК. СЕКТОРА ОДНОЭТАЖ. ЗДАНИЙ А.Я.РОЗЕНБЛЮМ

ГЛ. ИНЖЕНЕР ПРОЕКТА К.Г.КОСТАНЯН

НИИЖБ

ЗАМ. ДИРЕКТОРА Ю.П.ГУЩА

РУК. ЛАБОРАТОРИИ В.А.КЛЕВЦОВ

РУК СЕКТОРА Н.Н.КОРОВИН

Утверждены и введены в действие с 1 апреля 1988 г. протоколом Госстроя СССР от 3 декабря 1987 г. №АЧ-99

© ЦИТП Госстроя СССР, 1988

Обозначение	Наименование	Стр.
1.424.1-5.2/87-ТТ	Технические требования	3
-1	Колонна 1К120-1... 1К120-16	7
-2	Колонна 2К120-1... 2К120-14	8
-3	Колонна 3К120-1... 3К120-12	9
-4	Колонна 4К120-1... 4К120-15	10и
-5	Колонна 5К120-1... 5К120-43	11
-6	Колонна 6К120-1... 6К120-19	13
-7	Колонна 7К120-1... 7К120-18	14
-8	Колонна 8К120-1... 8К120-7	15
-9	Колонна 9К120-1... 9К120-41	16
-10	Колонна 10К120-1... 10К120-34	18и
-11	Колонна 11К120-1... 11К120-32	20и
-12	Колонна 1К132-1... 1К132-12	22
-13	Колонна 2К132-1... 2К132-17	23
-14	Колонна 3К132-1... 3К132-12	24
-15	Колонна 4К132-1... 4К132-12	25
-16	Колонна 5К132-1... 5К132-31	26
-17	Колонна 6К132-1... 6К132-19	28
-18	Колонна 7К132-1... 7К132-19	29
-19	Колонна 8К132-1... 8К132-46	30
-20	Колонна 9К132-1... 9К132-39	32
-21	Колонна 1К144-1... 1К144-14	34н
-22	Колонна 2К144-1... 2К144-16	35
-23	Колонна 3К144-1... 3К144-13	36
-24	Колонна 4К144-1... 4К144-12	37
Изменения внесены:	25.01.90г. инж. Максимова 9.11.89г. инж. Максимова	

Рук.сект.	Розенблюм		
Исполн.	Костанян		

1.424.1-5.2/87

Содержание

Стадия	Лист	Листов
Р	1	3

ЦНИИПромзданий

Формат А4

Обозначение	Наименование	Стр.
1.424.1-5.2/87-25	Колонна 5К144-1... 5К144-33	38
-26	Колонна 6К144-1... 6К144-23	40
-27	Колонна 7К144-1... 7К144-23	41
-28	Колонна 8К144-1... 8К144-46	42
-29	Колонна 9К144-1... 9К144-49	44
-30	Пример установки закладных изделий	
	М2-32 и М2-23 в колоннах крайнего	
	ряда при привязке „0"	46
-31	Пример установки закладных изделий	
	М2-11 и МН13 в колоннах крайнего ряда	
	при привязке „0" и „250"	46
-32	Пример установки закладных изделий	
	М2-23 и М2-32 в колоннах крайнего	
	ряда при привязке „250"	47
-33	Пример установки закладных изделий	
	М2-25, МН14 и МН15 в колоннах среднего	
	ряда	47
-34	Пример установки закладных изделий	
	М2-13, МН16 в колоннах среднего ряда	48
-35	Пример установки закладных изделий	
	МН6, МН7, МН10... МН12 в колоннах крайне-	
	го ряда при привязке „0"	48
-36	Пример установки закладных изделий	
	МН1, МН3, МН4, МН8, МН11, МН12 в колоннах	
	крайнего ряда при привязке „250"	49

Инв.№ подл. | Подпись и дата | Взам.инв.№

Обозначение	Наименование	Стр.
1.424.1-5.2/87-37	Пример установки закладных изделий	
	МН2, МН3, МН5, МН9, МН11, МН12 в колоннах крайне-	
	го ряда при привязке „250" и шаге колонн 12м	49
-38	Пример установки закладных изделий МН1, МН3,	
	МН4, МН8, МН11, МН12 в колоннах крайнего ряда	
	при привязке „0"	50
-39	Пример установки закладных изделий МН6, МН7,	
	МН10...МН12 в колоннах крайнего ряда при	
	привязке „250"	50
-40	Пример установки закладных изделий МН6,	
	МН7, МН10, МН11 в колоннах среднего ряда	51
-41	Пример установки закладных изделий МН2,	
	МН3, МН9, МН11 в колоннах среднего ряда	51
-42	Пример установки закладных изделий МН17,	
	МН19... МН25, МН29, М1-14	52
-43	Пример установки закладного изделия М1-12	52
-44	Пример установки закладного изделия МН11	53
-45	Пример установки закладного изделия МН18 в	
	колоннах крайнего ряда с привязкой „0" и „250"	53
-46	Пример установки закладного изделия	
	МН18 в колоннах среднего ряда	54
-47	Пример установки петель для подъема колонн	54
-РС	Ведомость расхода стали	55

Внимание !!!
При применении опорных кранов грузоподъёмностью 16 тонн тяжелого режима работы стеновые подкрановые балки принимать как для кранов грузоподъёмностью 20т среднего режима работы.

Общие сведения

Выпуск 2/87 серии 1.424.1-5 содержит рабочие чертежи железобетонных колонн для одноэтажных производственных зданий высотой 12,0; 13,2 и 14,4 м с мостовыми опорными кранами.

Материалы для проектирования зданий с применением колонн настоящего выпуска приведены в выпуске 0, арматурные изделия - в выпуске 4/87, закладные изделия и строповочные петли - в выпуске 5/87 настоящей серии.

Основной конструкторской документацией при изготовлении колонн являются чертежи марки КЖИ, разработанные в проекте конкретного здания на основе указанной серии.

1. Типы и конструкция колонн

1.1. Колонны запроектированы ступенчатыми, прямоугольного сечения с консолями в плоскости большего размера сечения для опирания подкрановых балок.

Для колонн средних рядов в соответствующих случаях предусмотрены консоли в плоскости меньшего размера сечения для опирания железобетонных подстропильных конструкций.

Высота сечения подконсольной части колонн - 700, 800 и 900 мм, надконсольной части - 380 и 600 мм. Ширина сечения - 400 мм.

1.2. Марки колонн имеют структуру, приведенную на стр. 4.

Например, 1К120-1-П1 - колонна первого типоразмера для зданий с высотой этажа 12,0 м, первой марки по несущей способности, с повышенной коррозионной стойкостью, с закладными изделиями для крепления стропильных конструкций и подкрановых балок.

				1.424.1-5.2/87-ТТ			
				Технические требования	Стадия	Лист	Листов
					Р	1	7
Рук. сект.	Розенблюм				ЦНИИПРОМЗДАНИЙ		
Гл. инж. пр.	Костанян						

Инв. № подл. | Подпись и дата | Взам. инв. №

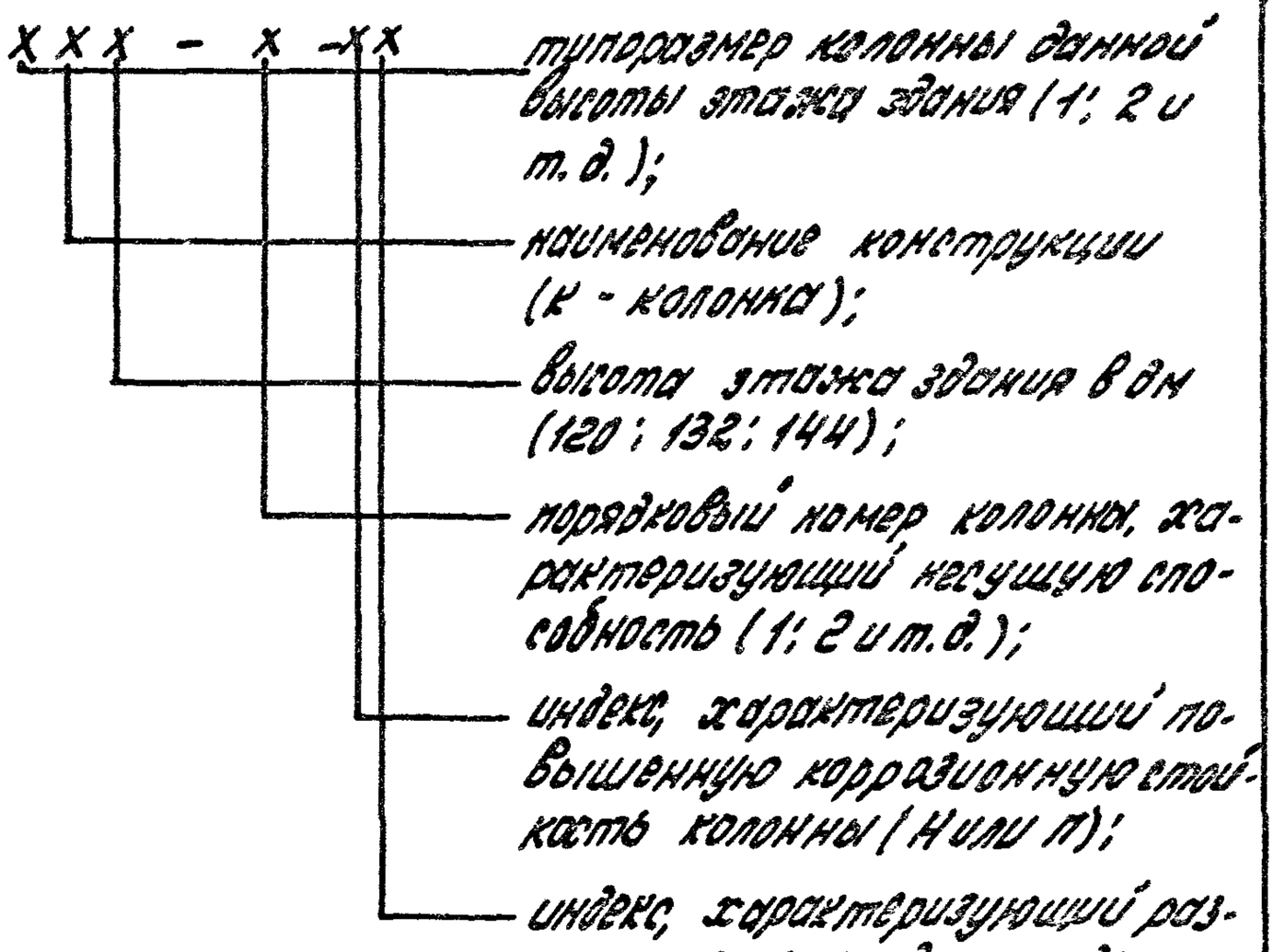

1.3. Колонны изготавливаются по чертежам КЖИ, приведенным в проекте здания, включающим в качестве сборочных единиц колонну, разработанную в настоящем выпуске. В чертежах КЖИ маркируются с указанием привязки закладные изделия и строповочные приспособления, а также приводятся указания по коррозионной стойкости колонн.

2. Технические требования

2.1. Колонны изготавливаются из тяжелого бетона марок М300, М350, М400, М500 (бетона классов В15; В22,5; В30; В40).

Прочность бетона должна соответствовать прочностной марке бетона по прочности на сжатие, установленной для каждой марки колонны в зависимости от требуемой несущей способности и указанной в спецификации рабочей документации на колонну.

2.2. Марка бетона по морозостойкости нормируется в случаях, оговоренных в проекте здания.

2.3. Марка бетона по водонепроницаемости и косвенные показатели проницаемости бетона колонн с повышенной коррозионной стойкостью (с индексом Ни П, см. п.1.2 настоящей записки) должны соответствовать требованиям таблицы.

Индекс в марке колонны (см. п. 1.2)	Бетон по проницаемости	Марка бетона по водонепроницаемости	Водопоглощение по массе, %	Водоцементное отношение В/Ц не более
Н	нормальный	В4 (W4)	от 4,7 до 5,7	0,6
П	пониженный	В6 (W6)	от 4,2 до 4,7	0,55

2.4. Требования к материалам для приготовления бетона колонн с повышенной коррозионной стойкостью должны приниматься в соответствии с указаниями проекта здания.

2.5. В качестве арматуры применяется арматурная сталь класса А-I, А-III по ГОСТ 5781-82,* класса Вр-I по ГОСТ 6727-80.* Для колонн, в марках которых отсутствует индекс „П" допускается взамен арматуры класса А-III применять арматуру класса Ат-IIIс по ГОСТ 10884-81.

2.6. Закладные изделия изготавливаются из проката по ТУ14-1-3023-80, ГОСТ 380-71* и ГОСТ 19282-73* с учетом марок стали, указанных на чертежах выпуска 5/87.

2.7. Колонны армируются пространственными арматурными каркасами, марки которых приведены в спецификациях настоящего выпуска.

Во всех колоннах должны быть предусмотрены закладные изделия для крепления стропильных или подстропильных конструкций и подкрановых балок, а в колоннах, к которым примыкают связи и стены, -

Инв. № подл. | Подпись и дата | Взам. инв. №

соответствующие закладные изделия для их крепления. Кроме того, в необходимых случаях могут быть предусмотрены дополнительные закладные изделия для крепления коммуникаций, устройства молниезащиты и т.п. Разбивка всех закладных изделий и марки их принимаются в соответствии с указаниями проекта здания. Установка закладных изделий для крепления стропильных и подстропильных конструкций, подкрановых балок, стен и связей производится по примерам, приведенным в настоящем выпуске (см. документы 1.424.1-5.2/87-30... 1.424.1-5.2/87-47).

2.8. Колонны проверены на усилия, действующие при распалубке, складировании, транспортировании и монтаже, как шарнирно опертые балки с консолями, загруженные равномерно распределенной нагрузкой от расчетного веса колонны. Расчетный вес колонны принят с коэффициентом надежности по нагрузке $\gamma_f = 1.1$. Расчетные схемы при расчете на усилия, действующие при распалубке „складировании, приведены на рис. 1, при монтаже - на рис. 2, где ℓ - длина колонны, q - нагрузка от веса колонны. При расчете по рис. 1 расчетный вес колонны учтен с коэффициентом динамичности $K_д = 1,6$, при расчете по рис. 2 - с $K_д = 1,4$.

Опоры по рис. 1 соответствуют местам строповки (см. опалубочные чертежи колонн). Одна из опор по рис. 2 расположена у низа консоли.

Расчет на усилия, действующие при распалубке, складировании и транспортировании, произведен из предположения, что колонны опираются плашмя, а при монтаже - „на ребро."

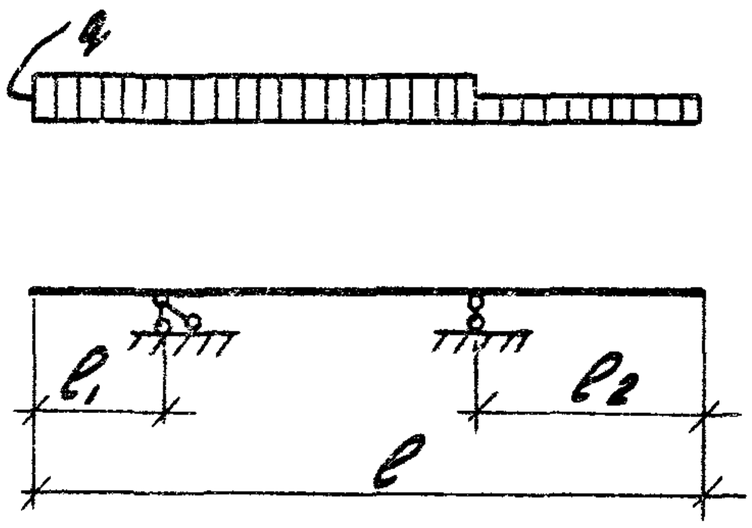

Рис. 1

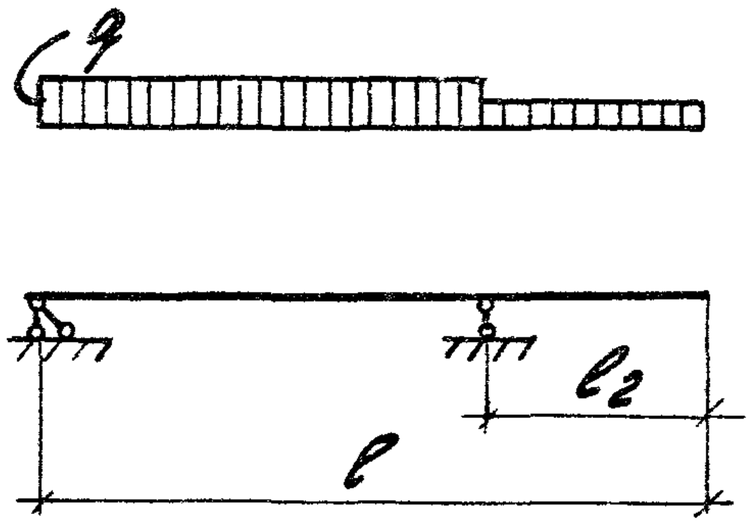

Рис. 2

2.9. Установку строповочных приспособлений для извлечения колонн из формы и транспортирования следует производить в местах, указанных в опалубочных чертежах колонн.

Для строповки колонн при извлечении из формы рекомендуется применять инвентарные строповочные приспособления.

При отсутствии инвентарных приспособлений допускается применять строповочные петли.

Марку и число строповочных петель следует принимать в соответствии с указанием документа 1.424.1-52/87-47. Там же приведены примеры установки петель.

Строповочные петли должны изготовляться из горячекатаной гладкой арматуры класса А-I марок ВСт3сп2 и ВСт.3пс 2 по ГОСТ 5781-82.*

Сталь марки ВСт3пс2 не допускается применять для строповочных петель, если возможен монтаж колонн при температуре ниже минус 40°С. Допускается изготовлять строповочные петли из арматуры периодического профиля класса Ас-II марки 10ГТ по ГОСТ 5781-82,* снижая диаметр арматуры на один номер по сравнению с петлей из арматуры класса А-I.

Инв. № подл. | Подпись и дата | Взам. инв. №

2.10. Для выверки колонн и примыкающих к ним конструкций предусмотрены риски разбивочных осей, расположенные на уровне верха фундамента, верха подкрановой консоли и верха колонны.

2.11. Проектное положение арматурных изделий в опалубке следует обеспечивать фиксаторами из плотного цементно-песчаного раствора или пластмассы. Применение стальных фиксаторов не допускается.

Положение закладных изделий для крепления стропильных и подстропильных конструкций и подкрановых балок, а также закладных изделий для опирания стен, следует фиксировать путем крепления к форме. Положение стальных закладных изделий допускается фиксировать путем крепления их к форме или к арматурному каркасу.

2.12. При размещении стальных закладных изделий для крепления вертикальных связей МН11, МН12, МН18 допускается разрезать поперечные стержни каркаса при условии установки заменяющих их шпилек.

2.13. Закладные изделия для крепления опорных столиков под навесные стеновые панели, а в колоннах с повышенной коррозионной стойкостью все закладные изделия должны быть металлизированы в соответствии с указаниями проекта здания. Металлизация анкерных стержней этих закладных изделий должна производиться на длине привязки плюс 50 мм. В тех случаях, когда металлизация закладных изделий не требуется, их открытые поверхности должны быть огрунтованы в один слой.

2.14. Извлечение колонн из формы следует производить после достижения бетоном не менее 70 % проектной прочности.

2.15. Открытые поверхности должны быть очищены от наплывов бетона.

2.16. Выборки стали на колонны составлены без учета расхода стали на закладные изделия и строповочные устройства. Этот расход должен быть учтен дополнительно в соответствии с указаниями проекта здания.

2.17. Точность изготовления, внешний вид и качество поверхностей колонн должны удовлетворять требованиям ГОСТ 25628-83 „Колонны железобетонные для одноэтажных производственных зданий. Общие технические условия."

2.18. Величина отпускной прочности бетона должна назначаться в соответствии с требованиями ГОСТ 25628-83.

3. Методы контроля и испытаний и правила приемки

3.1. Методы контроля и испытаний и правила приемки колонн должны приниматься в соответствии с ГОСТ 25628-83.

4. Маркировка, хранение и транспортирование

4.1. Маркировка, хранение и транспортирование колонн должны производиться в соответствии с ГОСТ 25628-83.

5. Монтаж

5.1. Монтаж колонн должен производиться согласно требованиям главы СНиП III-16-80 „ Бетонные железобетонные конструкции сборные. Правила производства и приемки работ" и главы СНиП III-4-80 „Техника безопасности в строительстве."

5.2. Подъем колонн при монтаже следует производить из положения „ на ребро."

5.3. Для выверки колонн и примыкающих конструкций используются предусмотренные в колоннах риски.

Инв.№ подл. | Подпись и дата | Взам.инв.№

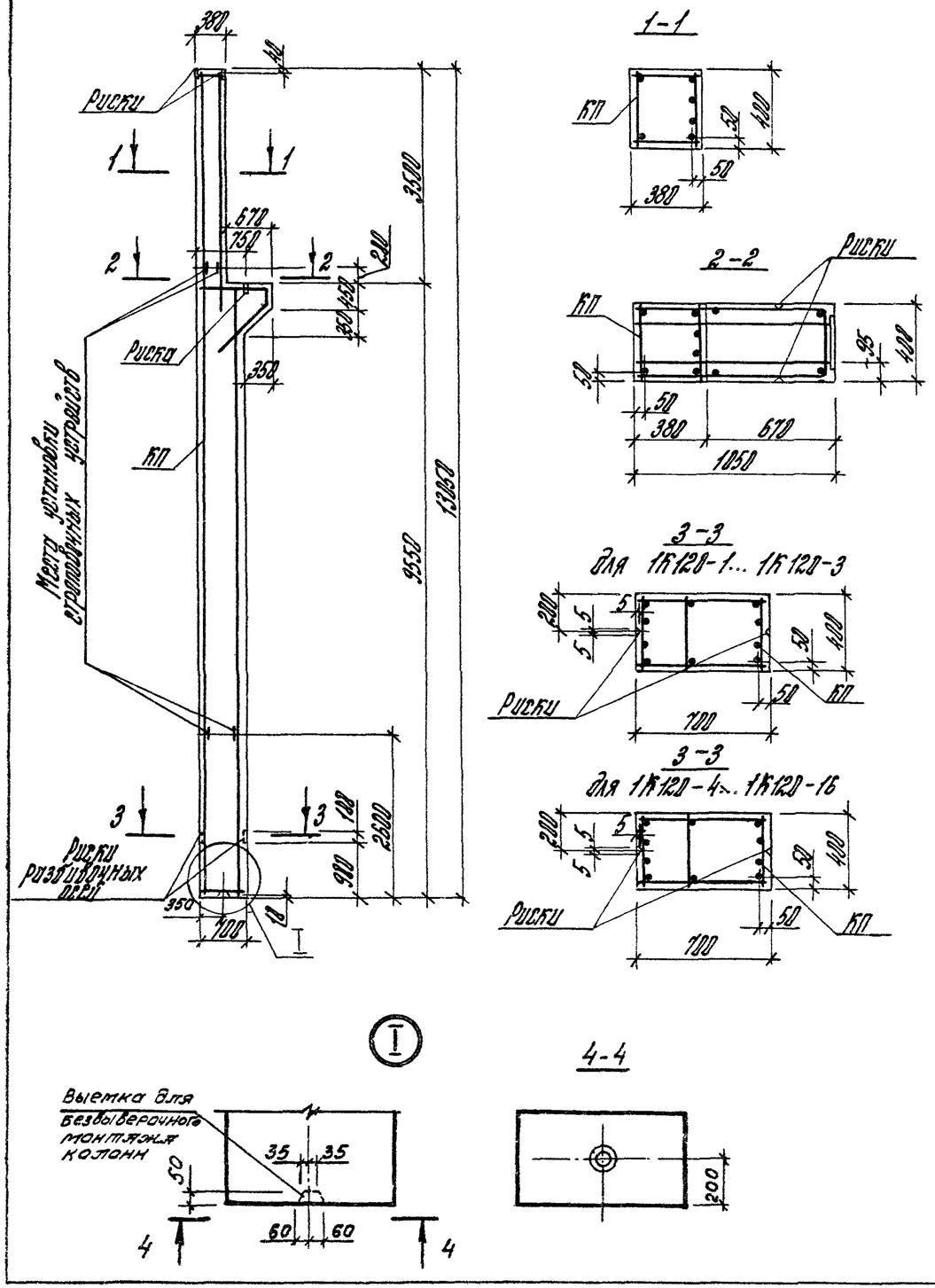

Марка колонны	Марка каркаса КП	Кол.	Обозначение документа на каркас КП	Класс (марка) бетона	Объем бетона, м³	Масса колонны, т
1К120-1	КП42-1	1	1.424.1-5.4/87-1	В20 (М250)	3,3	8,2
1К120-2	КП42-2					
1К120-3	КП42-3					
1К120-4	КП42-4		1.424.1-5.4/87-2			
1К120-5	КП42-5					
1К120-6	КП42-6					
1К120-7				В22,5 (М300)		
1К120-8	КП42-7			В20 (М250)		
1К120-9	КП42-8					
1К120-10	КП42-9					
1К120-11				В22,5 (М300)		
1К120-12	КП42-10			В20 (М250)		
1К120-13	КП42-11					
1К120-14	КП42-12					
1К120-15	КП42-13					
1К120-16	КП42-14					

Марки закладных изделий и номера узлов их установки принимать по чертежам КЖИ проекта здания

				1.424.1-5.2/87-1
Рук. сект.	Розенблюм		Колонна 1К120-1... 1К120-16	Стадия: Р; Лист; Листов: 1
Гл. инж.	Костанян			
Ст. инж.	Лемыш			ЦНИИПРОМЗДАНИЙ
Инжен.	Максимова			
Провер.	Королева			

23000-02 8 формат А3

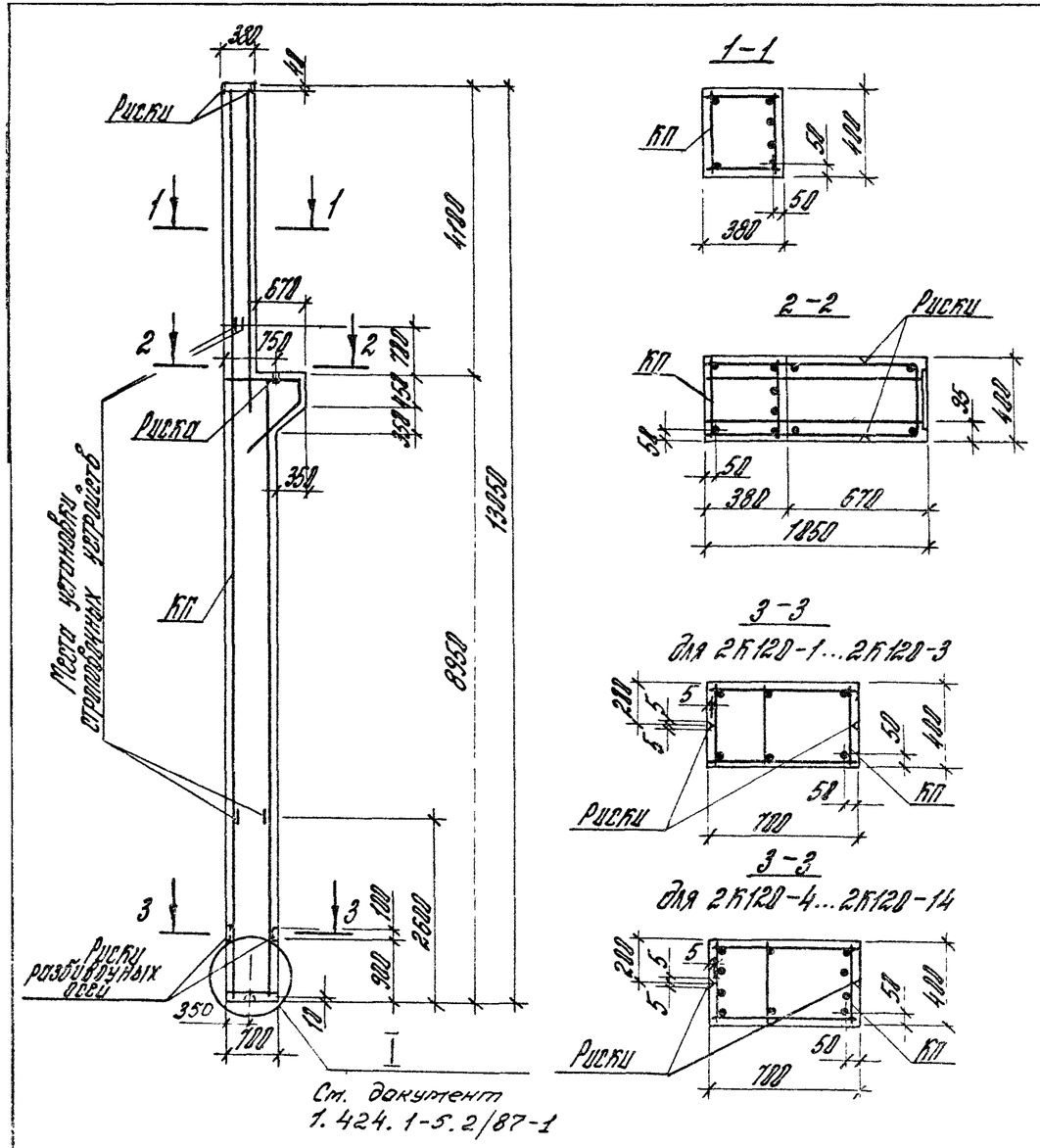

Ст. документ 1.424.1-5.2/87-1

Марка колонны	Марка каркаса КП	Кол.	Обозначение документа на каркас КП	Класс (марка) бетона	Объем бетона, м³	Масса колонны, т
2К120-1	КП43-1	1	1.424.1-5.4/87-3	В22,5 (М300)	3,2	8,0
2К120-2	КП43-2					
2К120-3	КП43-3					
2К120-4	КП43-4		1.424.1-5.4/87-4			
2К120-5	КП43-5					
2К120-6	КП43-6					
2К120-7	КП43-7					
2К120-8	КП43-8		1.424.1-5.4/87-5			
2К120-9	КП43-9					
2К120-10	КП43-10					
2К120-11	КП43-11					
2К120-12	КП43-12					
2К120-13	КП43-13					
2К120-14	КП43-14					

Марки закладных изделий и номер узлов их установки принимать по чертежам КЖИ проекта здания

				1.424.1-5.2/87-2
Рук. сект.	Розенблюм		Колонна 2К120-1... 2К120-14	Стадия: Р; Лист; Листов: 1
Гл. инж.	Костанян			
Ст. инж.	Лемыш			ЦНИИПРОМЗДАНИЙ
Инженер	Максимова			
Пробер	Королева			

23000-02 9 формат А3

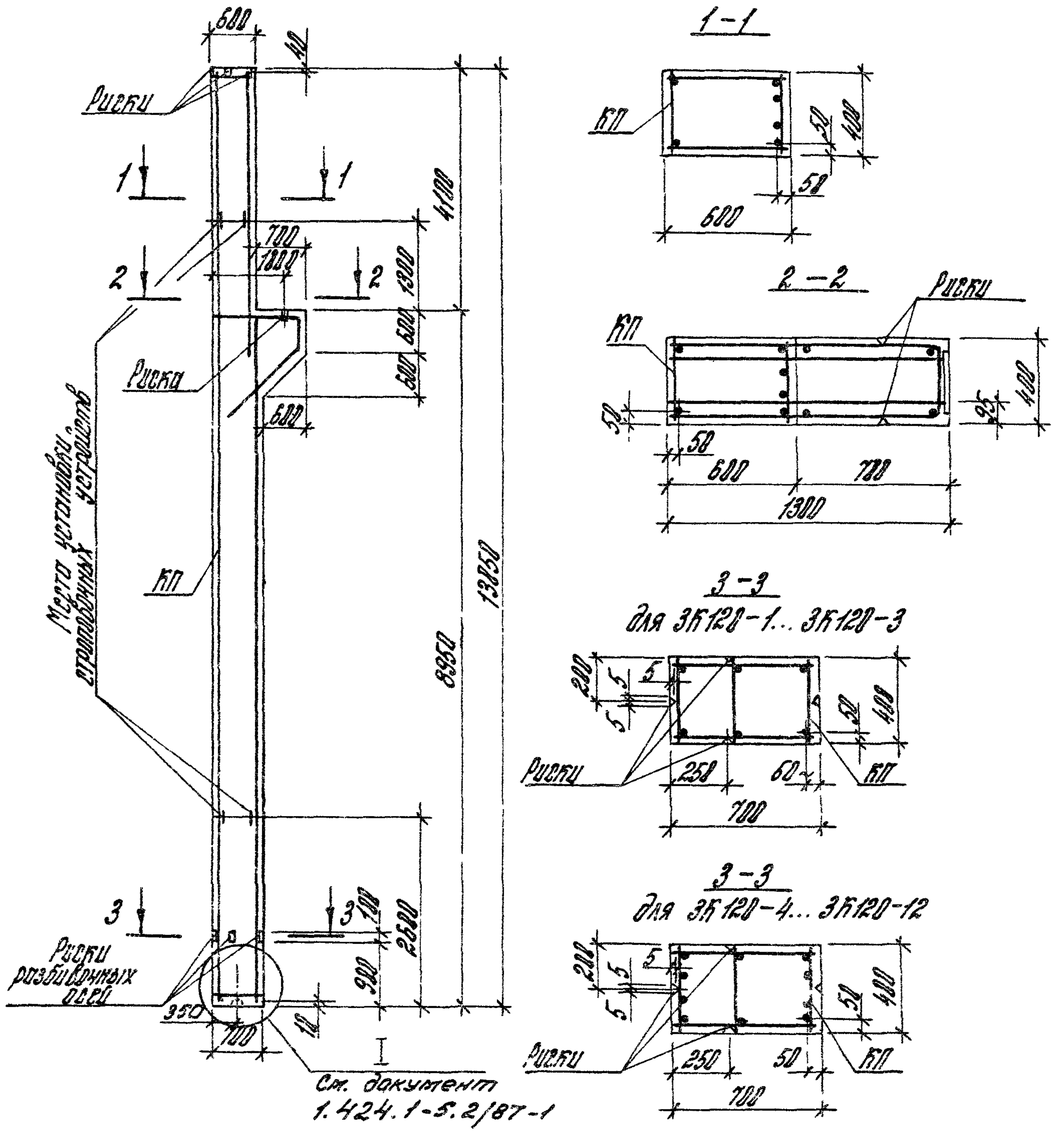

Марка колонны	Марка каркаса КП	Кол.	Обозначение документа на каркас КП	Класс (марка) бетона	Объем бетона, m^3	Масса колонны, Т
3К120-1	КП44-1	1	1.424.1-5.4/87-6	В22,5 (М300)	3,7	9,3
3К120-2	КП44-2					
3К120-3	КП44-3					
3К120-4	КП44-4		1.424.1-5.4/87-7			
3К120-5	КП44-5					
3К120-6	КП44-6					
3К120-7	КП44-7					
3К120-8	КП44-8					
3К120-9	КП44-9					
3К120-10	КП44-10					
3К120-11	КП44-11					
3К120-12	КП44-12					

Марки закладных изделий и номера узлов их установки принимать по чертежам КЖИ проекта здания

				1.424.1-5.2/87-3			
Рук. сект.	Розенблюм			Колонна 3К120-1... 3К120-12	Стадия	Лист	Листов
Гл. инж.	Костанян				Р		1
Ст. инж.	Лемыш				ЦНИИПРОМЗДАНИЙ		
Инженер	Максимова						
Проверил	Королева						

23000-02 10 формат А3

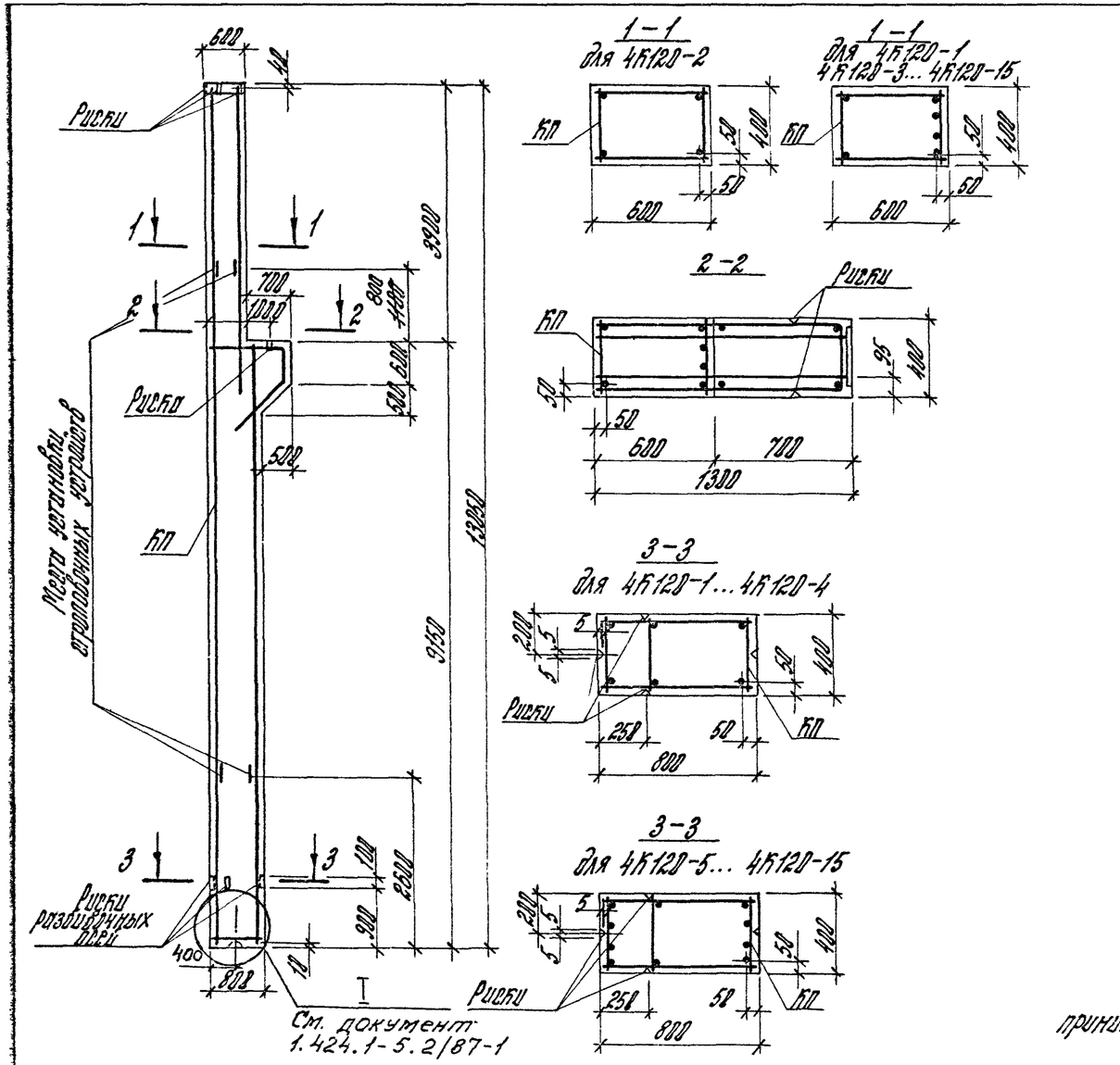

Марка колонны	Марка каркаса КП	Кол.	Обозначение документа на каркас КП	Класс (марка) бетона	Объем бетона, м³	Масса колонны, т
4К120-1	КП45-1	1	1.424.1-5.4/87-8	В22.5 (М300)	4,0	10,1
4К120-2	КП45-2					
4К120-3	КП45-3					
4К120-4	КП45-4					
4К120-5	КП45-5		1.424.1-5.4/87-9			
4К120-6	КП45-6					
4К120-7	КП45-7		1.424.1-5.4/87-10			
4К120-8	КП45-8					
4К120-9	КП45-9					
4К120-10	КП45-10		1.424.1-5.4/87-9			
4К120-11	КП45-11		1.424.1-5.4/87-11			
4К120-12	КП45-12					
4К120-13	КП45-13		1.424.1-5.4/87-12			
4К120-14	КП45-14					
4К120-15	КП45-15					

Марки закладных изделий и номера узлов их установки принимать по чертежам КЖИ проекта здания

Изменение внесено 25/I-90г инж. Максимова А.Ф.

				1.424.1-5.2/87-4
Рук. сект.	Розенблюм		Колонна 4К120-1... 4К120-15	Стадия: Р; Лист; Листов: 1
Гл. инж.	Костанян			
Ст. инж.	Лемыш			ЦНИИПРОМЗДАНИЙ
Инженер	Максимова			
Провер.	Королева			

23000-02 11 формат А3

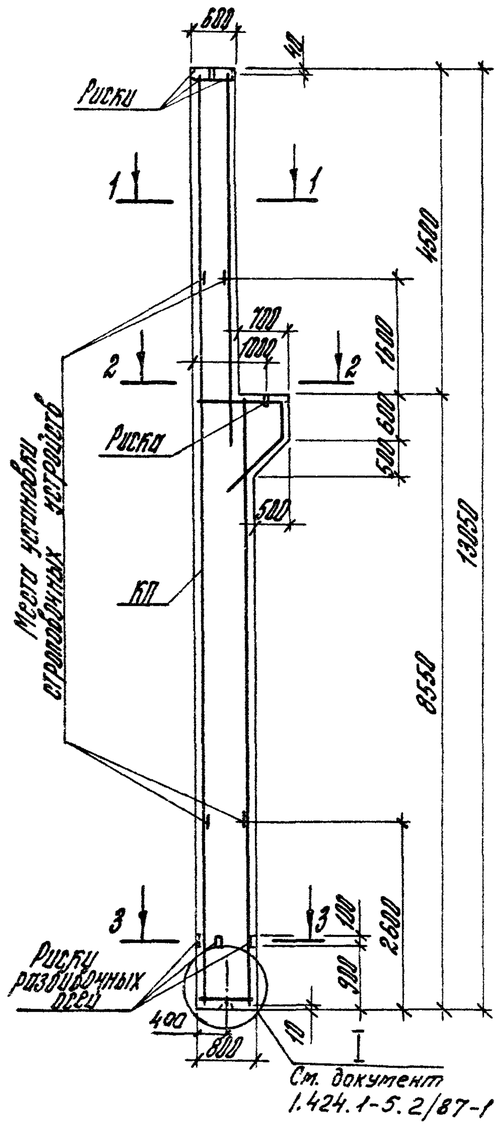

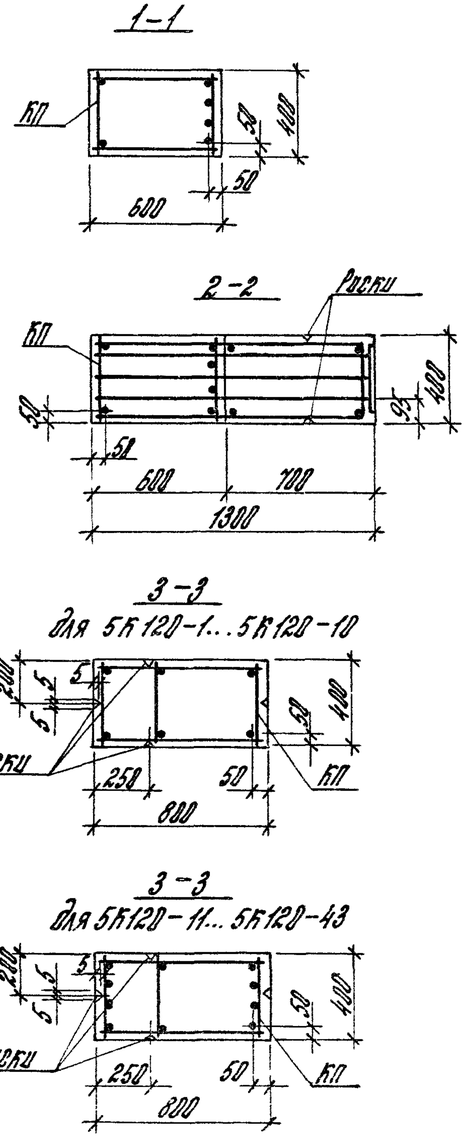

Марка колонны	Марка каркаса КП	Кол.	Обозначение документа на каркас КП	Класс (марка) бетона	Объем бетона, м3	Масса колонны, т
5К120-1	КП46-1	1	1.424.1-5.4/87-13	В22,5 (М300)	4,0	10,0
5К120-2				В30 (М400)		
5К120-3	КП46-2			В22,5 (М300)		
5К120-4				В30 (М400)		
5К120-5	КП46-3			В22,5 (М300)		
5К120-6				В30 (М400)		
5К120-7	КП46-4			В22,5 (М300)		
5К120-8	КП46-5					
5К120-9				В30 (М400)		
5К120-10	КП46-6			В22,5 (М300)		
5К120-11	КП46-7		1.424.1-5.4/87-14			
5К120-12				В30 (М400)		
5К120-13	КП46-8			В22,5 (М300)		

1. Марки закладных изделий и номера узлов их установки принимать по чертежам КЖИ проекта здания.
2. Продолжение спецификации см. лист 2.

			1.424.1-5.2/87-5
Рук.сект.	Розенблюм		Колонна 5К120-1... 5К120-43
Гл.инж.	Клетонян		
Ст.инж.	Лемыш		
Инженер	Такешова		
Провер.	Королева		

Стадия	Лист	Листов
Р	1	2

ЦНИИПРОМЗДАНИЙ

Продолжение

Марка колонны	Марка каркаса КП	Кол.	Обозначение документа на каркас КП	Класс (марка) бетона	Объем бетона, м³	Масса колонны, т
5К120-14	КПУ6-8	1	1.424.1-5.4/87-14	В30 (М400)	4.0	10.0
5К120-15	КПУ6-9			В22.5 (М300)		
5К120-16				В30 (М400)		
5К120-17	КПУ6-10			В22.5 (М300)		
5К120-18	КПУ6-11					
5К120-19				В30 (М400)		
5К120-20	КПУ6-12			В22.5 (М300)		
5К120-21				В30 (М400)		
5К120-22	КПУ6-13			В22.5 (М300)		
5К120-23				В30 (М400)		
5К120-24	КПУ6-14			В22.5 (М300)		
5К120-25				В30 (М400)		
5К120-26	КПУ6-15			В22.5 (М300)		
5К120-27				В30 (М400)		
5К120-28	КПУ6-16			В22.5 (М300)		

Продолжение

Марка колонны	Марка каркаса	Кол.	Обозначение документа на каркас КП	Класс (марка) бетона	Объем бетона, м³	Масса колонны, т
5К120-29	КПУ6-17	1	1.424.1-5.4/87-14	В22.5 (М300)	4.0	10.0
5К120-30	КПУ6-18					
5К120-31	КПУ6-19		1.424.1-5.4/87-13			
5К120-32				В30 (М400)		
5К120-33	КПУ6-20			В22.5 (М300)		
5К120-34				В30 (М400)		
5К120-35	КПУ6-21			В22.5 (М300)		
5К120-36				В30 (М400)		
5К120-37	КПУ6-22			В22.5 (М300)		
5К120-38	КПУ6-23					
5К120-39				В30 (М400)		
5К120-40	КПУ6-24			В22.5 (М300)		
5К120-41				В30 (М400)		
5К120-42	КПУ6-25			В22.5 (М300)		
5К120-43	КПУ6-26					

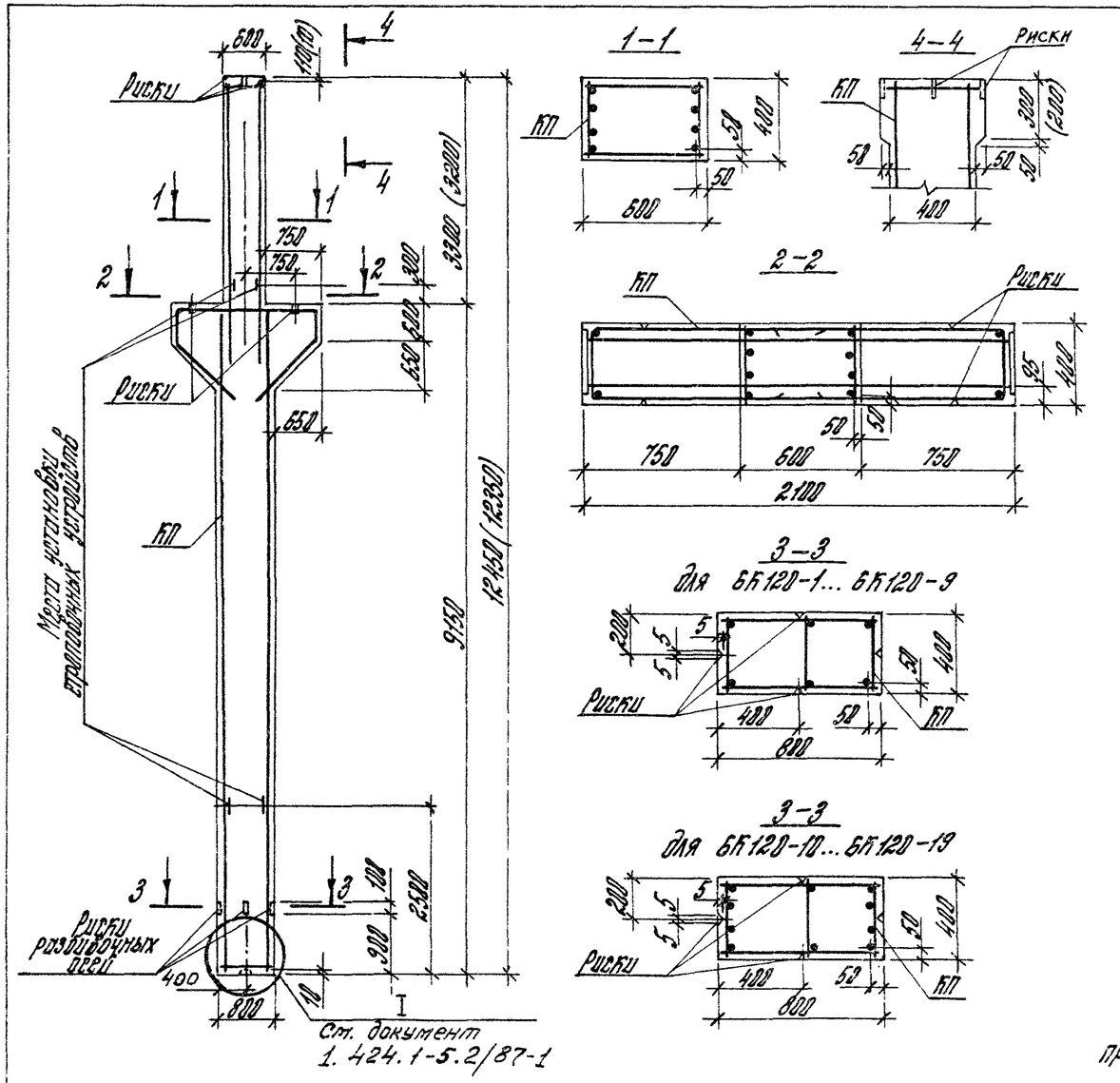

Марка колонны	Марка каркаса КП	Кол.	Обозначение документа на каркас КП	Класс (марка) бетона	Объем бетона, м³	Масса колонны, т
6К120-1	КП47-1	1	1.424.1-5.4/87-15	В30 (М400)	4,2	11,6
6К120-2				В40 (М500)		
6К120-3	КП47-2			В30 (М400)		
6К120-4				В40 (М500)		
6К120-5	КП47-3		1.424.1-5.4/87-16	В30 (М400)		
6К120-6				В40 (М500)		
6К120-7	КП47-4			В30 (М400)		
6К120-8				В40 (М500)		
6К120-9	КП47-5					
6К120-10	КП47-6		1.424.1-5.4/87-17	В30 (М400)		
6К120-11				В40 (М500)		
6К120-12	КП47-7			В30 (М400)		
6К120-13	КП47-8		1.424.1-5.4/87-18			
6К120-14				В40 (М500)		
6К120-15	КП47-9			В30 (М400)		
6К120-16				В40 (М500)		
6К120-17	КП47-10					
6К120-18	КП47-11					
6К120-19	КП47-12		1.424.1-5.4/87-16	В30 (М400)		

1. Марки закладных изделий и номера узлов их установки принимать по чертежам КЖИ проекта здания.

2. В скобках приведены параметры укороченных на 100 мм колонн, предназначенных для опирания на них железобетонных подстропильных конструкций с высотой на опоре 700 мм.

				1.424.1-5.2/87-6
Рук. сект.	Розенблюм		Колонна 6К120-1... 6К120-19	Стадия: Р; Лист; Листов: 1
Гл. инж.	Костанян			
Ст. инж.	Лемыш			
Инженер	Максимова			ЦНИИПРОМЗДАНИЙ
Проверил	Королева			

23000-02 14 формат А3

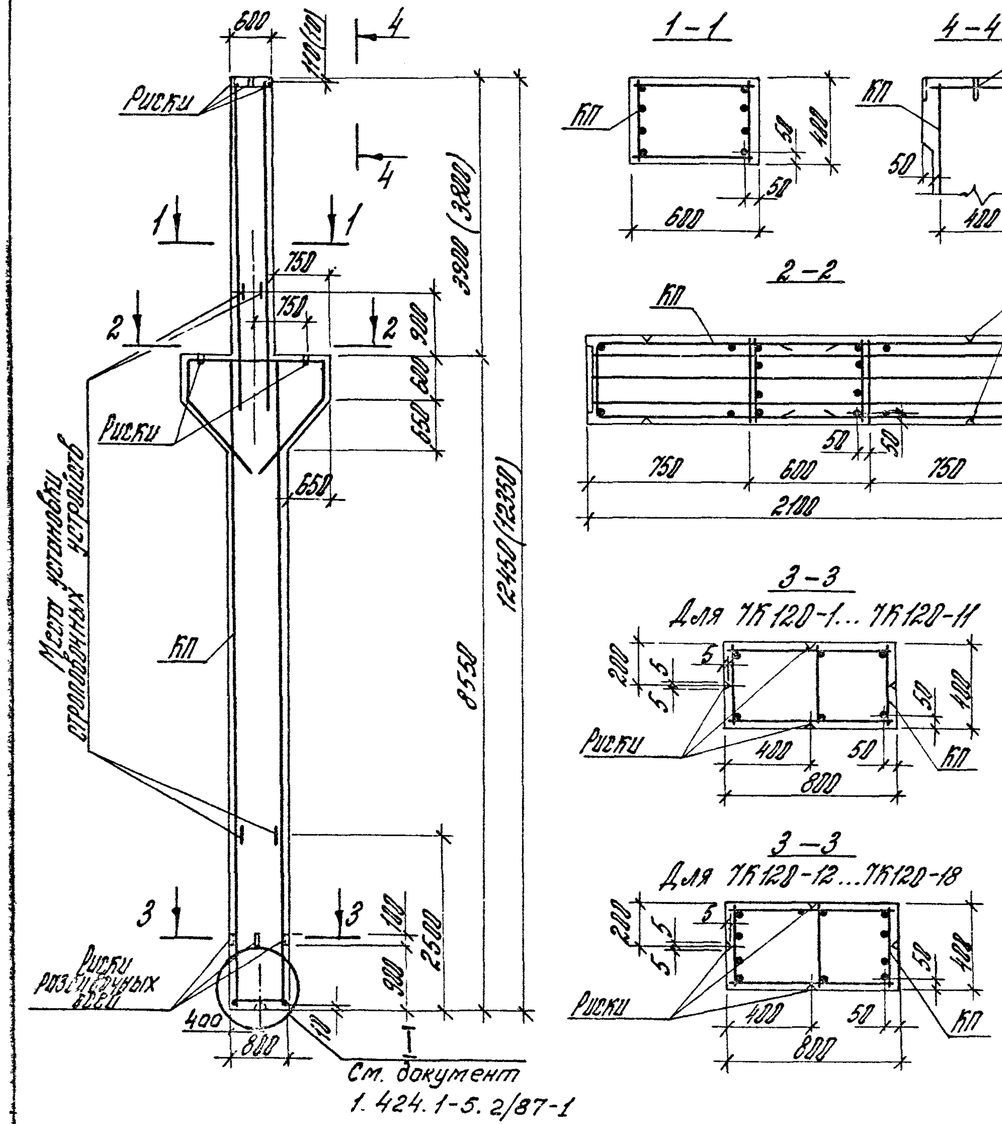

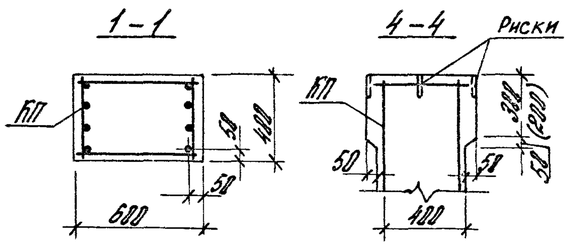

Марка колонны	Марка каркаса КП	Кол.	Обозначение документа на каркас КП	Класс (марка) бетона	Объем бетона, м³	Масса колонны, т
ТК120-1	КП48-1	1	1.424.1-5.4/87-19	В30 (М400)	4,2	10,4
ТК120-2				В40 (М500)		
ТК120-3	КП48-2			В30 (М400)		
ТК120-4				В40 (М500)		
ТК120-5	КП48-3			В30 (М400)		
ТК120-6				В40 (М500)		
ТК120-7	КП48-4			В30 (М400)		
ТК120-8				В40 (М500)		
ТК120-9	КП48-5		1.424.1-5.4/87-20	В30 (М400)		
ТК120-10				В40 (М500)		
ТК120-11	КП48-6			В30 (М400)		
ТК120-12	КП48-7		1.424-5.4/87-21	В40 (М500)		
ТК120-13	КП48-8			В30 (М400)		
ТК120-14				В40 (М500)		
ТК120-15	КП48-9			В30 (М400)		
ТК120-16				В40 (М500)		
ТК120-17	КП48-10					
ТК120-18	КП48-11		1.424.1-5.4/87-20	В30 (М400)		

1. Марки закладных изделий и номера узлов их установки принимать по чертежам КЖИ проекта здания.
2. В скобках приведены параметры укороченных на 100 мм колонн, предназначенных для опирания на них железобетонных подстропильных конструкций с выгогой на опоре 700 мм.

Рук. сект.	Розенблюм		
Гл. инж. пр.	Костанян		
Ст. инж.	Лемеш		
Инж. гр.	Мяконимова		
Проектр.	Карулева		

1.424.1-5.2/87-1

Колонна ТК120-1... ТК120-18

Стадия	Лист	Листов
Р		1

ЦНИИПРОМЗДАНИЙ

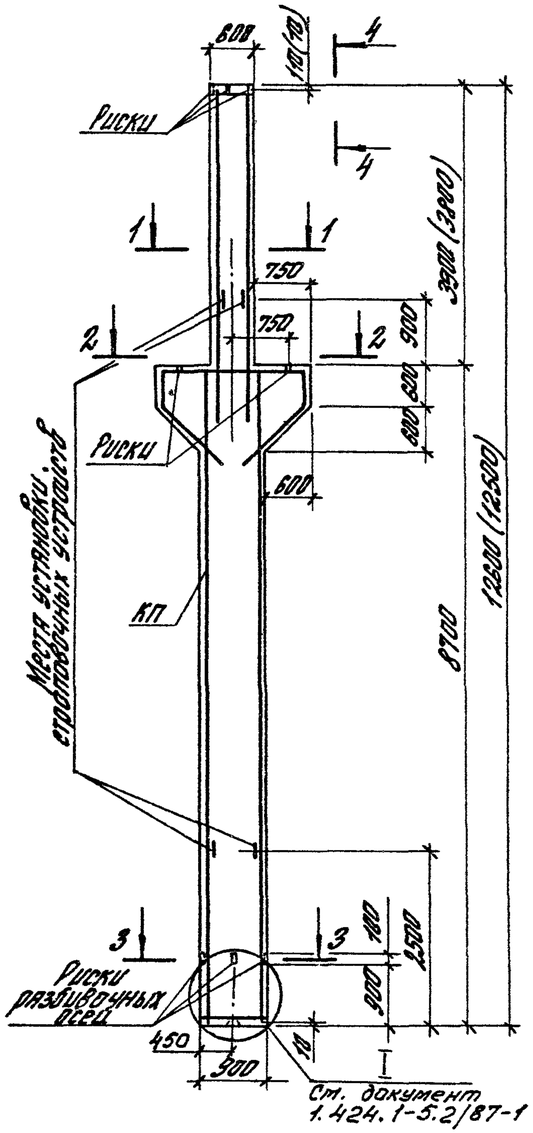

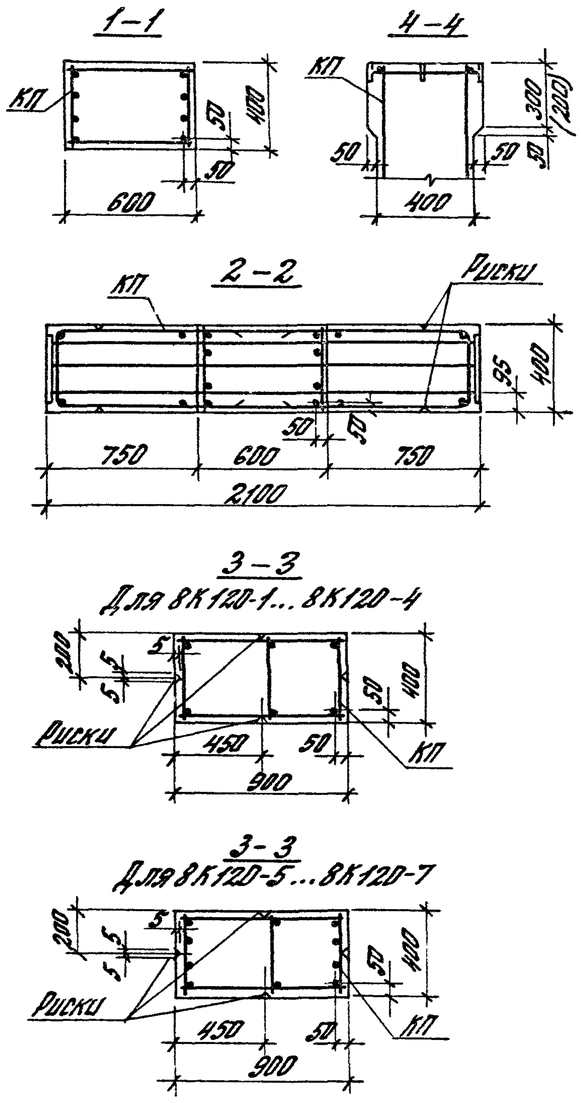

Марка колонны	Марка каркаса КП	Кол.	Обозначение документа на каркас КП	Класс (марка) бетона	Объем бетона, м³	Масса колонны, т
8К120-1	КП49-1	1	1.424.1-5.4/87-22	В30 (М400)	4,2	11,3
8К120-2				В40 (М500)		
8К120-3	КП49-2			В30 (М400)		
8К120-4				В40 (М500)		
8К120-5	КП49-3			В30 (М400)		
8К120-6				В40 (М500)		
8К120-7	КП49-4			В30 (М400)		

1. Марки закладных изделий и номера узлов их установки принимать по чертежам КЖИ проекта здания.

2. В скобках приведены параметры укороченных на 100мм колонн, предназначенных для опирания на них железобетонных подстропильных конструкций с высотой на опоре 700мм.

Рук. сект.	Розенблюм		
Гл. инж. пр.	Кастанян		
Ст. инж.	Лемыш		
Инженер	Максимова		
Проверил	Королева		

1.424.1-5.2/87-8

Колонна 8К120-1... 8К120-7

Стадия	Лист	Листов
Р		1

ЦНИИПРОМЗДАНИЙ

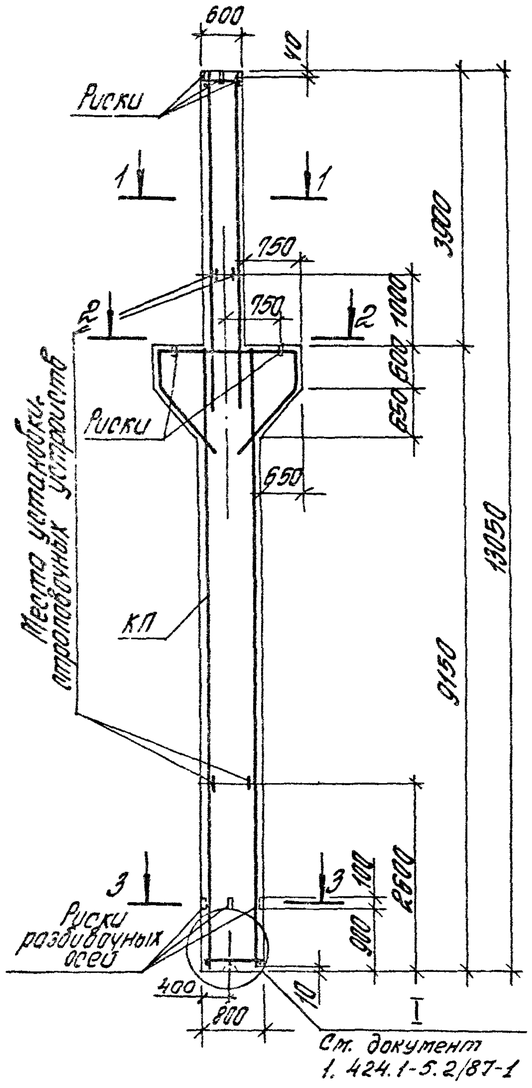

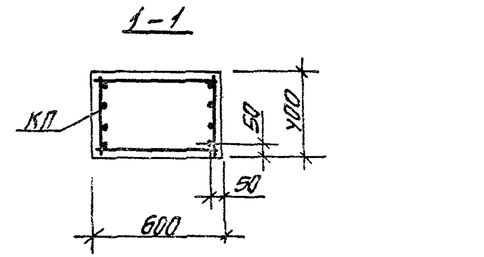

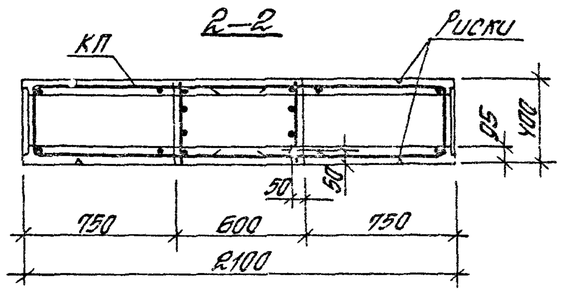

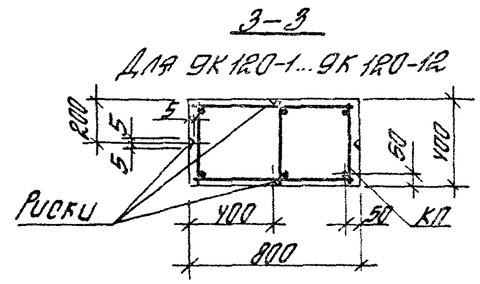

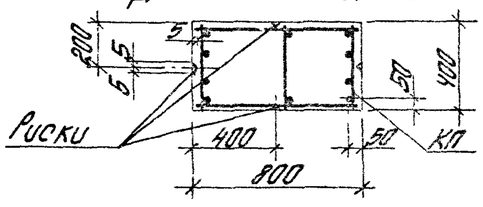

Марка колонны	Марка каркаса КП	Кол.	Обозначение документа на каркас КП	Класс (марка) бетона	Объем бетона, м³	Масса колонны, т
9К120-1	КП50-1	1	1.424.1-5.4/87-23	В30 (М400)	4,4	10,9
9К120-2				В40 (М500)		
9К120-3	КП50-2			В30 (М400)		
9К120-4				В40 (М500)		
9К120-5	КП50-3		1.424.1-5.4/87-24	В30 (М400)		
9К120-6				В40 (М500)		
9К120-7	КП50-4			В30 (М400)		
9К120-8				В40 (М500)		
9К120-9	КП50-5			М30 (М400)		
9К120-10				М40 (М500)		
9К120-11	КП50-6			М30 (М400)		

1. Марки закладных изделий и номера узлов их установки приняты по чертежам КЖИ проекта здания.

2. Продолжение спецификации см. лист 2.

Рук. группы	Розе-Блюм		
Гл. инж. пр.	Кислицын		
Нач. отд.	Мурзин		
Нач. сект.	Быкадорова		
Исполнитель	Чернышова		

1.424.1-5.2/87-9

Колонна 9К120-1... 9К120-41

Стадия	Лист	Листов
Р	1	2

ЦНИИПромзданий

Продолжение

Марка колонны	Марка каркаса КП	Кол.	Обозначение документа на каркас КП	Класс (марка) бетона	Объем бетона, м3	Масса колонны, т
9К120-12	КП50-6	1	1.424.1-5.4/87-24	В40 (М500)	4,4	10,9
9К120-13	КП50-7		1.424.1-5.4/87-25	В30 (М400)		
9К120-14				В40 (М500)		
9К120-15	КП50-8			В30 (М400)		
9К120-16				В40 (М500)		
9К120-17	КП50-9			В30 (М400)		
9К120-18				В40 (М500)		
9К120-19	КП50-10			В30 (М400)		
9К120-20				В40 (М500)		
9К120-21	КП50-11		1.424.1-5.4/87-26	В30 (М400)		
9К120-22				В40 (М500)		
9К120-23	КП50-12			В30 (М400)		
9К120-24				В40 (М500)		
9К120-25	КП50-13			В30 (М400)		
9К120-26				В40 (М500)		

Продолжение

Марка колонны	Марка каркаса КП	Кол.	Обозначение документа на каркас КП	Класс (марка) бетона	Объем бетона, м3	Масса колонны, т
9К120-27	КП50-14	1	1.424.1-5.4/87-26	В30 (М400)	4,4	10,9
9К120-28				В40 (М500)		
9К120-29	КП50-15		1.424.1-5.4/87-27	В30 (М400)		
9К120-30				В40 (М500)		
9К120-31	КП50-16			В30 (М400)		
9К120-32				В40 (М500)		
9К120-33	КП50-17			В30 (М400)		
9К120-34	КП50-18		1.424.1-5.4/87-28			
9К120-35				В40 (М500)		
9К120-36	КП50-19			В30 (М400)		
9К120-37	КП50-20		1.424.1-5.4/87-29			
9К120-38				В40 (М500)		
9К120-39	КП50-21			В30 (М400)		
9К120-40				В40 (М500)		
9К120-41	КП50-22			В30 (М400)		

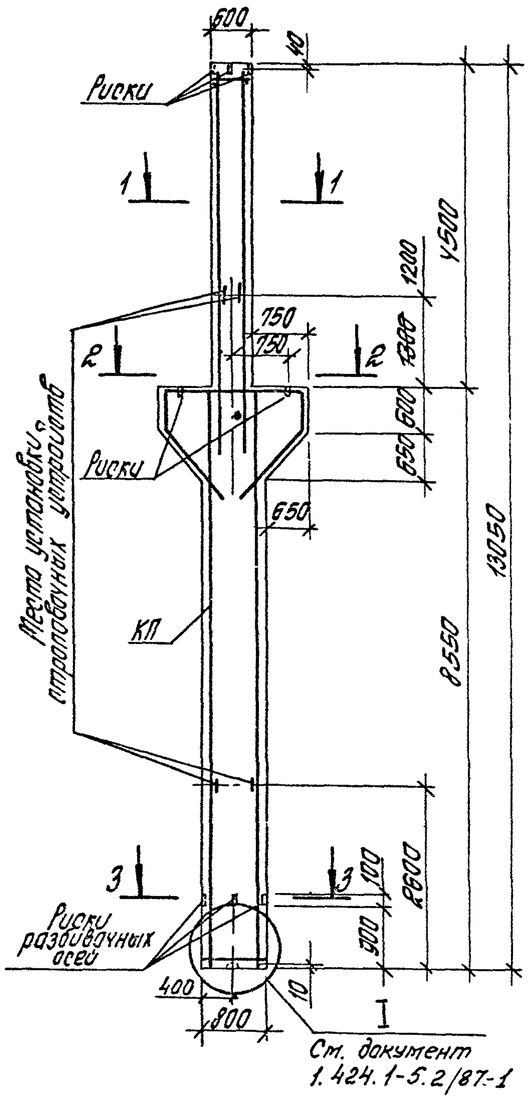

1–1

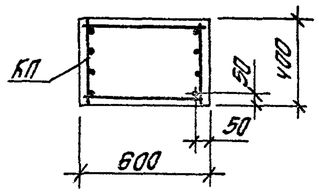

2–2

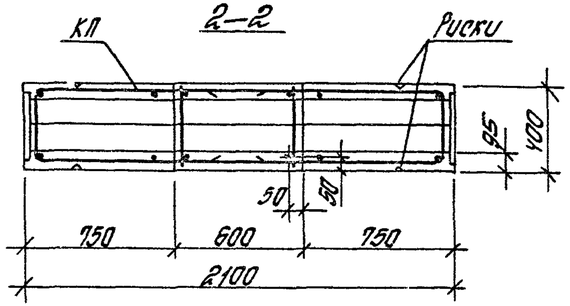

3–3

Для 10К120-1... 10К120-12

3–3

Для 10К120-13... 10К120-34

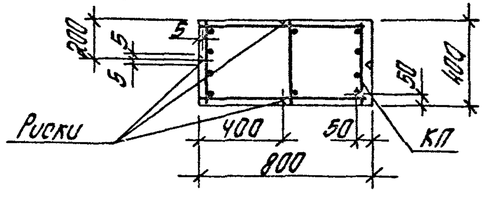

Марка колонны	Марка каркаса КП	Кол.	Обозначение документа на каркас КП	Класс (марка) бетона	Объем бетона, м³	Масса колонны, т
10К120-1	КП51-1	1	1.424.1-5.4/87-30	В40 (М500)	4,3	10,7
10К120-2	КП51-2			В30 (М400)		
10К120-3				В40 (М500)		
10К120-4	КП51-3			В30 (М400)		
10К120-5				В40 (М500)		
10К120-6	КП51-4			В30 (М400)		
10К120-7				В40 (М500)		
10К120-8	КП51-5		1.424.1-5.4/87-31	В30 (М400)		
10К120-9				В40 (М500)		
10К120-10	КП51-6			В30 (М400)		

1. Марки закладных изделий и номера узлов их установки принимать по чертежам КЖИ проекта здания.
2. Продолжение спецификации см. лист 2.

Изменение внесено 25.01.90г. инж. Максимова А.Ф.

			1.424.1-5.2/87-10	
Рук. сект.	Розенблат			
Гл. инж. пр.	Костанян		Колонна 10К120-1... 10К120-34	Стадия: Р; Лист: 1; Листов: 2
Гл. инж.	Летын			
Нач. сект.	Максимова			ЦНИИПромзданий
Исполнил	Кононова			

Продолжение

Марка колонны	Марка каркаса КП	Кол.	Обозначение документа на каркас КП	Класс (марка) бетона	Объем бетона, м3	Масса колонны, т
10К120-11	КП51-6	1	1.424.1-5.4/87-31	В40 (М500)	4,3	10,7
10К120-12	КП51-7			В30 (М400)		
10К120-13	КП51-8		1.424.1-5.4/87-32			
10К120-14				В40 (М500)		
10К120-15	КП51-9			В30 (М400)		
10К120-16				В40 (М500)		
10К120-17	КП51-10			В30 (М400)		
10К120-18				В40 (М500)		
10К120-19	КП51-11		1.424.1-5.4/87-33	В30 (М400)		
10К120-20				В40 (М500)		
10К120-21	КП51-12			В30 (М400)		
10К120-22				В40 (М500)		

Продолжение

Марка колонны	Марка каркаса КП	Кол.	Обозначение документа на каркас КП	Класс (марка) бетона	Объем бетона, м3	Масса колонны, т
10К120-23	КП51-13	1	1.424.1-5.4/87-33	В30 (М400)	4,3	10,7
10К120-24				В40 (М500)		
10К120-25	КП51-14		1.424.1-5.4/87-34	В30 (М400)		
10К120-26				В40 (М500)		
10К120-27	КП51-15			В30 (М400)		
10К120-28				В40 (М500)		
10К120-29	КП51-16			В30 (М400)		
10К120-30	КП51-17		1.424.1-5.4/87-35			
10К120-31	КП51-18		1.424.1-5.4/87-36	В40 (М500)		
10К120-32				В30 (М400)		
10К120-33	КП51-19			В40 (М500)		
10К120-34	КП51-20			В30 (М400)		

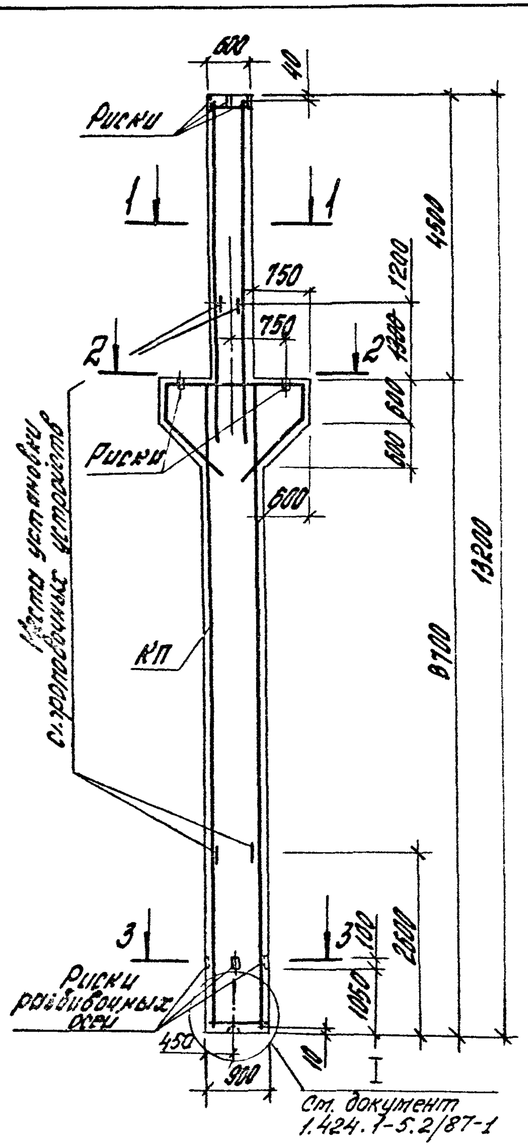

1-1

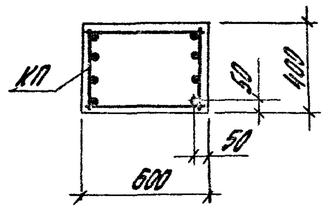

2-2

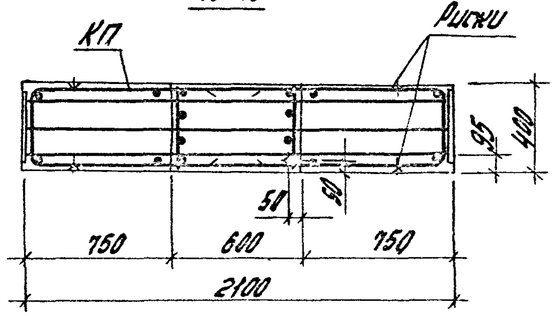

3-3

Для 11К120-1... 11К120-5

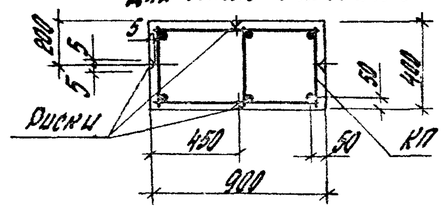

3-3

Для 11К120-6... 11К120-32

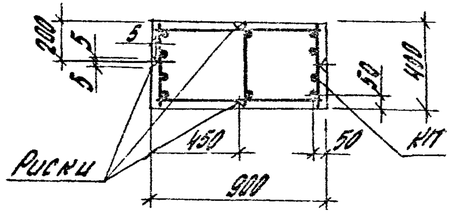

Марка колонны	Марка каркаса КП	Кол.	Обозначение документа на каркас КП	Класс (марка) бетона	Объем бетона, м³	Масса колонны, т
11К120-1	КП52-1		1.424.1-5.4/87-37	В40 (М500)	4,6	11,6
11К120-2	КП52-2			В30 (М400)		
11К120-3				В40 (М600)		
11К120-4	КП52-3			В30 (М400)		
11К120-5				В40 (М500)		
11К120-6	КП52-4		1.424.1-5.4/87-38	В30 (М400)		
11К120-7				В40 (М500)		
11К120-8	КП52-5			В30 (М400)		
11К120-9				В40 (М500)		
11К120-10	КП52-6			В30 (М400)		

1. Марки закладных изделий и номера узлов их установки принимать по чертежам КЖИ проекта здания.
2. Продолжение спецификации см. лист 2.

Изменение внесено 25.01.90г. инж. Максимова А.Ф.

	1.424.1-5.2/87-11
Колонна 11К120-1... 11К120-32	Стадия Р; Лист 1; Листов 2
	ЦНИИПромзданий

Продолжение

Марка колонны	Марка каркаса КП	Кол.	Обозначение документа на каркас КП	Класс (марка) бетона	Объем бетона, м³	Масса колонны, т
11К120-11	КП52-6	1	1.424.1-5.4/87-38	В40 (М500)	4,6	11,6
11К120-12	КП52-7		1.424.1-5.4/87-39	В30 (М400)		
11К120-13				В40 (М500)		
11К120-14	КП52-8			В30 (М400)		
11К120-15				В40 (М500)		
11К120-16	КП52-9			В30 (М400)		
11К120-17				В40 (М500)		
11К120-18	КП52-10			В30 (М400)		
11К120-19				В40 (М500)		
11К120-20	КП52-11		1.424.1-5.4/87-40	В30 (М400)		
11К120-21				В40 (М500)		

Продолжение

Марка колонны	Марка каркаса КП	Кол.	Обозначение документа на каркас КП	Класс (марка) бетона	Объем бетона, м³	Масса колонны, т
11К120-22	КП52-12	1	1.424.1-5.4/87-40	В30 (М400)	4,6	11,6
11К120-23	КП52-13			В40 (М500)		
11К120-24						
11К120-25	КП52-14		1.424.1-5.4/87-41	В30 (М400)		
11К120-26				В40 (М500)		
11К120-27	КП52-15			В30 (М400)		
11К120-28	КП52-16					
11К120-29	КП52-17		1.424.1-5.4/87-42	В40 (М500)		
11К120-30	КП52-18			В30 (М400)		
11К120-31				В40 (М500)		
11К120-32	КП52-19			В30 (М400)		

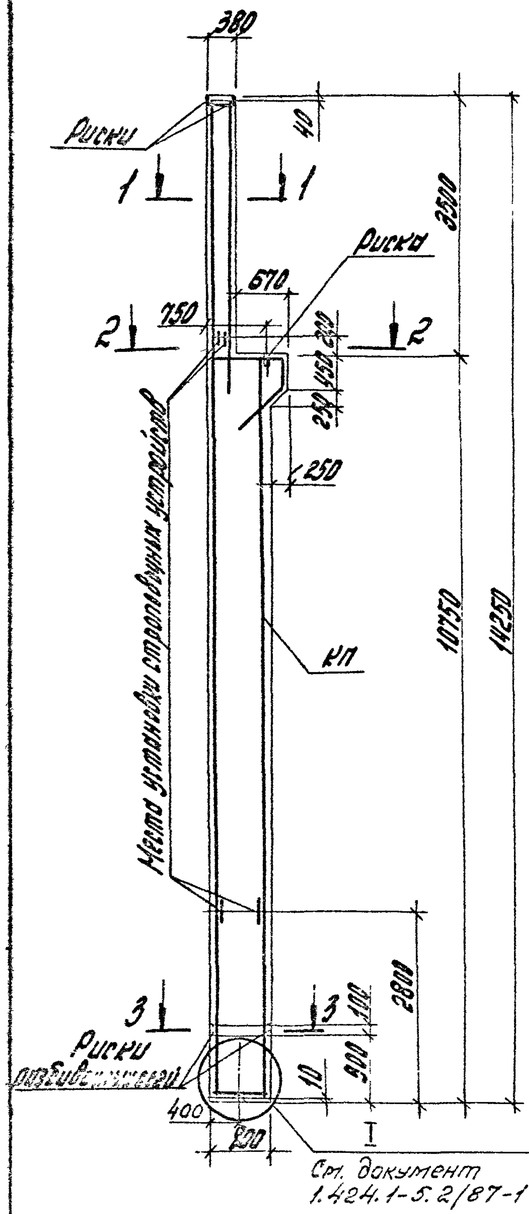

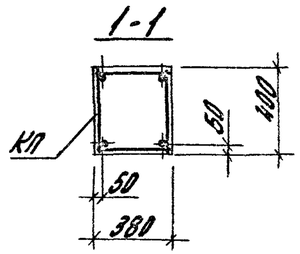

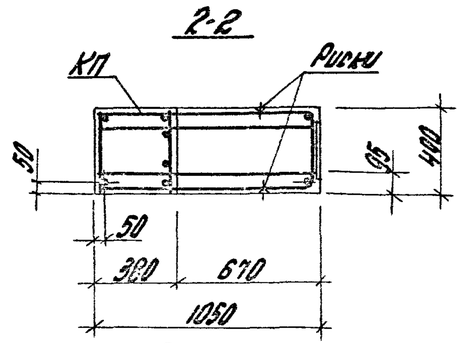

3-3

Для 1К132-1 ... 1К132-4

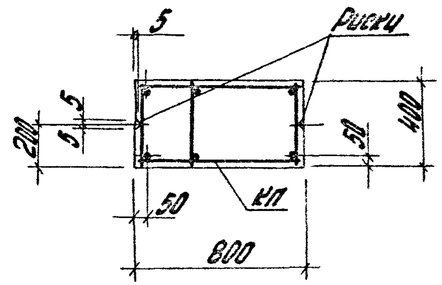

3-3

Для 1К132-5 .. 1К132-12

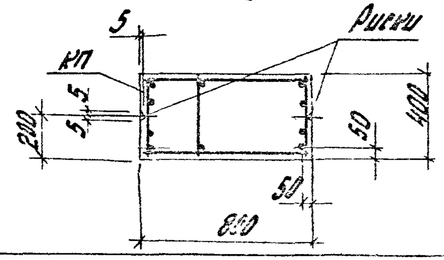

Марка колонны	Марка каркаса КП	Изд.	Обозначение документа на каркас КП	Класс (марка) бетона	Объем бетона, м3	Масса колонны, т
1К132-1	КП53-1	1	1.424.1-5.4/87-43	В15 (М200)	4,0	10,1
1К132-2	КП53-2					
1К132-3	КП53-3					
1К132-4	КП53-4					
1К132-5	КП53-5		1.424.1-5.4/87-44			
1К132-6	КП53-6					
1К132-7	КП53-7					
1К132-8	КП53-8					
1К132-9	КП53-9		1.424.1-5.4/87-45			
1К132-10	КП53-10					
1К132-11	КП53-11					
1К132-12	КП53-12					

Марки закладных изделий и номера узлов их установки принимать по чертежам КЖИ проекта здания

Гип	Разгильдеев		1.424.1-5.2/87-12
Нач. отд.	Шагинян		
Нач. сект.	Ведерников		Колонна 1К132-1 ... 1К132-12
Ст. инж.	Кузьмичев		Стадия: Р; Лист; Листов: 1
Инж.	Кисляков		ЦНИИПромзданий

23000-02 23 Формат А3

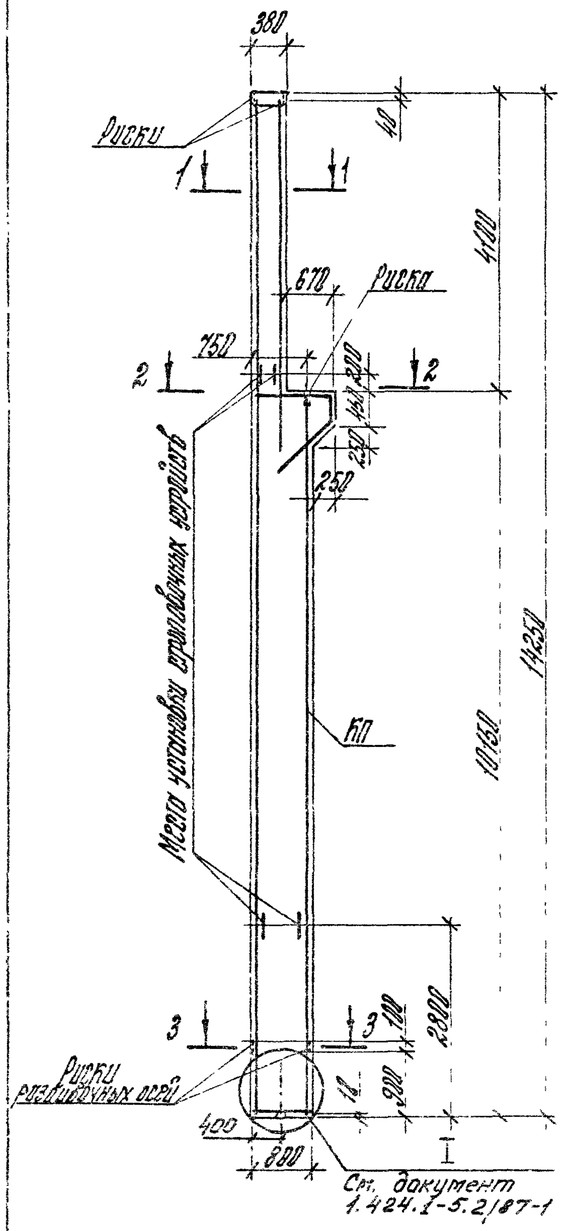

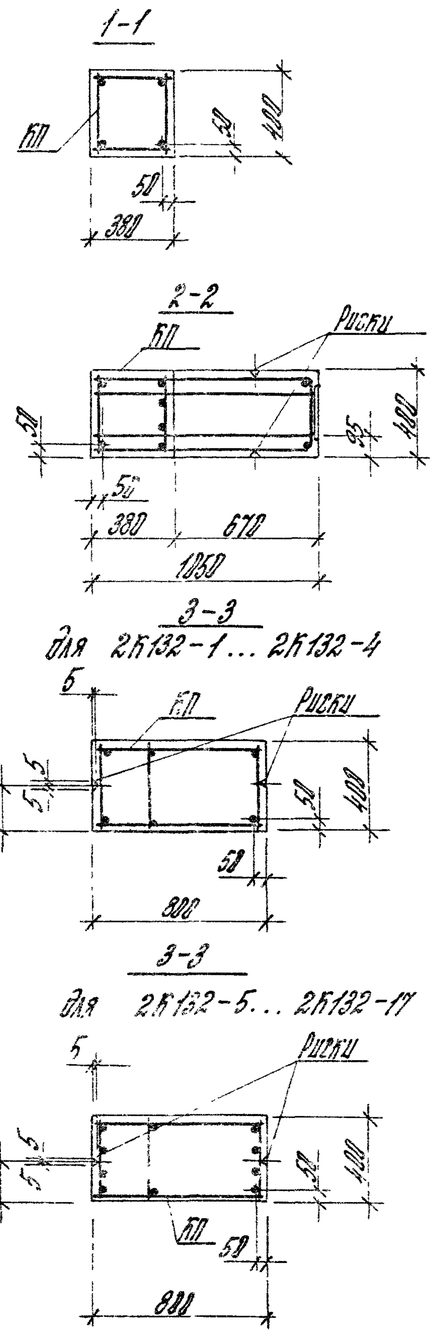

Марка колонны	Марка каркаса КП	Кол.	Обозначение документа на каркас КП	Класс (марка) бетона	Объем бетона, м³	Масса колонны, т
2К132-1	КП54-1	1	1.424.1-5.4/87-46	В22,5 (М300)	4,0	9,8
2К132-2	КП54-2					
2К132-3	КП54-3					
2К132-4	КП54-4					
2К132-5	КП54-5		1.424.1-5.4/87-47			
2К132-6	КП54-6					
2К132-7	КП54-7					
2К132-8	КП54-8					
2К132-9				В30 (М400)		
2К132-10	КП54-9		1.424.1-5.4/87-48	В22,5 (М300)		
2К132-11	КП54-10					
2К132-12	КП54-11					
2К132-13	КП54-12					
2К132-14	КП54-13		1.424.1-5.4/87-49			
2К132-15	КП54-14					
2К132-16	КП54-15					
2К132-17	КП54-16					

Марки закладных изделий и номера узлов их установки принимать по чертежам КЖИ проекта здания.

				1.424.1-5.2/87-13
Рук. сект.	Розенблюм		Колонна 2К132-1... 2К132-17	Стадия: Р; Лист; Листов: 1
Гл. инж. пр.	Костанян			
Ст. инж.	Лемыш			ЦНИИПРОМЗДАНИЙ
Ст. инж.	Хайтлина			
Проверил	Королева			

23000-02 24 формат А5

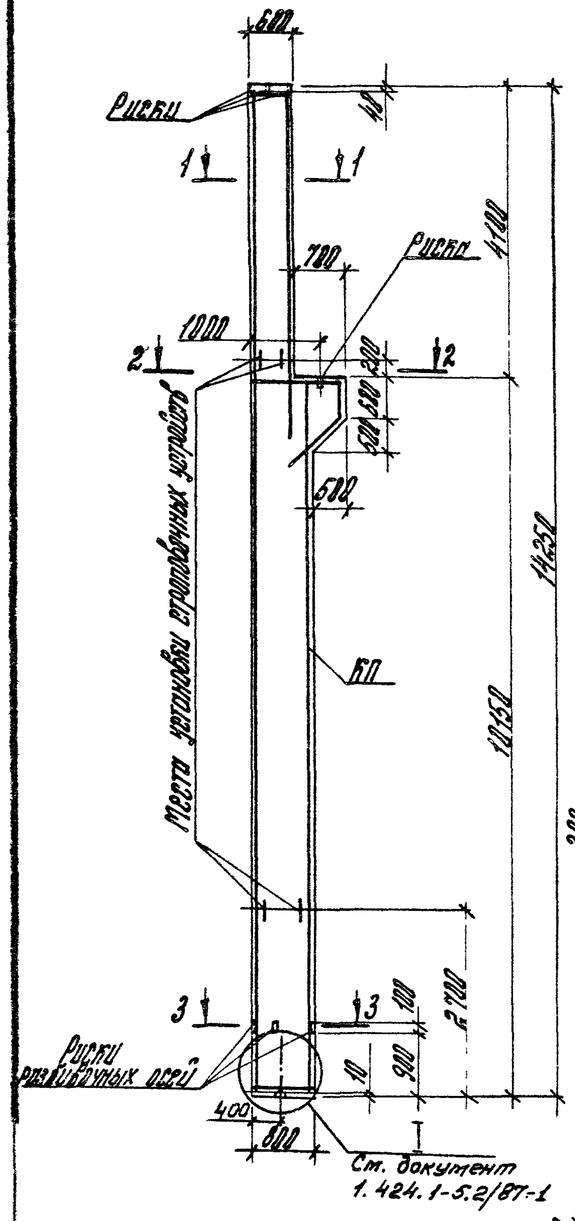

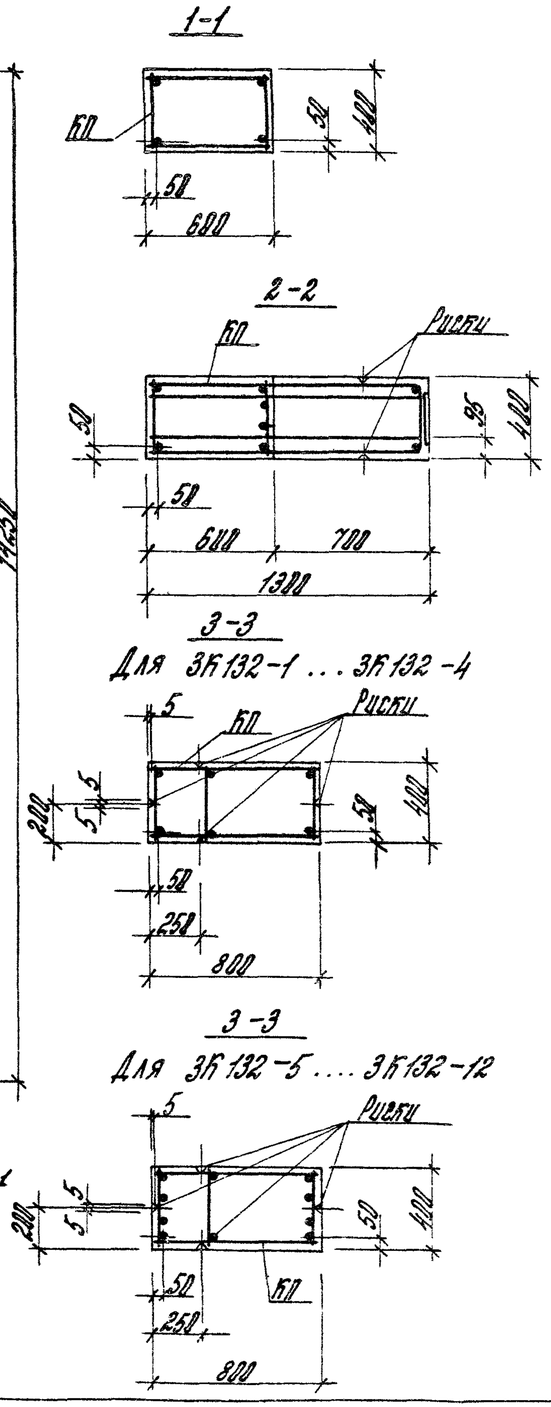

Марка колонны	Марка каркаса КП	Кол.	Обозначение документа на каркас КП	Класс (марка) бетона	Объем бетона, м³	Масса колонны, т
3К132-1	КП 55-1	1	1.424.1-5.4/87-50	В 22,5 (М300)	4,8	11,0
3К132-2	КП 55-2					
3К132-3	КП 55-3					
3К132-4	КП 55-4					
3К132-5	КП 55-5		1.424.1-5.4/87-51			
3К132-6	КП 55-6					
3К132-7	КП 55-7					
3К132-8	КП 55-8					
3К132-9	КП 55-9		1.424.1-5.4/87-52			
3К132-10	КП 55-10					
3К132-11	КП 55-11					
3К132-12	КП 55-12					

Марки закладных изделий и номера узлов их установки принимать по чертежам КЖИ проекта здания.

				1.424.1-5.2/87-14		
Рук. сект.	Розенблюм		Колонна 3К132-1 ... 3К132-12	Стадия	Лист	Листов
Гл. инж. пр.	Костаняц			Р		1
Ст. инж.	Лемыш			ЦНИИПРОМЗДАНИЙ		
Ст. инж.	Хайтлина					
Проверил	Королева					

23000-02 25 формат А3

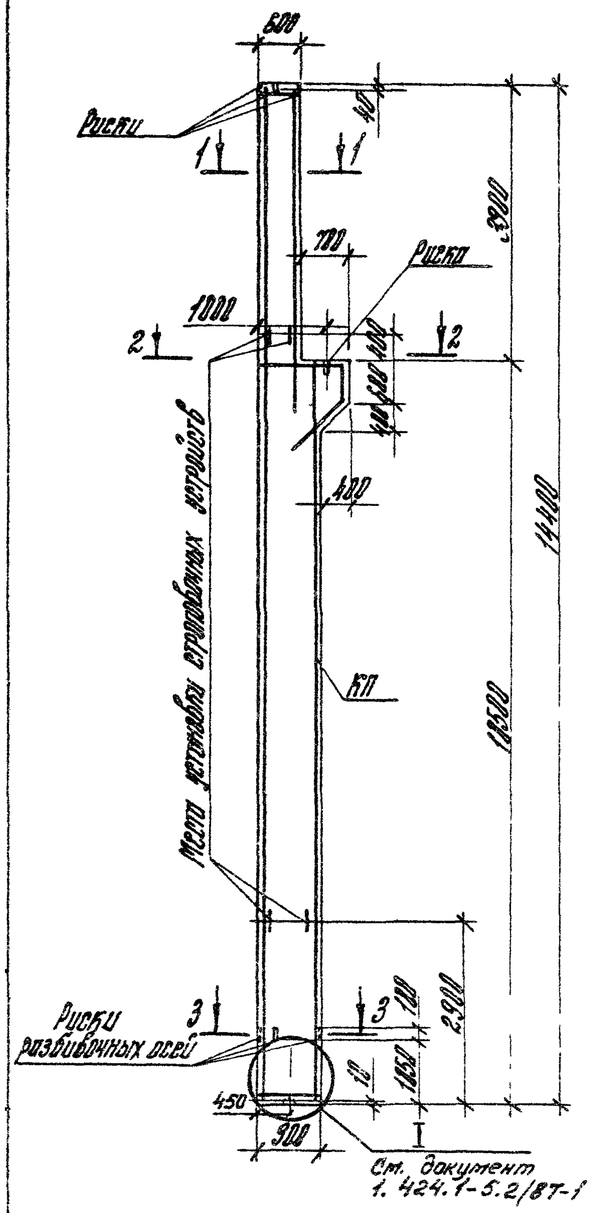

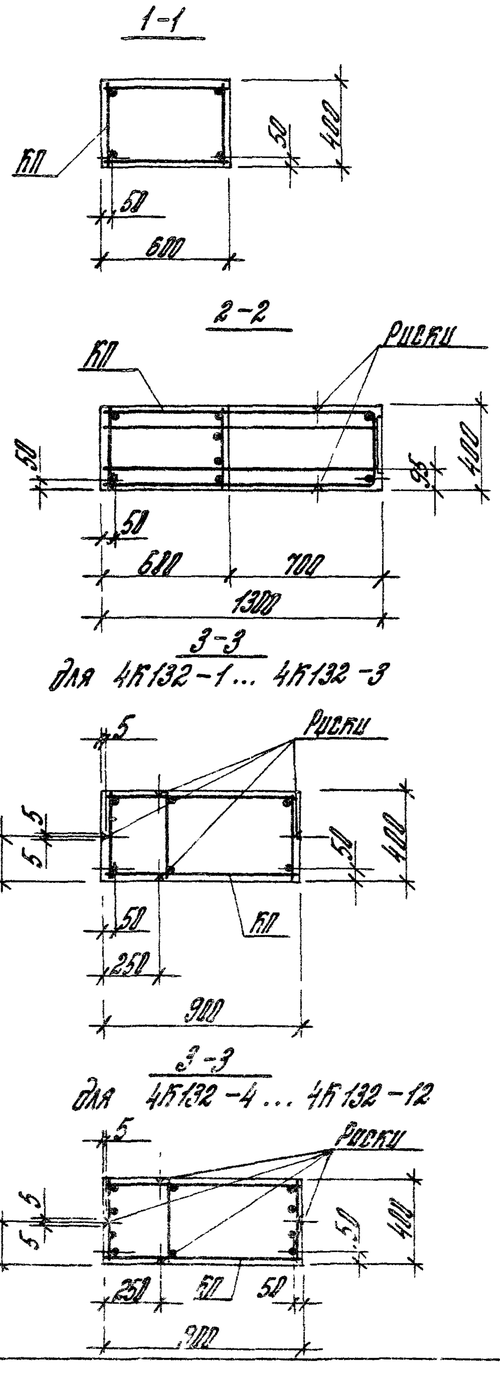

Марка колонны	Марка каркаса КП	Кол.	Обозначение документа на каркас КП	Класс (марка) бетона	Объем бетона, м³	Масса колонны, т
4К132-1	КП56-1	1	1.424.1-5.4/87-53	В22,5 (М300)	4,8	12,1
4К132-2	КП56-2					
4К132-3	КП56-3					
4К132-4	КП56-4		1.424.1-5.4/87-54			
4К132-5	КП56-5					
4К132-6	КП56-6					
4К132-7	КП56-7					
4К132-8	КП56-8		1.424.1-5.4/87-55			
4К132-9	КП56-9					
4К132-10	КП56-10					
4К132-11	КП56-11					
4К132-12	КП56-12					

Марки закладных изделий и номера узлов их установки принимать по чертежам КЖИ проекта здания.

				1.424.1-5.2/87-15		
Рук. сект.	Розенблюм		Колонна 4К132-1... 4К132-12	Стадия	Лист	Листов
Гл. инж. пр.	Кретанян			Р		1
Ст. инж.	Лемыш			ЦНИИПРОМЗДАНИЙ		
Ст. инж.	Хайталина					
Проверил	Королева					

23000-02 26 формат А3

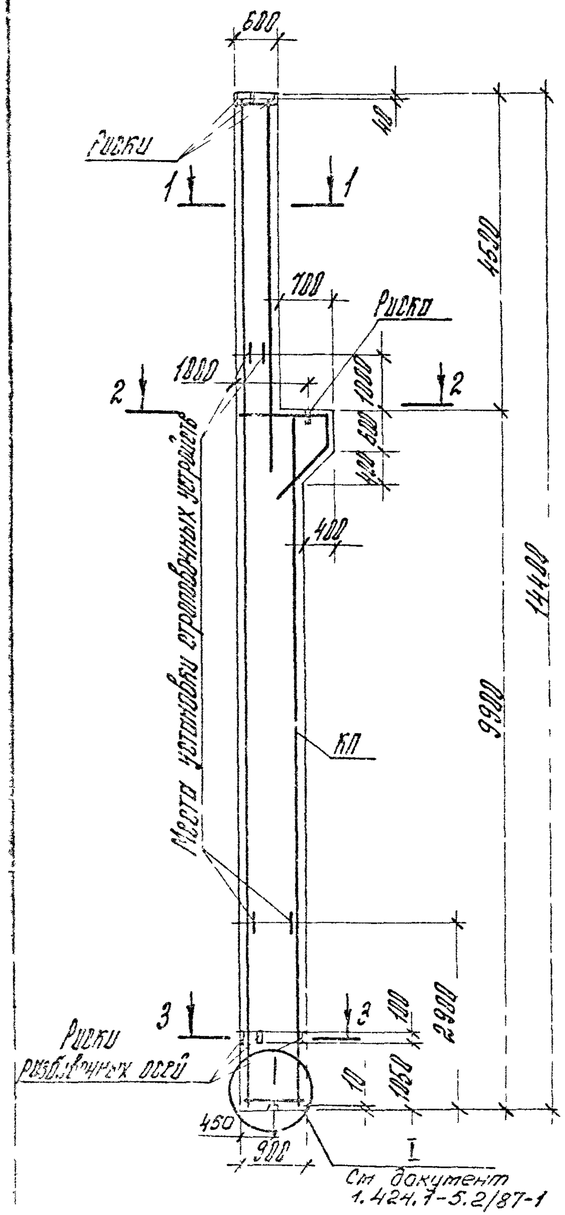

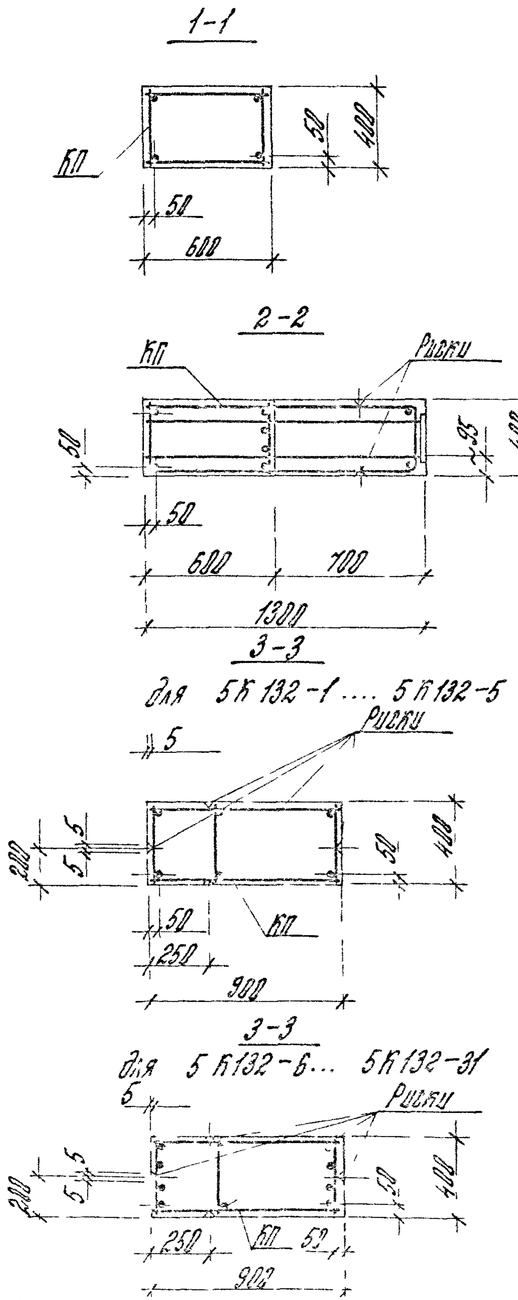

Марка колонны	Марка каркаса КП	Кол.	Обозначение документа на каркас КП	Класс (марка) бетона	Объем бетона, м³	Масса колонны, т
5К132-1	КП57-1	1	1.424.1-5.4/87-56	В22,5 (М300)	4,8	11,9
5К132-2	КП57-2					
5К132-3				В30 (М400)		
5К132-4	КП57-3			В22,5 (М300)		
5К132-5	КП57-4					
5К132-6	КП57-5		1.424.1-5.4/87-57			
5К132-7	КП57-6					
5К132-8				В30 (М400)		

1 Марки закладных изделий и номера узлов их установки принимать по чертежам КЖИ проекта здания.

2. Продолжение спецификации см. лист 2.

			1.424.1-5.2/87-16			
Рук. сект.	[illegible]	[illegible]	Колонна 5К132-1 5К132-31	Стадия	Лист	Листов
Рук. [illegible]	[illegible]	[illegible]		Р	1	2
Ст. [illegible]	[illegible]	[illegible]		ЦНИИПРОИЗДАНИЙ		
[illegible]	[illegible]	[illegible]				
[illegible]	[illegible]	[illegible]				

23000-02 27 формат А3

Продолжение

Марка колонны	Марка каркаса КП	Кол.	Обозначение документа на каркас КП	Класс (марка) бетона	Объем бетона, м³	Масса колонны, т
5К132-9	КП57-7	1	1.424.1-5.4/87-57	В22,5 (М300)	4,8	11,9
5К132-10				В30 (М400)		
5К132-11	КП57-8					
5К132-12	КП57-9		1.424.1-5.4/87-58	В22,5 (М300)		
5К132-13	КП57-10					
5К132-14	КП57-11					
5К132-15				В30 (М400)		
5К132-16	КП57-12			В22,5 (М300)		
5К132-17	КП57-13		1.424.1-5.4/87-59			
5К132-18	КП57-14					
5К132-19				В30 (М400)		
5К132-20	КП57-15			В22,5 (М300)		

Продолжение

Марка колонны	Марка каркаса КП	Кол.	Обозначение документа на каркас КП	Класс (марка) бетона	Объем бетона, м³	Масса колонны, т
5К132-21	КП57-16	1	1.424.1-5.4/87-60	В22,5 (М300)	4,8	11,9
5К132-22	КП57-17					
5К132-23	КП57-18					
5К132-24	КП57-19					
5К132-25	КП57-20					
5К132-26	КП57-21					
5К132-27				В30 (М400)		
5К132-28	КП57-22			В22,5 (М300)		
5К132-29	КП57-23					
5К132-30	КП57-24					
5К132-31	КП57-25					

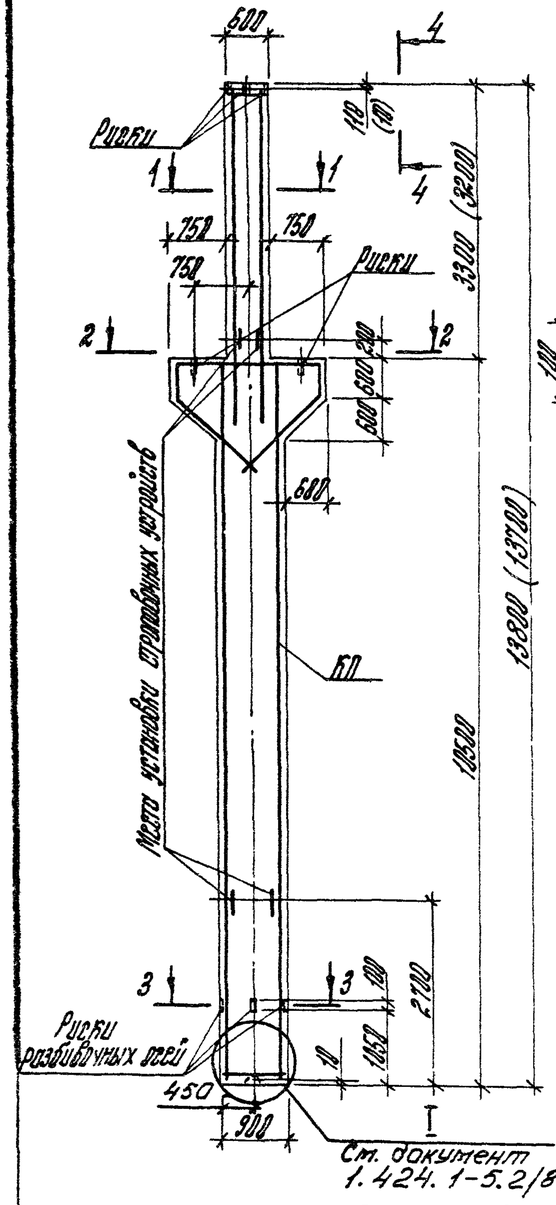

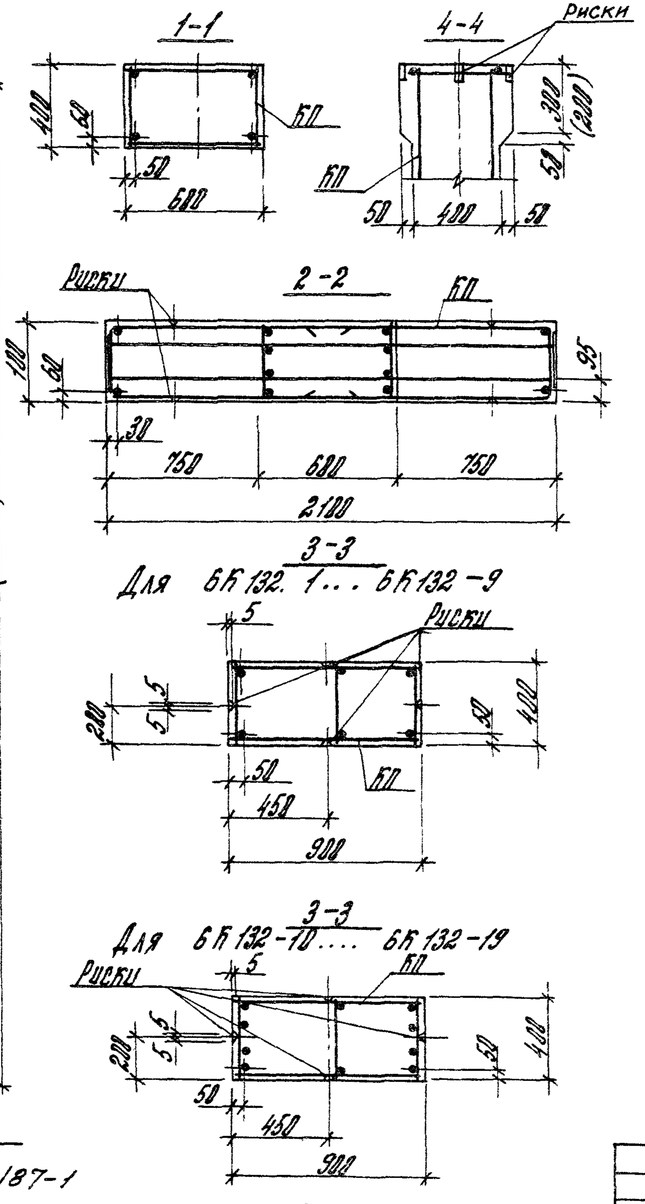

Марка колонны	Марка каркаса КП	Кол.	Обозначение документа на каркас КП	Класс (марка) бетона	Объем бетона, м³	Масса колонны, т
6К132-1	КП58-1	1	1.424.1-5.4/87-61	В22,5 (М300)	5,0	12,5
6К132-2				В30 (М400)		
6К132-3				В40 (М500)		
6К132-4	КП58-2			В22,5 (М300)		
6К132-5				В30 (М400)		
6К132-6				В40 (М500)		
6К132-7	КП58-3			В22,5 (М300)		
6К132-8				В30 (М400)		
6К132-9				В40 (М500)		
6К132-10	КП58-4		1.424.1-5.4/87-62	В22,5 (М300)		
6К132-11				В30 (М400)		
6К132-12				В40 (М500)		
6К132-13	КП58-5			В22,5 (М300)		
6К132-14				В30 (М400)		
6К132-15				В40 (М500)		
6К132-16	КП58-6			В22,5 (М300)		
6К132-17				В30 (М400)		
6К132-18	КП58-7			В22,5 (М300)		
6К132-19				В30 (М400)		

1. Марки закладных изделий и номера узлов их установки принимать по чертежам КЖИ проекта здания.

2. В скобках приведены параметры укороченных на 100мм колонн, предназначенных для опирания на них ж.-б. подстропильных конструкций с высотой не более 700мм.

Рук. сект.	Розенблюм	
Гл. инж. пр.	Костанян	
Ст. инж.	Лемыш	
Ст. инж.	Хайтина	
Проверил	Корлаева	

1.424.1-5.2/87-17

Колонны 6К132-1.... 6К132-19

Стадия	Лист	Листов
Р		1

ЦНИИПРОМЗДАНИЙ

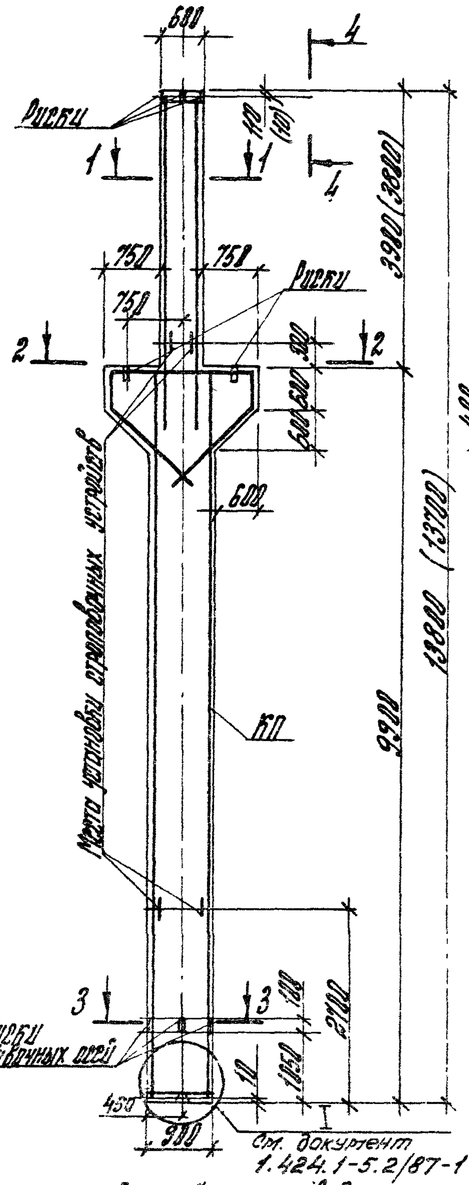

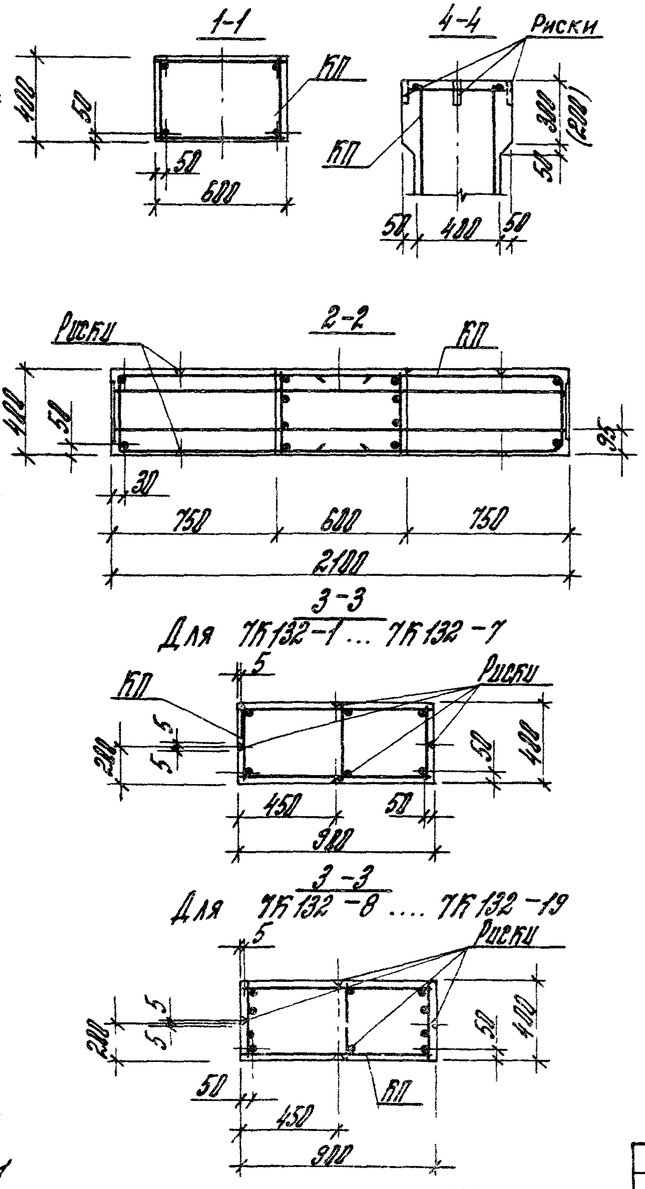

1. В скобках приведены параметры укороченных на 100 мм колонн, предназначенных для опирания на них ж.-б. стропильных конструкций с высотой на опоре 700 мм.
2. Марки закладных изделий и номера узлов их установки принимать по чертежам КЖИ проекта здания.

Марка колонны	Марка каркаса КП	Кол.	Обозначение документа на каркас КП	Класс (марка) бетона	Объем бетона, м³	Масса колонны, т
7К132-1	КП59-1	1	1.424.1-5.4/87-63	В40 (М500)	5,0	12,4
7К132-2	КП59-2			В30 (М400)		
7К132-3				В40 (М500)		
7К132-4	КП59-3			В30 (М400)		
7К132-5				В40 (М500)		
7К132-6	КП59-4			В30 (М400)		
7К132-7				В40 (М500)		
7К132-8	КП59-5		1.424.1-5.4/87-64	В30 (М400)		
7К132-9	КП59-6			В40 (М500)		
7К132-10				В30 (М400)		
7К132-11	КП59-7			В40 (М500)		
7К132-12				В30 (М400)		
7К132-13	КП59-8		1.424.1-5.4/87-65	В40 (М500)		
7К132-14				В30 (М400)		
7К132-15	КП59-9			В40 (М500)		
7К132-16				В30 (М400)		
7К132-17	КП59-10			В40 (М500)		
7К132-18				В30 (М400)		
7К132-19	КП59-11					

Рук. сект.	Розенблат		1.424.1-5.2/87-18
Гл. инж. пр	Костинян		
Ст. инж.	Лемыш		Колонна 7К132-1... 7К132-19
Ст. инж.	Хайтлина		Стадия Р; Лист; Листов 1
Проверил	Карелева		ЦНИИПРОМЗДАНИЙ

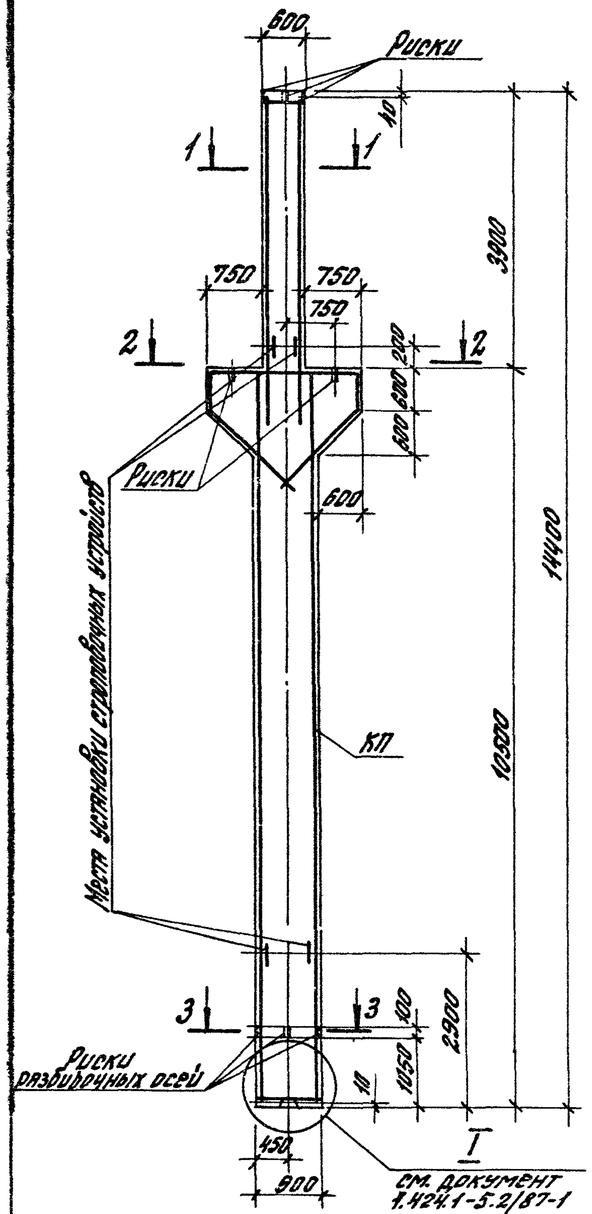

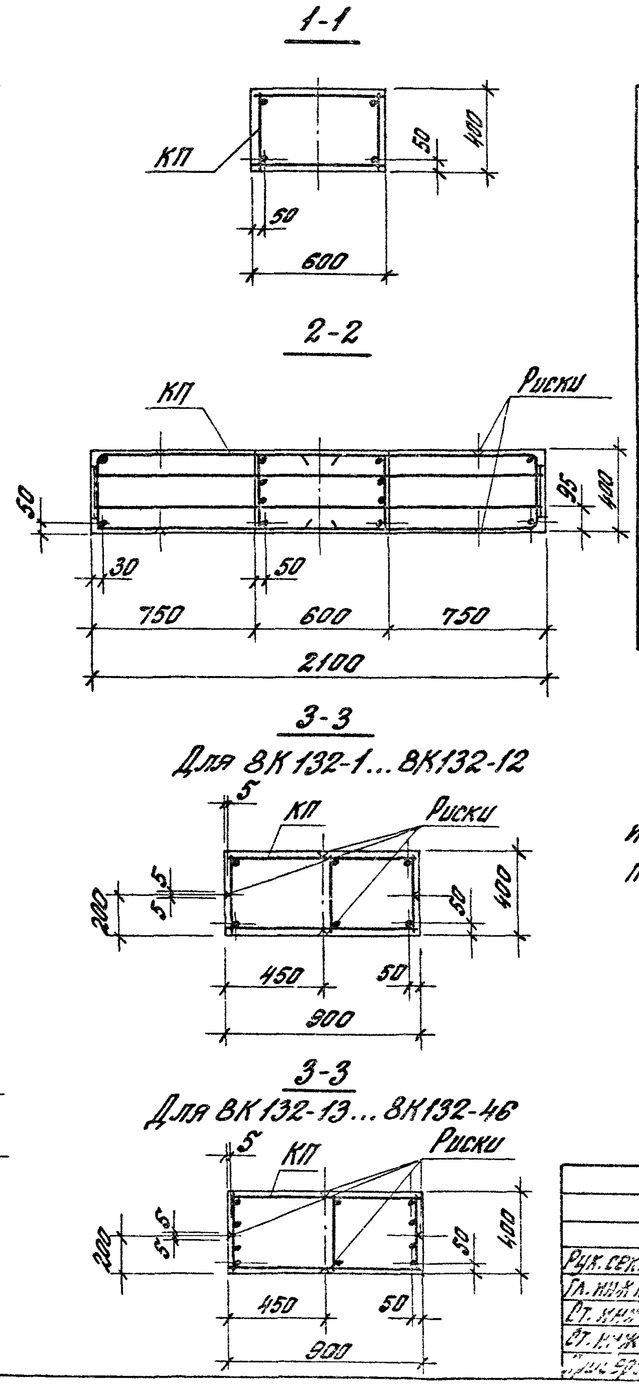

Марка колонны	Марка каркаса КП	Кол.	Обозначение документа на каркас КП	Класс (марка) бетона	Объем бетона, м³	Масса колонны, т
8К132-1	КП60-1	1	1.424.1-5.4/87-66	В22,5 (М300)	5,2	12,9
8К132-2				В30 (М400)		
8К132-3				В40 (М500)		
8К132-4	КП60-2			В22,5 (М300)		
8К132-5				В30 (М400)		
8К132-6				В40 (М500)		
8К132-7	КП60-3			В22,5 (М300)		
8К132-8				В30 (М400)		
8К132-9				В40 (М500)		

1. Марки закладных изделий и номера узлов их установки принимать по чертежам КЖИ проекта здания.
2. Продолжение спецификации см. лист 2.

				1.424.1-5.2/87-19			
Рук. сект.	Розенблюм			Колонна 8К132-1...8К132-46	Стадия	Лист	Листов
Гл. инж. пр.	Костанян				Р	1	2
Ст. инж.	Лемиш				ЦНИИПРОМЗДАНИЙ		
Ст. инж.	Хантлина						
Прис. арх.	Королева						

23000-02 31 Формат А3

Продолжение

Марка колонны	Марка каркаса КП	Кол.	Обозначение документа на каркас, КП	Класс (марка) бетона	Объем бетона, м³	Масса колонны, т
8К132-10	КП60-4	1	1.424.1-5.4/87-66	В22,5 (М300)	5,2	12,9
8К132-11				В30 (М400)		
8К132-12	КП60-5			В40 (М500)		
8К132-13	КП60-6		1.424.1-5.4/87-67	В22,5 (М300)		
8К132-14				В30 (М400)		
8К132-15				В40 (М500)		
8К132-16	КП60-7			В22,5 (М300)		
8К132-17				В30 (М400)		
8К132-18				В40 (М500)		
8К132-19	КП60-8			В22,5 (М300)		
8К132-20				В30 (М400)		
8К132-21	КП60-9		1.424.1-5.4/87-68	В22,5 (М300)		
8К132-22				В30 (М400)		
8К132-23				В40 (М500)		
8К132-24	КП60-10			В22,5 (М300)		
8К132-25				В30 (М400)		
8К132-26	КП60-11			В22,5 (М300)		
8К132-27				В30 (М400)		
8К132-28	КП60-12			В22,5 (М300)		

Продолжение

Марка колонны	Марка каркаса КП	Кол.	Обозначение документа на каркас КП	Класс (марка) бетона	Объем бетона, м³	Масса колонны, т
8К132-29	КП60-12	1	1.424.1-5.4/87-68	В30 (М400)	5,2	12,9
8К132-30	КП60-13			В22,5 (М300)		
8К132-31				В30 (М400)		
8К132-32	КП60-14		1.424.1-5.4/87-69	В22,5 (М300)		
8К132-33	КП60-15			В30 (М400)		
8К132-34	КП60-16		1.424.1-5.4/87-70	В22,5 (М300)		
8К132-35				В30 (М400)		
8К132-36	КП60-17			В22,5 (М300)		
8К132-37				В30 (М400)		
8К132-38	КП60-18			В22,5 (М300)		
8К132-39				В30 (М400)		
8К132-40	КП60-19					
8К132-41	КП60-20		1.424.1-5.4/87-68			
8К132-42	КП60-21		1.424.1-5.4/87-71	В40 (М500)		
8К132-43				В22,5 (М300)		
8К132-44	КП60-22			В30 (М400)		
8К132-45						
8К132-46	КП60-23					

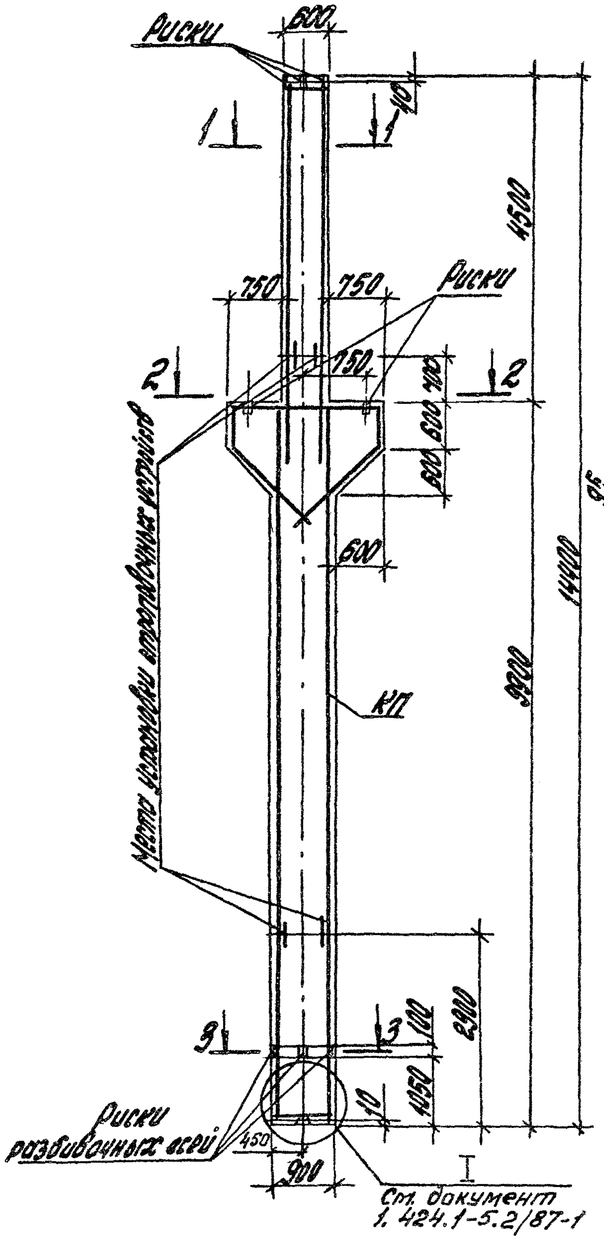

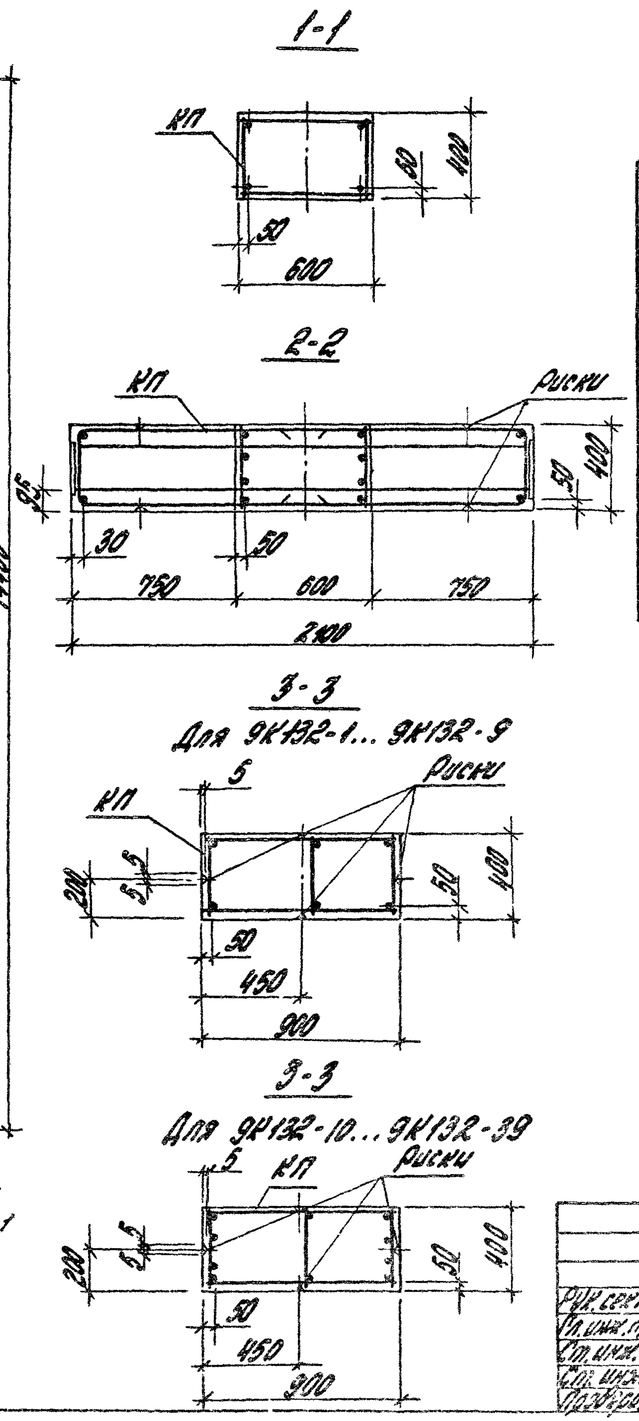

Марка колонны	Марка каркаса КП	Кол.	Обозначение документа на каркас КП	Класс (марка) бетона	Объем бетона, м³	Масса колонны, т
9К132-1	КП61-1	1	1.424.1-5.4/87-72	В30 (М400)	5,1	12,7
9К132-2				В40 (М500)		
9К132-3	КП61-2			В30 (М400)		
9К132-4				В40 (М500)		
9К132-5	КП61-3		1.424.1-5.4/87-73	В30 (М400)		
9К132-6				В40 (М500)		
9К132-7	КП61-4			В30 (М400)		

1. Марки закладных изделий и номера узлов их установки принимать по чертежам КЖИ проекта здания.

2. Продолжение спецификации см. лист 2.

				1.424.1-5.2/87-20
Рук. сект.	Розенблюм			Колонна 9К132-1...9К132-39
Гл. инж. пр.	Костанян			
Ст. инж.	Лемыш			
Ст. инж.	Хаятлина			
Проверил	Королева			

Стадия	Лист	Листов
Р	1	2

ЦНИИПРОМЗДАНИЙ

Продолжение

Марка колонны	Марка каркаса КП	Кол.	Обозначение документа на каркас КП	Класс (марка) бетона	Объем бетона, м³	Масса колонны, т
9К132-8	КП61-4	1	1.424.1-5.4/87-73	В40 (М500)	5,1	12,7
9К132-9	КП61-5					
9К132-10	КП61-6		1.424.1-5.4/87-74	В30 (М400)		
9К132-11				В40 (М500)		
9К132-12	КП61-7			В30 (М400)		
9К132-13				В40 (М500)		
9К132-14	КП61-8			В30 (М400)		
9К132-15				В40 (М500)		
9К132-16	КП61-9		1.424.1-5.4/87-75	В30 (М400)		
9К132-17				В40 (М500)		
9К132-18	КП61-10			В30 (М400)		
9К132-19				В40 (М500)		
9К132-20	КП61-11			В30 (М400)		
9К132-21				В40 (М600)		
9К132-22	КП61-12		1.424.1-5.4/87-76			
9К132-23	КП61-13		1.424.1-5.4/87-76	В30 (М400)		

Продолжение

Марка колонны	Марка каркаса КП	Кол.	Обозначение документа на каркас КП	Класс (марка) бетона	Объем бетона, м³	Масса колонны, т
9К132-24	КП61-14	1	1.424.1-5.4/87-77	В30 (М400)	5,1	12,7
9К132-25				В40 (М500)		
9К132-26	КП61-15			В30 (М400)		
9К132-27				В40 (М500)		
9К132-28	КП61-16			В30 (М400)		
9К132-29				В40 (М500)		
9К132-30	КП61-17		1.424.1-5.4/87-78	В30 (М400)		
9К132-31				В40 (М500)		
9К132-32	КП61-18			В30 (М400)		
9К132-33	КП61-19					
9К132-34	КП61-20		1.424.1-5.4/87-79	В40 (М500)		
9К132-35	КП61-21					
9К132-36	КП61-22					
9К132-37	КП61-23		1.424.1-5.4/87-80			
9К132-38	КП61-24			В30 (М400)		
9К132-39	КП61-25			В40 (М500)		

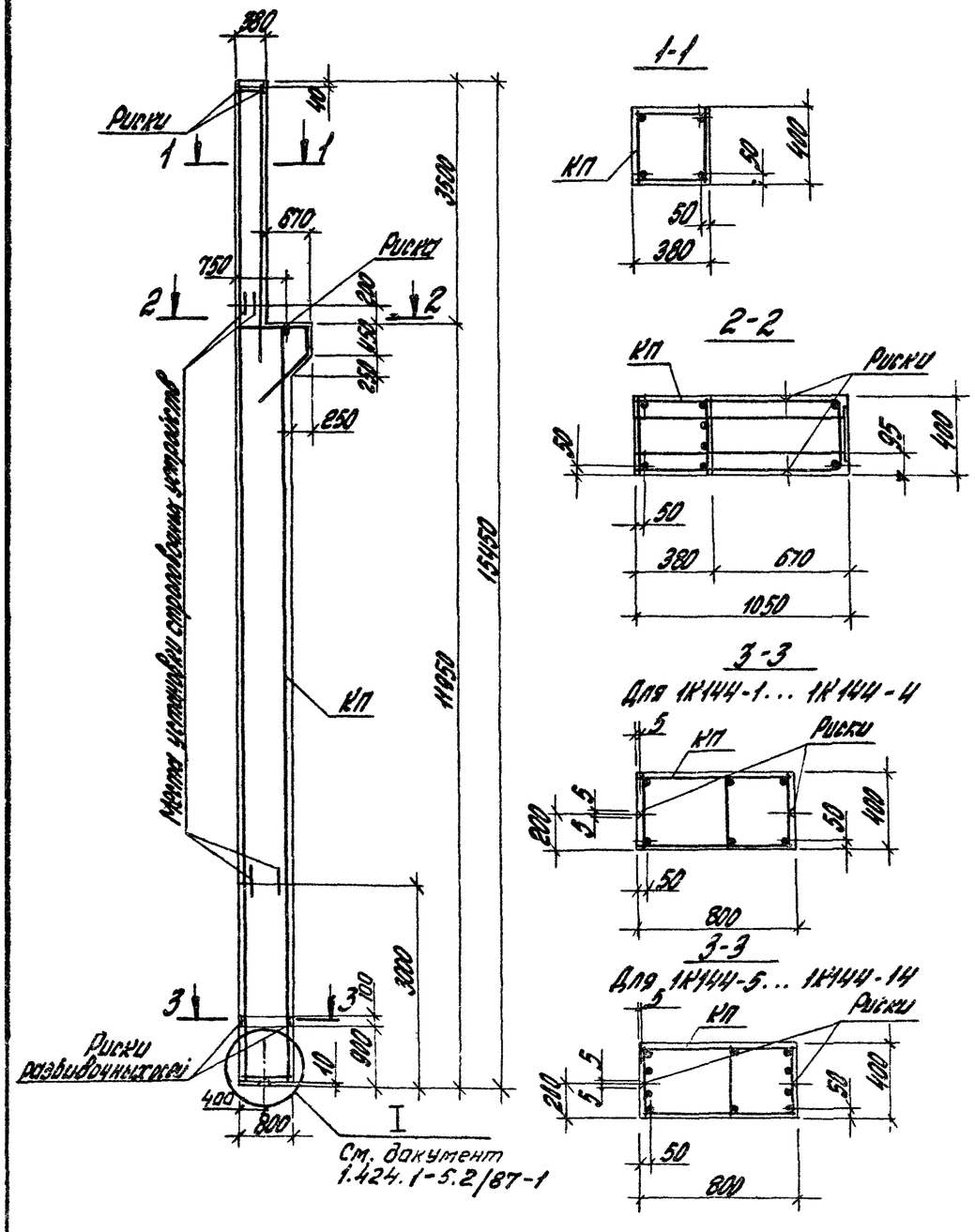

Марка колонны	Марка каркаса КП	Кол.	Обозначение документа на каркас КП	Класс (марка) бетона	Объем бетона, м3	Масса колонны, т
1К144-1	КП62-1	1	1.424.1-5.4/87-81	В15 (М200)	4,4 ~~4,0~~	11,0
1К144-2	КП62-2					
1К144-3	КП62-3					
1К144-4	КП62-4					
1К144-5	КП62-5		1.424.1-5.4/87-82			
1К144-6	КП62-6					
1К144-7				В22,5 (М300)		
1К144-8	КП62-7			В15 (М200)		
1К144-9				В22,5 (М300)		
1К144-10	КП62-8		1.424.1-5.4/87-83	В15 (М200)		
1К144-11	КП62-9			В22,5 (М300)		
1К144-12				В15 (М200)		
1К144-13	КП62-10					
1К144-14				В22,5 (М300)		

Марки закладных изделий и номера узлов их установки принимать по чертежам КЖИ проекта здания

Изменения внесены 9.11.89г. инж. Максимова

				1.424.1-5.2/87-21			
Рук. сект.	Розенблюм			Колонна 1К144-1... 1К144-14	Стадия	Лист	Листов
Гл. инж. пр.	Костанян				Р		1
Ст. инж.	Лемыш				ЦНИИПРОМЗДАНИЙ		
Ст. инж.	Хайтлина						
Провер.	Королева						

23000-02 35 Формат А3

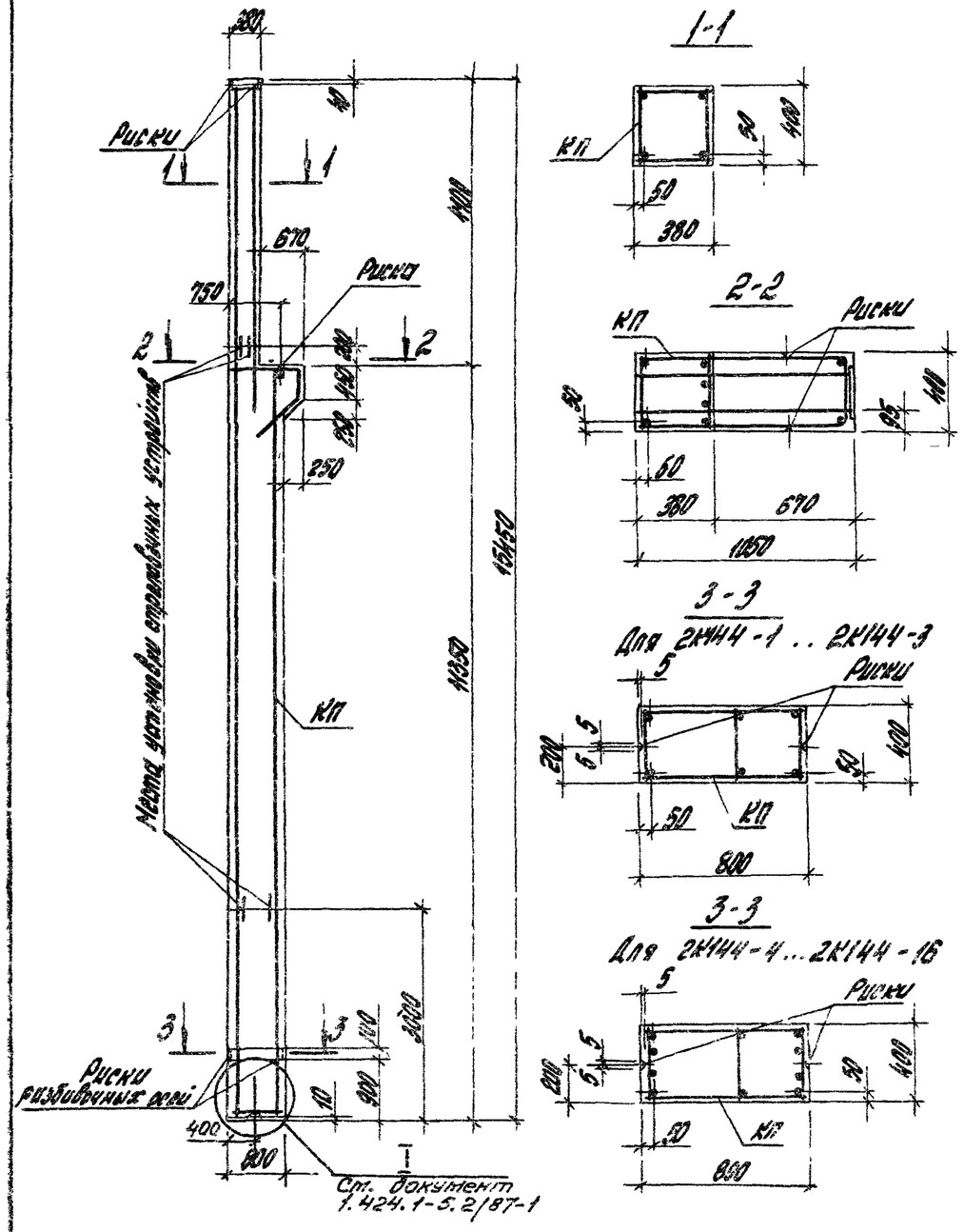

Марка колонны	Марка каркаса КП	Кол.	Обозначение документа на каркас КП	Класс (марка) бетона	Объем бетона, м³	Масса колонны, т
2К144-1	КП63-1	1	1.424.1-5.4/87-84	В22,5 (М300)	4,4	10,8
2К144-2	КП63-2					
2К144-3	КП63-3					
2К144-4	КП63-4		1.424.1-5.4/87-85			
2К144-5	КП63-5					
2К144-6	КП63-6		1.424.1-5.4/87-86			
2К144-7	КП63-7					
2К144-8	КП63-8					
2К144-9	КП63-9					
2К144-10	КП63-10					
2К144-11	КП63-11					
2К144-12	КП63-12					
2К144-13				В30 (М400)		
2К144-14	КП63-13			В22,5 (М300)		
2К144-15	КП63-14					
2К144-16	КП63-15					

			1.424.1-5.2/87-22
Рук. сект.	Розенблюм		Колонна 2К144-1... 2К144-16
Гл. инж. пр.	Костанян		
Ст. инж.	Лемыш		
Ст. инж.	Хайтлина		
Проверил	Королева		

Стадия	Лист	Листов
Р		1

ЦНИИПРОМЗДАНИЙ

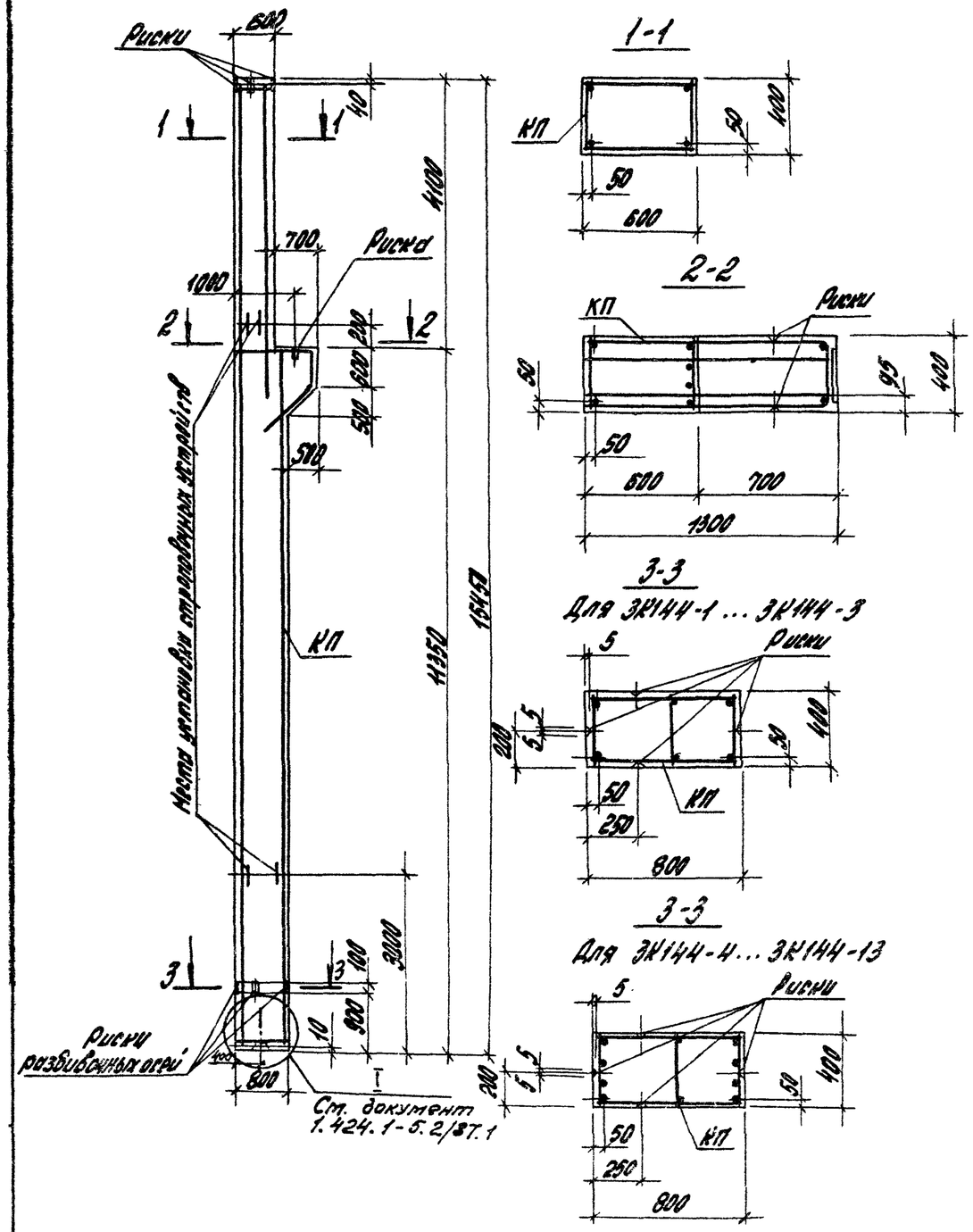

Марка колонны	Марка каркаса КП	Кол.	Обозначение документа на каркас КП	Класс (марка) бетона	Объем бетона, м³	Масса колонны, т
3К144-1	КП64-1					
3К144-2	КП64-2		1.424.1-5.4/87-87			
3К144-3	КП64-3					
3К144-4	КП64-4					
3К144-5	КП64-5					
3К144-6	КП64-6					
3К144-7	КП64-7	1	1.424.1-5.4/87-88	В22,5 (М300)	4,8	12,0
3К144-8	КП64-8					
3К144-9	КП64-9					
3К144-10	КП64-10					
3К144-11	КП64-11					
3К144-12	КП64-12					
3К144-13	КП64-13					

Марки закладных изделий и номера узлов их установки принимать по чертежам кжи проекта здания

				1.424.1-5.2/87-23
Рук. сект.	Розенблюм			Колонна 3К144-1 ... 3К144-13
Гл. инж. пр.	Костанян			
Ст. инж.	Лемыш			
Ст. инж.	Хаитлина			
Провер.	Королева			

Стадия	Лист	Листов
Р		1

ЦНИИПРОМЗДАНИЙ

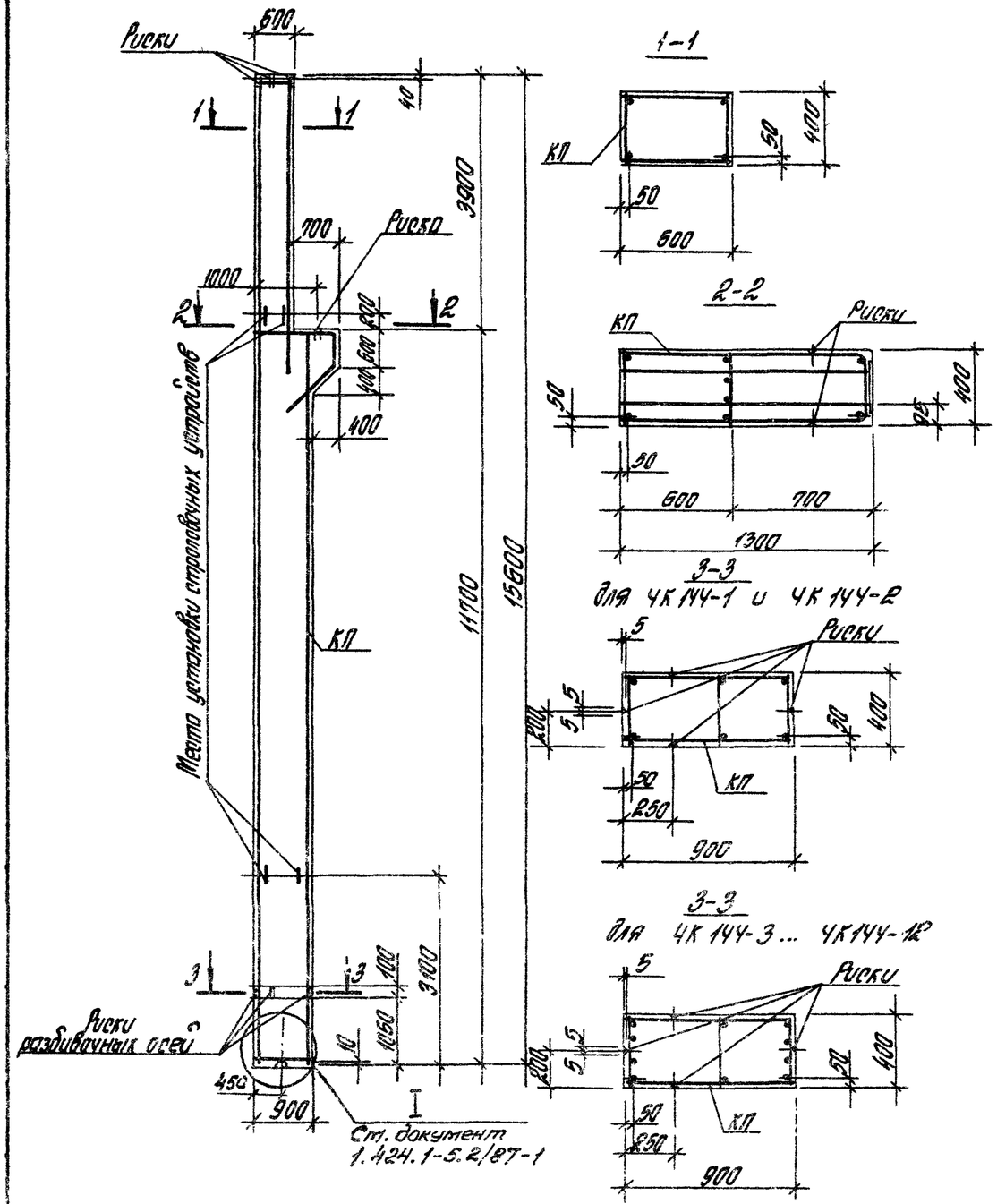

Марка колонны	Марка каркаса КП	Кол.	Обозначение документа на каркас КП	Класс (марка) бетона	Объем бетона, м³	Масса колонны, т
ЧК144-1	КП65-1	1	1.424.1-5.4/87-89	В22.5 (М300)	5,3	13,2
ЧК144-2	КП65-2					
ЧК144-3	КП65-3		1.424.1-5.4/87-90			
ЧК144-4	КП65-4					
ЧК144-5	КП65-5		1.424.1-5.4/87-91			
ЧК144-6	КП65-6					
ЧК144-7	КП65-7					
ЧК144-8	КП65-8					
ЧК144-9	КП65-9		1.424.1-5.4/87-92			
ЧК144-10	КП65-10		1.424.1-5.4/87-90			
ЧК144-11	КП65-11		1.424.1-5.4/87-92			
ЧК144-12	КП65-12					

Марки закладных изделий и номера узлов их установки принимать по чертежам КЖИ проекта здания

Рук.сект.	Розенблют		1.424.1-5.2/87-24	
Ст.инж.пр.	Ксотанян		Колонна 4К144-1 ... 4К144-12	Стадия: Р; Лист; Листов: 1
Ст.инж.	Летыш			ЦНИИПРОМЗДАНИЙ
Ст.инж.	Хабтлина			
Проверил	Королева			

23000-02 38 Формат А3

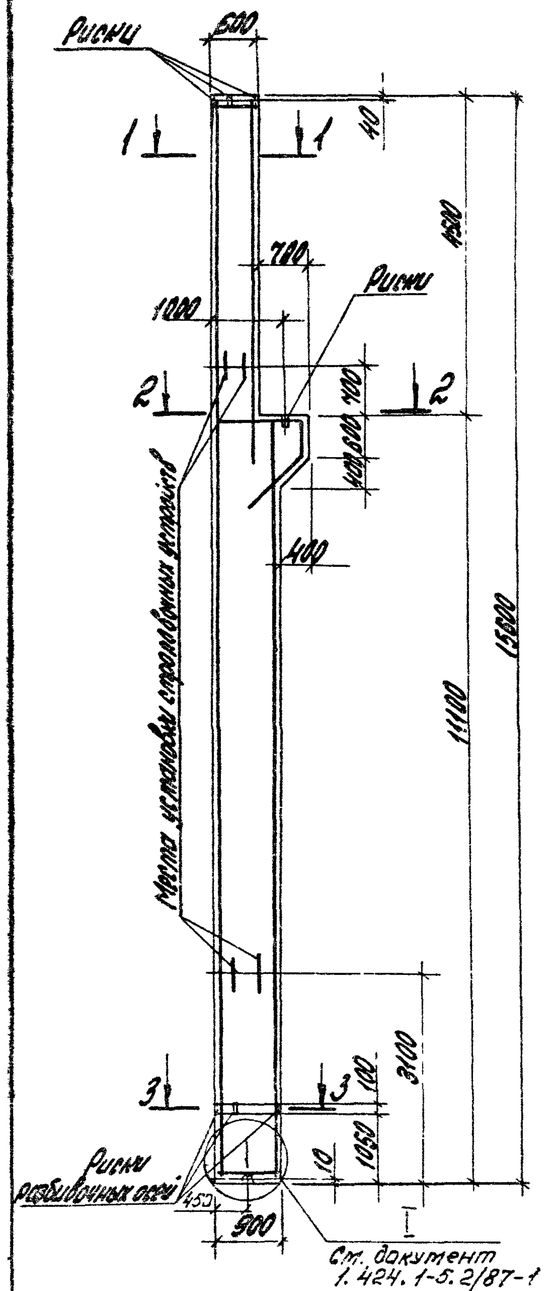

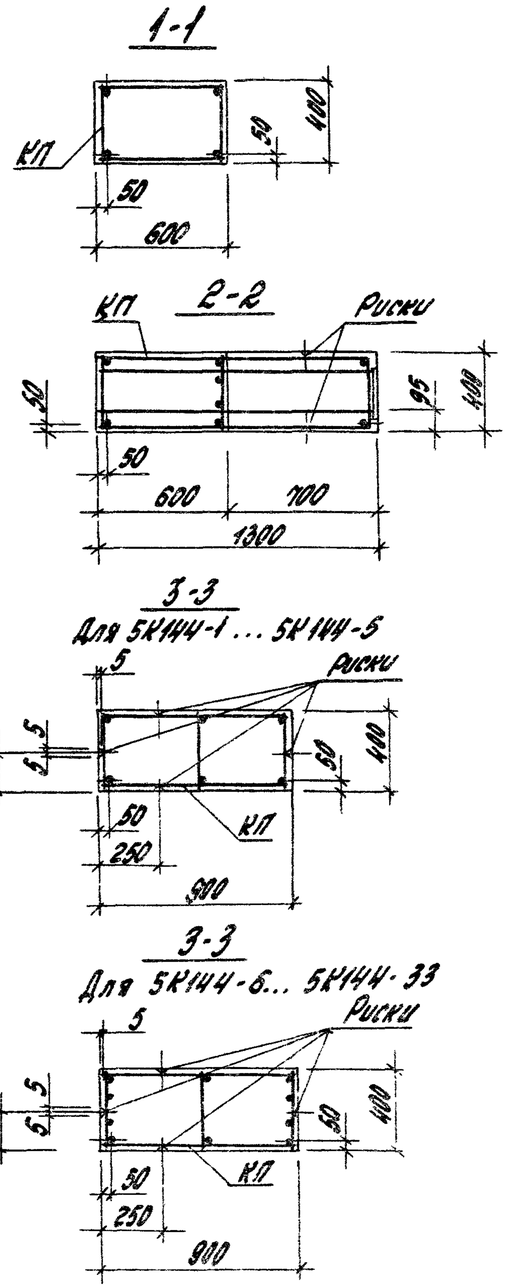

Марка колонны	Марка каркаса КП	Кол.	Обозначение документа на каркас КП	Класс (марка) бетона	Объем бетона, м³	Масса колонны, т
5К144-1	КП66-1	1	1.424.1-5.4/87-93	В22,5 (М300)	5,2	13,0
5К144-2	КП66-2					
5К144-3				В30 (М400)		
5К144-4	КП66-3			В22,5 (М300)		
5К144-5	КП66-4					
5К144-6	КП66-5		1.424.1-5.4/87-94			
5К144-7	КП66-6					
5К144-8	КП66-7					

1. Марки закладных изделий и номера узлов их установки принимать по чертежам КЖИ проекта здания.
2. Продолжение спецификации см. лист 2.

				1.424.1-5.2/87-25		
Рук. сект.	Розенблюм			Колонна 5К144-1... 5К144-33	Стадия	Лист	Листов
Гл. инж. пр.	Костанян				Р	1	2
Ст. инж.	Лемыш				ЦНИИПРОМЗДАНИЙ		
Ст. инж.	Хайтлина						
Провер.	Королева						

Продолжение

Марка колонны	Марка каркаса КП	Кол.	Обозначение документа на каркас КП	Класс (марка) бетона	Объем бетона, м³	Масса колонны, т
5К144-9	КП66-8	1	1.424.1-5.4/87-95	В22,5 (М300)	6,2	13,0
5К144-10	КП66-9					
5К144-11				В30 (М400)		
5К144-12	КП66-10			В22,5 (М300)		
5К144-13				В30 (М400)		
5К144-14	КП66-11		1.424.1-5.4/87-96	В22,5 (М300)		
5К144-15	КП66-12					
5К144-16	КП66-13					
5К144-17	КП66-14		1.424.1-5.4/87-97	В30 (М400)		
5К144-18						
5К144-19	КП66-15			В22,5 (М300)		
5К144-20	КП66-16					
5К144-21	КП66-17					

Продолжение

Марка колонны	Марка каркаса КП	Кол.	Обозначение документа на каркас КП	Класс (марка) бетона	Объем бетона, м³	Масса колонны, т
5К144-22	КП66-18	1	1.424.1-5.4/87-98	В22,5 (М300)	5,2	13,0
5К144-23	КП66-19					
5К144-24				В30 (М400)		
5К144-25	КП66-20					
5К144-26	КП66-21					
5К144-27	КП66-22					
5К144-28	КП66-23					
5К144-29	КП66-24					
5К144-30	КП66-25					
5К144-31	КП66-26					
5К144-32	КП66-27					
5К144-33	КП66-28					

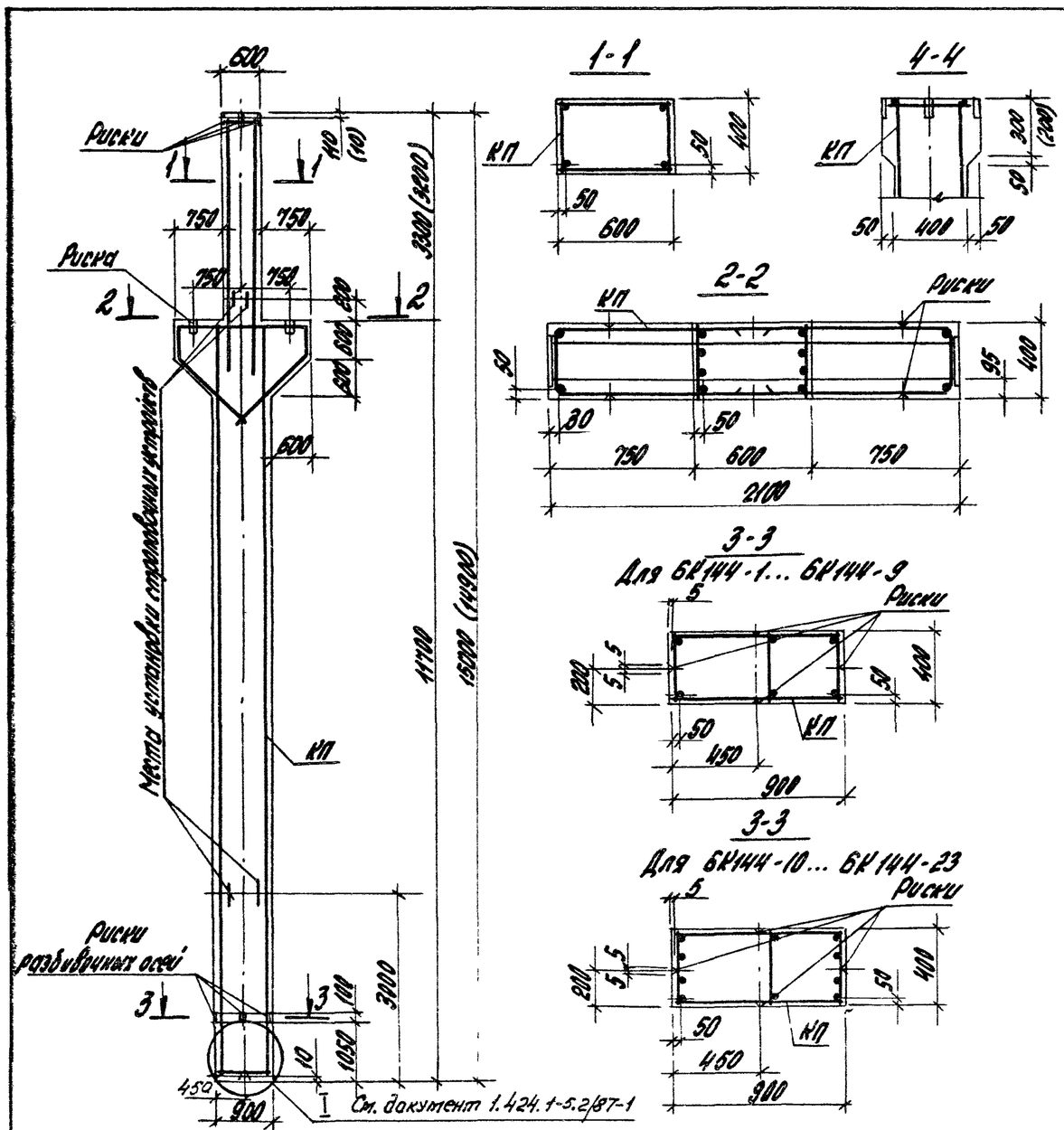

Марка колонны	Марка каркаса КП	Кол.	Обозначение документа на каркас КП	Класс (марка) бетона	Объем бетона, м³	Масса колонны, т
6К144-1	КПБ7-1	1	1.424.1-5.4/87-99	В22,5 (М300)	5,4	12,6
6К144-2				В30 (М400)		
6К144-3				В40 (М500)		
6К144-4	КПБ7-2			В22,5 (М300)		
6К144-5				В30 (М400)		
6К144-6				В40 (М500)		
6К144-7	КПБ7-3			В22,5 (М300)		
6К144-8				В30 (М400)		
6К144-9				В40 (М500)		
6К144-10	КПБ7-4		1.424.1-5.4/87-100	В22,5 (М300)		
6К144-11				В30 (М400)		
6К144-12				В40 (М500)		
6К144-13	КПБ7-5			В22,5 (М300)		
6К144-14				В30 (М400)		
6К144-15				В40 (М500)		
6К144-16	КПБ7-6			В22,5 (М300)		
6К144-17				В30 (М400)		
6К144-18				В40 (М500)		
6К144-19	КПБ7-7			В22,5 (М300)		
6К144-20	КПБ7-8		1.424.1-5.4/87-101			
6К144-21				В30 (М400)		
6К144-22				В40 (М500)		
6К144-23	КПБ7-9			В22,5 (М300)		

1. В сводках приведены параметры укороченных на 100 мм колонн, предназначенных для опирания на них ж.-б. подстропильных конструкций с высотой на опоре 700 мм.

2. Марки закладных изделий и номера узлов их установки принимать по чертежам КЖИ проекта здания.

Рук. сект.	Розенблюм		1.424.1-5.2/87-26
Гл. инж. пр.	Костанян		
Гл. инж.	Демьш		Колонна 6К144-1... 6К144-23
Гл. инж.	Хайлинс		Стадия: Р; Лист: ; Листов: 1
Нач. гр.	Королева		ЦНИИПромзданий

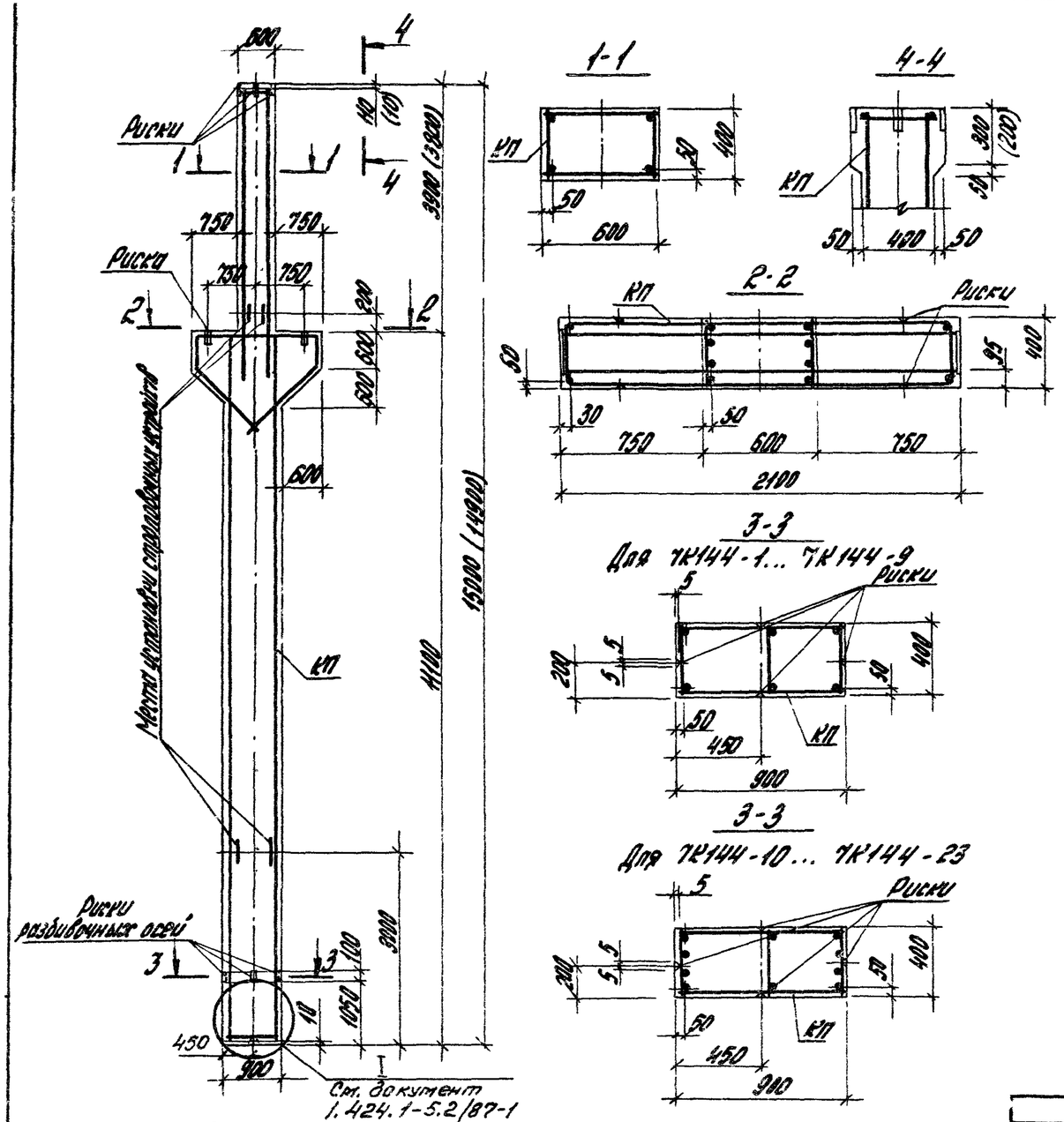

Марка колонны	Марка каркаса КП	Кол.	Обозначение документа на каркас КП	Класс (марка) бетона	Объем бетона, м³	Масса колонны, т
7К144-1	КП68-1	1	1.424.1-5.4/87-102	В40 (М500)	5,4	13,5
7К144-2	КП68-2			В30 (М400)		
7К144-3				В40 (М500)		
7К144-4	КП68-3		1.424.1-5.4/87-103	В30 (М400)		
7К144-5				В40 (М500)		
7К144-6	КП68-4			В30 (М400)		
7К144-7				В40 (М500)		
7К144-8	КП68-5			В30 (М400)		
7К144-9				В40 (М500)		
7К144-10	КП68-6		1.424.1-5.4/87-104	В30 (М400)		
7К144-11	КП68-7			В40 (М500)		
7К144-12						
7К144-13	КП68-8			В30 (М400)		
7К144-14				В40 (М500)		
7К144-15	КП68-9		1.424.1-5.4/87-105	В30 (М400)		
7К144-16	КП68-10					
7К144-17				В40 (М500)		
7К144-18	КП68-11					
7К144-19	КП68-12					
7К144-20	КП68-13		1.424.1-5.4/87-106			
7К144-21	КП68-14					
7К144-22	КП68-15		1.424.1-5.4/87-107	В30 (М400)		
7К144-23	КП68-16			В40 (М500)		

1. В сводках приведены размеры укороченных на 100 мм колонн, предназначенных для опирания на них ж.-б. подстропильных конструкций с высотой на опоре 700 мм.

2. Марки закладных изделий и номера узлов их установки принимать по чертежам КЖИ проекта здания.

Рук. сект.	Розенблюм	
Гл. инж. пр.	Костенян	
Ст. инж.	Лемыш	
Ст. инж.	Хайтлина	
Проверил	Кедрова	

1.424.1-5.2/87-27

Колонна 7К144-1... 7К144-23

Стадия	Лист	Листов
Р		1

ЦНИИПромзданий

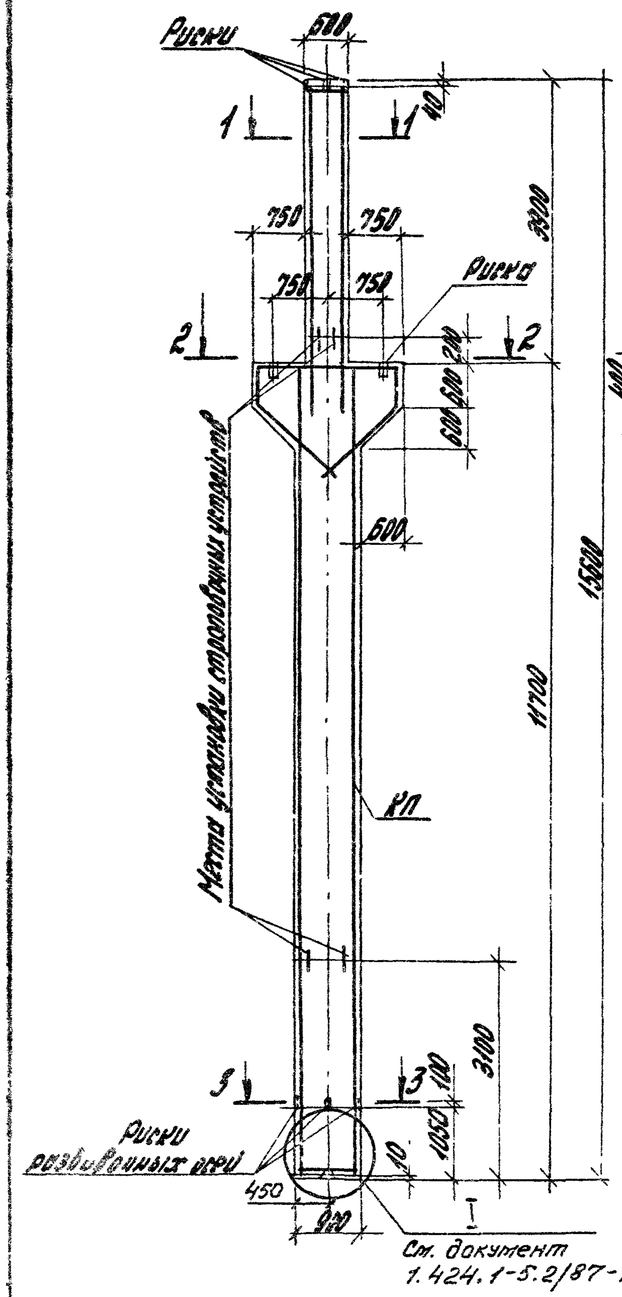

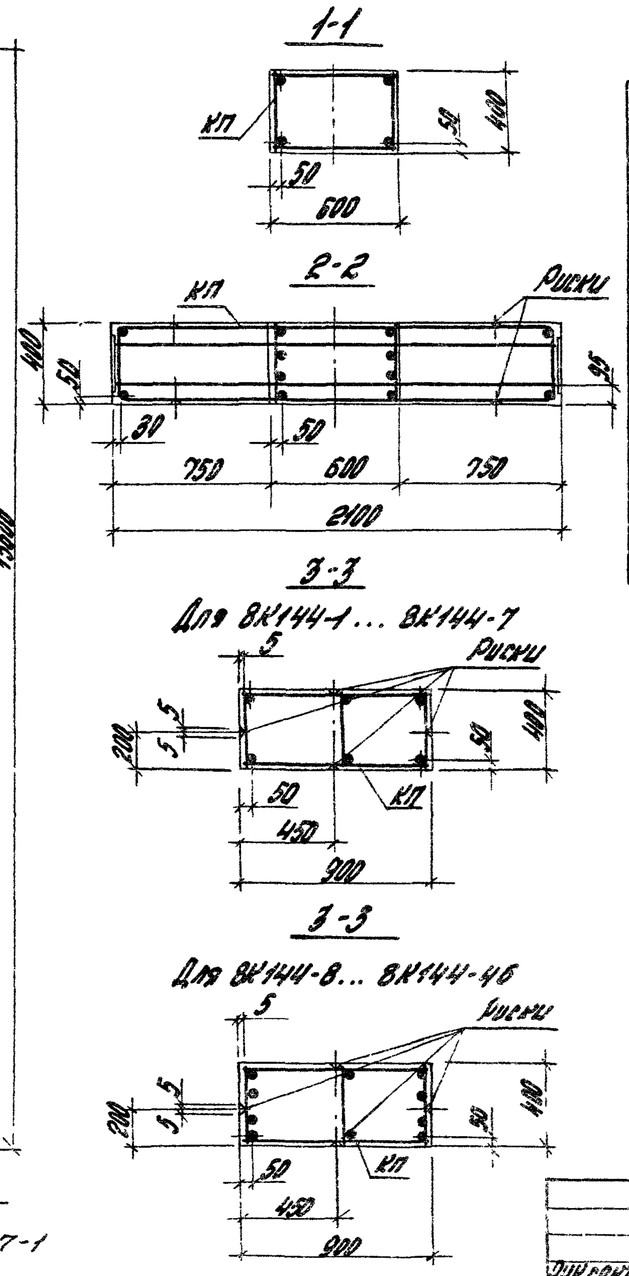

Марка колонны	Марка каркаса КП	Кол.	Обозначение документа на каркас КП	Класс (марка) бетона	Объем бетона, м³	Масса колонны, т
8К144-1	КП69-1	1	1.424.1-5.4/87-108	В22.5 (М300)	5,6	14,0
8К144-2				В30 (М400)		
8К144-3				В40 (М500)		
8К144-4	КП69-2			В22.5 (М300)		
8К144-5				В30 (М400)		
8К144-6				В40 (М500)		
8К144-7	КП69-3			В22.5 (М300)		
8К144-8	КП69-4		1.424.1-5.4/87-109			

1. Марки закладных изделий и номера узлов их установки принимать по чертежам КЖИ проекта здания.

2. Продолжение спецификации см. лист 2.

			1.424.1-5.2/87-28			
Рук.сект.	Розенблюм		Колонна 8К144-1...8К144-46	Стадия	Лист	Листов
Гл.инж.пр.	Костанян			Р	1	2
Ст.инж.	Лемыш			ЦНИИПРОМЗДАНИЙ		
Ст.инж.	Хайтлин					
Провер.	Кузолев					

Продолжение

Марка колонны	Марка каркаса КП	Кол.	Обозначение документа на каркас КП	Класс (марка) бетона	Объем бетона, м3	Масса колонны, т
8К144-9	КП69-4	1	1.424.1-5.4/87-109	В30 (М400)	5,6	14,0
8К144-10				В40 (М500)		
8К144-11	КП69-5			В22,5 (М300)		
8К144-12				В30 (М400)		
8К144-13				В40 (М500)		
8К144-14	КП69-6			В22,5 (М300)		
8К144-15				В30 (М400)		
8К144-16	КП69-7					
8К144-17	КП69-8		1.424.1-5.4/87-110	В22,5 (М300)		
8К144-18				В30 (М400)		
8К144-19				В40 (М500)		
8К144-20	КП69-9			В22,5 (М300)		
8К144-21	КП69-10			В30 (М400)		
8К144-22	КП69-11		1.424.1-5.4/87-111	В22,5 (М300)		
8К144-23				В30 (М400)		
8К144-24	КП69-12			В22,5 (М300)		
8К144-25				В30 (М400)		
8К144-26	КП69-13			В22,5 (М300)		
8К144-27				В30 (М400)		

Продолжение

Марка колонны	Марка каркаса КП	Кол.	Обозначение документа на каркас КП	Класс (марка) бетона	Объем бетона, м3	Масса колонны, т
8К144-28	КП69-14	1	1.424.1-5.4/87-112	В22,5 (М300)	5,6	14,0
8К144-29				В30 (М400)		
8К144-30	КП69-15			В22,5 (М300)		
8К144-31	КП69-16			В30 (М400)		
8К144-32						
8К144-33	КП69-17					
8К144-34	КП69-18		1.424.1-5.4/87-113	В22,5 (М300)		
8К144-35				В30 (М400)		
8К144-36	КП69-19			В22,5 (М300)		
8К144-37				В30 (М400)		
8К144-38						
8К144-39	КП69-20		1.424.1-5.4/87-114	В22,5 (М300)		
8К144-40				В30 (М400)		
8К144-41	КП69-21			В22,5 (М300)		
8К144-42				В30 (М400)		
8К144-43	КП69-22			В22,5 (М300)		
8К144-44				В30 (М400)		
8К144-45	КП69-23			В22,5 (М300)		
8К144-46				В30 (М400)		

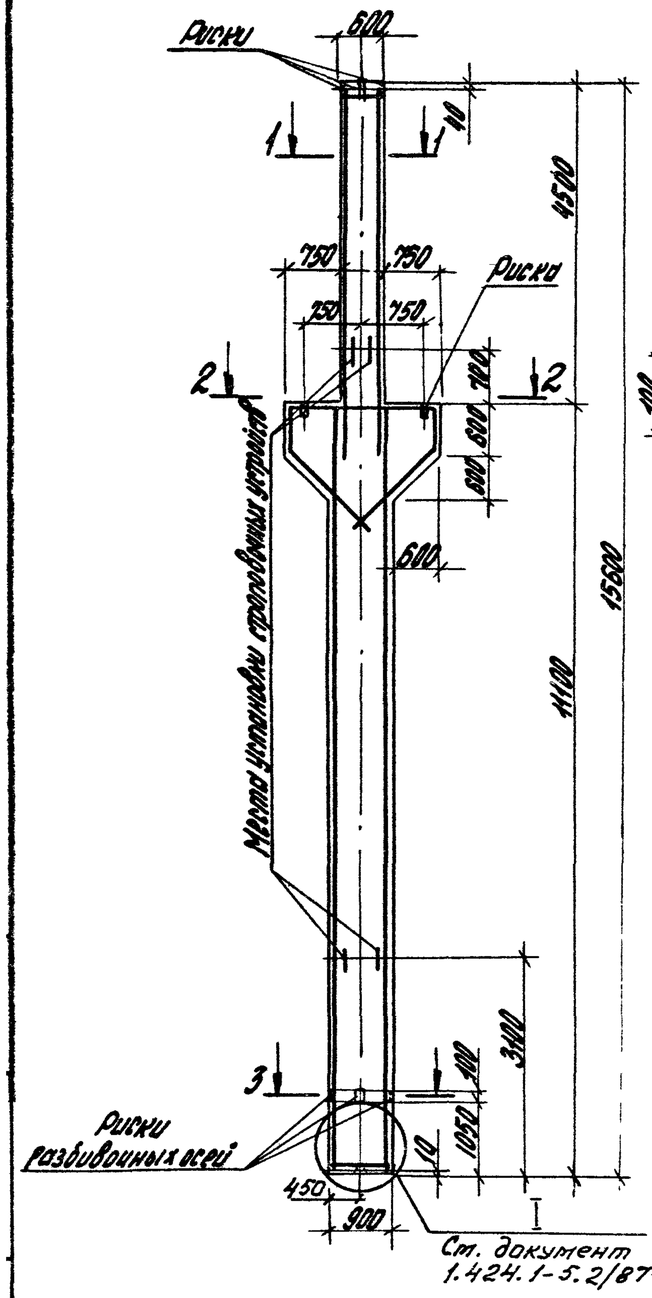

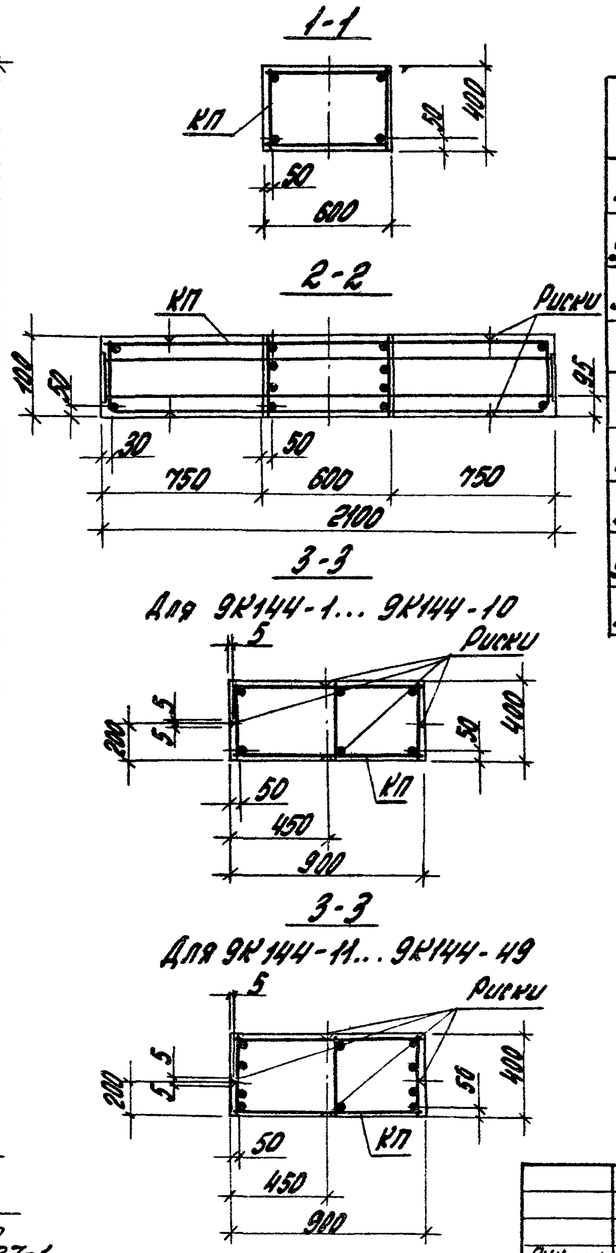

Марка колонны	Марка каркаса КП	Кол.	Обозначение документа на каркас КП	Класс (марка) бетона	Объем бетона, м3	Масса колонны, т
9К144-1	КП70-1	1	1.424.1-5.4/87-115	В30 (М400)	5,5	13,8
9К144-2				В40 (М500)		
9К144-3	КП70-2			В30 (М400)		
9К144-4				В40 (М500)		
9К144-5	КП70-3			В30 (М400)		
9К144-6				В40 (М500)		
9К144-7	КП70-4			В30 (М400)		
9К144-8				В40 (М500)		
9К144-9	КП70-5			В30 (М400)		

1. Марки закладных изделий и номера узлов их установки принимать по чертежам КЖИ проекта здания.

2. Продолжение спецификации см. лист 2.

Рук. сект.	Розенблюм		1.424.1-5.2/87-29	
Гл. инж. пр.	Костанян		Колонна 9К144-1... 9К144-49	Стадия: Р; Лист: 1; Листов: 2
Ст. инж.	Лемыш			ЦНИИПРОМЗДАНИЙ
Ст. инж.	Хайтанова			
Пр. отд.	Королева			

Марка колонны	Марка каркаса КП	Кол.	Обозначение документа на каркас КП	Класс (марка) бетона	Объем бетона, м3	Масса колонны, т
9К144-10	КП70-5	1	1.424.1-5.4/87-115	В40 (М500)	5,5	13,8
9К144-11	КП70-6		1.424.1-5.4/87-116	В30 (М400)		
9К144-12	КП70-7			В40 (М500)		
9К144-13						
9К144-14	КП70-8			В30 (М400)		
9К144-15				В40 (М500)		
9К144-16	КП70-9			В30 (М400)		
9К144-17				В40 (М500)		
9К144-18	КП70-10			В30 (М400)		
9К144-19				В40 (М500)		
9К144-20	КП70-11		1.424.1-5.4/87-117	В30 (М400)		
9К144-21				В40 (М500)		
9К144-22	КП70-12			В30 (М400)		
9К144-23				В40 (М500)		
9К144-24	КП70-13			В30 (М400)		
9К144-25				В40 (М500)		
9К144-26	КП70-14		1.424.1-5.4/87-118	В30 (М400)		
9К144-27	КП70-15			В40 (М500)		
9К144-28						
9К144-29	КП70-16			В30 (М400)		

Марка колонны	Марка каркаса КП	Кол.	Обозначение документа на каркас КП	Класс (марка) бетона	Объем бетона, м3	Масса колонны, т
9К144-30	КП70-16	1	1.424.1-5.4/87-118	В40 (М500)	5,5	13,8
9К144-31	КП70-17		1.424.1-5.4/87-119	В30 (М400)		
9К144-32				В40 (М500)		
9К144-33	КП70-18			В30 (М400)		
9К144-34				В40 (М500)		
9К144-35	КП70-19			В30 (М400)		
9К144-36	КП70-20					
9К144-37				В40 (М500)		
9К144-38	КП70-21					
9К144-39	КП70-22		1.424.1-5.4/87-120	В30 (М400)		
9К144-40				В40 (М500)		
9К144-41	КП70-23					
9К144-42	КП70-24		1.424.1-5.4/87-121	В30 (М400)		
9К144-43				В40 (М500)		
9К144-44	КП70-25			В30 (М400)		
9К144-45				В40 (М500)		
9К144-46	КП70-26			В30 (М400)		
9К144-47				В40 (М500)		
9К144-48	КП70-27			В30 (М400)		
9К144-49				В40 (М500)		

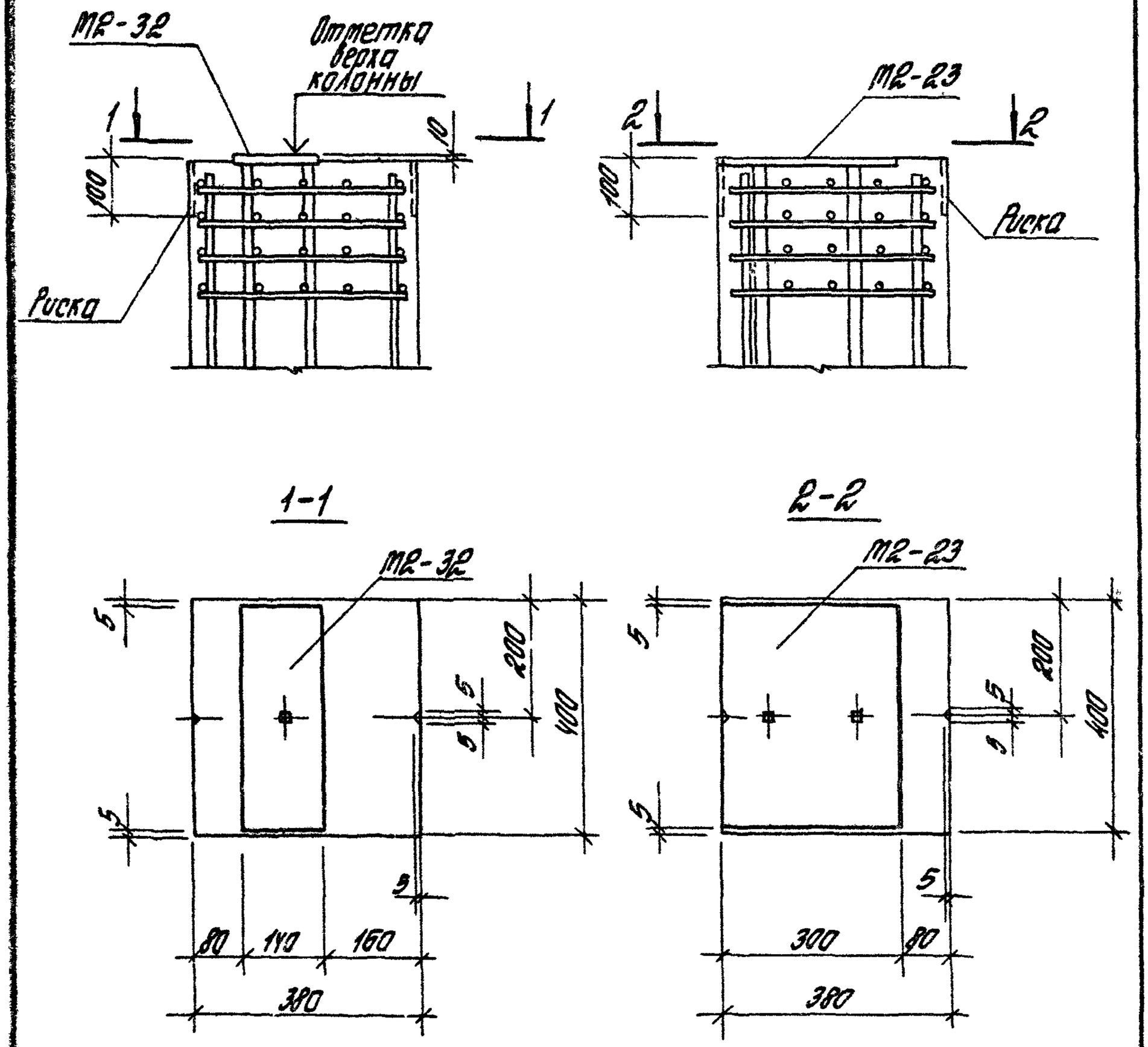

				1.424.1-5.2/87-30			
Рук. оект.	Розенблюм			Пример установки закладных изделий М2-32 и М2-23 в колоннах крайнего ряда при привязке „0"	Стадия	Лист	Листов
Гл. инж. пр.	Костанян				Р		1
Ст. инж.	Лемыш				ЦНИИПРОМЗДАНИЙ		
Ст. инж.	Хайтлина						
Проверил	Королева						

Формат А4

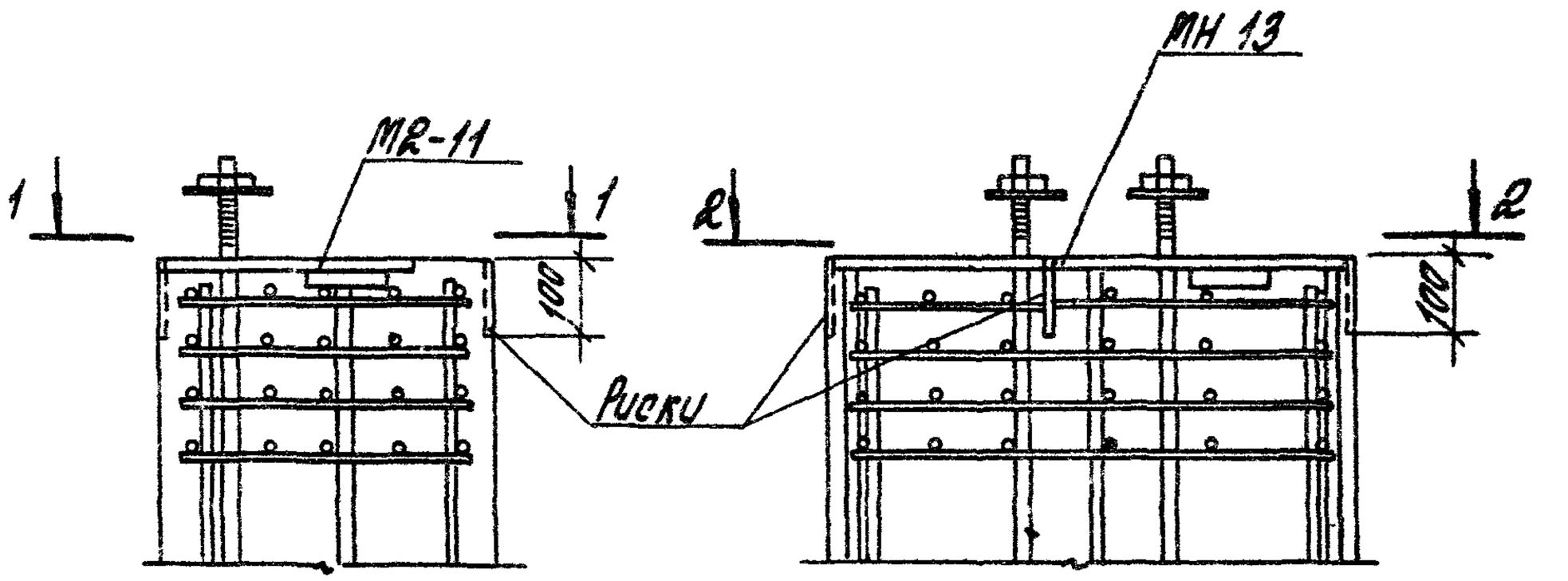

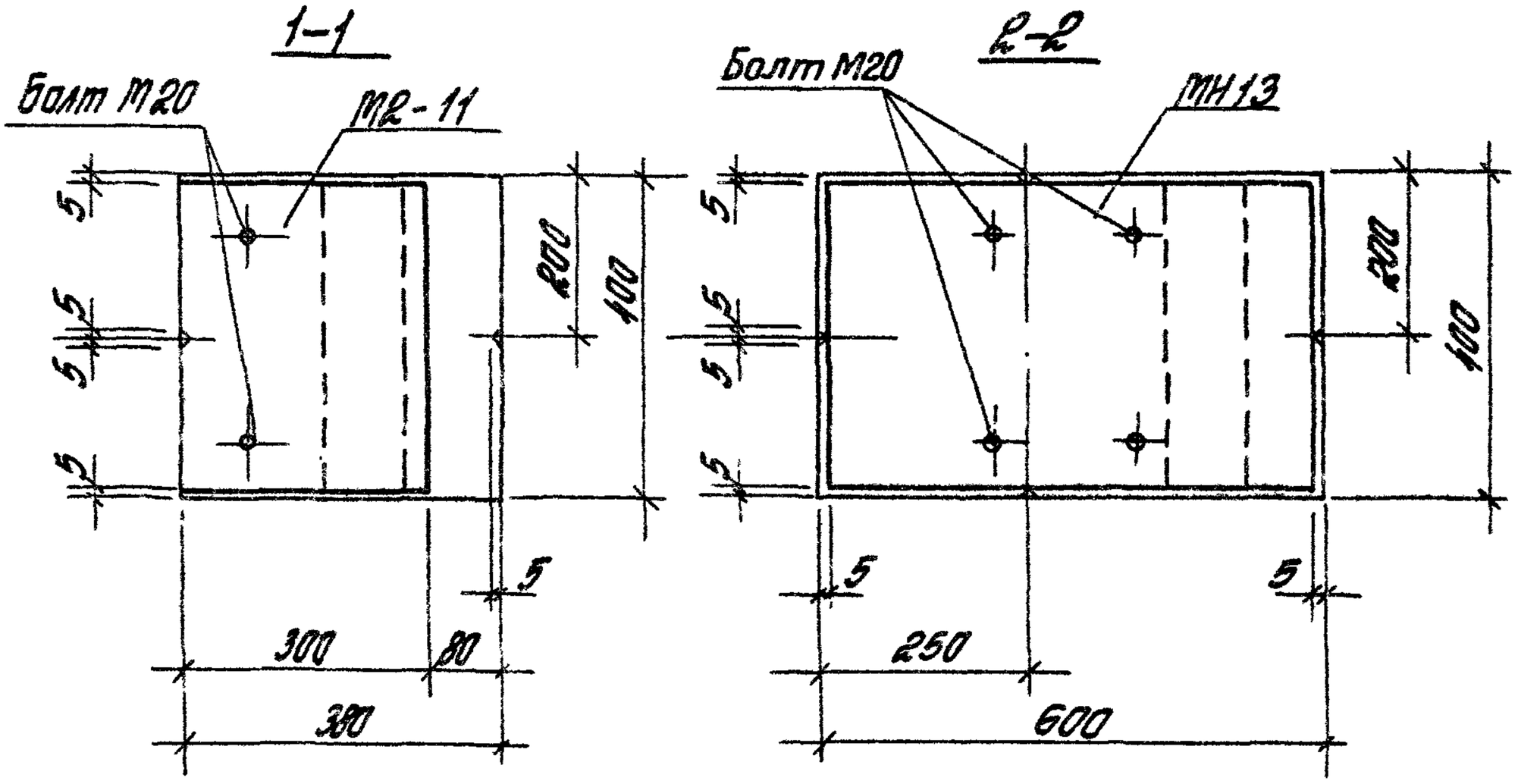

Инв.№ подл.	Подпись и дата	Взам. инв.№				
				1.424.1-5.2/87-31		
Рук.сект.	Розендаум			Пример установки закладных изделий МЗ-11 и МН13 в колоннах крайнего ряда при привязке „0" и „250".	Стадия	Лист	Листов
Гл.инж.пр.	Коротаная				Р		1
Ст.инж.	Семеш				ЦНИИПРОМЗДАНИЙ		
Ст.инж.	Хайтлина						
Проверил	Королева						

23000-02 47 Формат А4

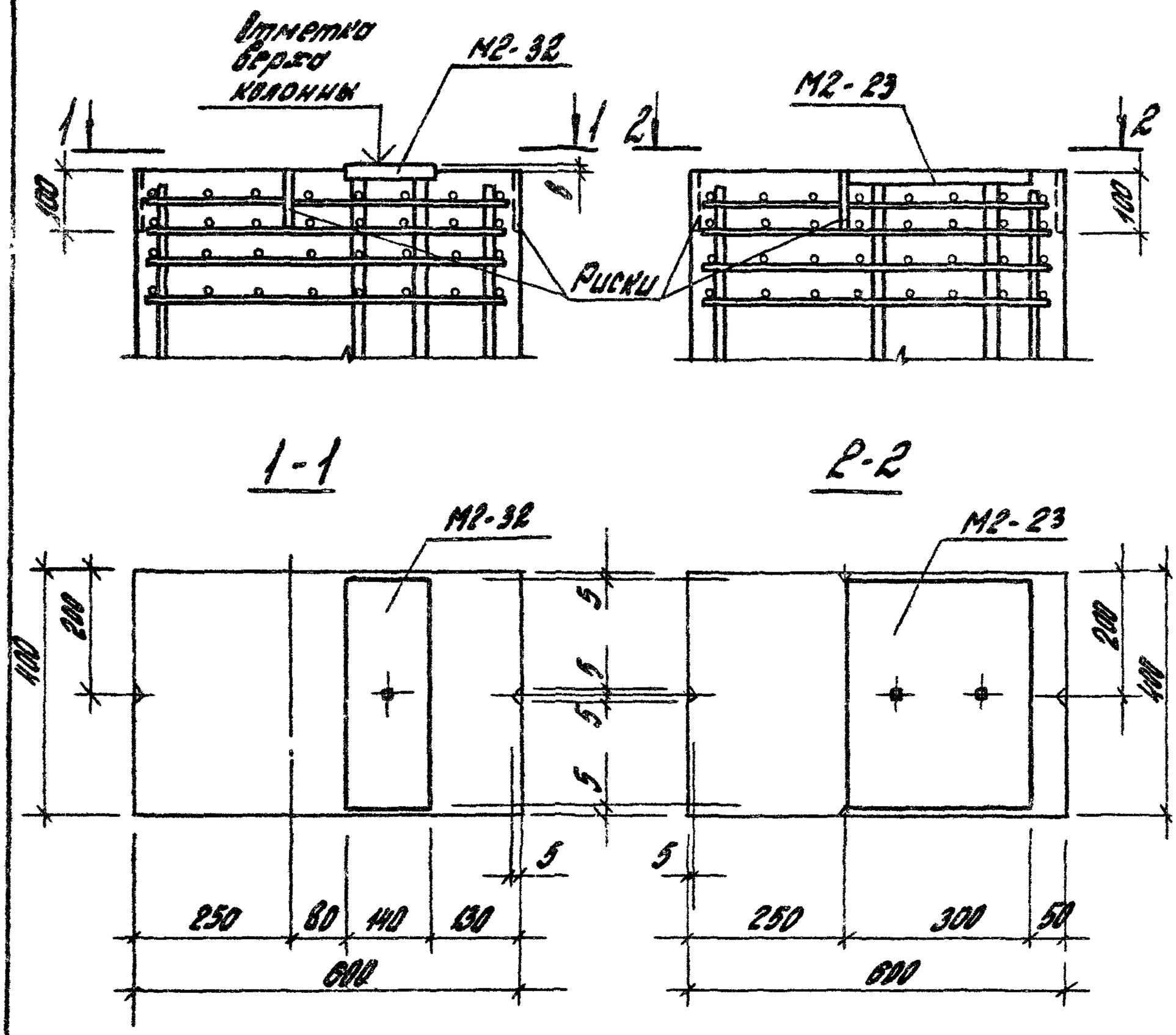

				1.424.1-5.2/87-32			
Рук. сект.	Розенблюм			Пример установки закладных изделий М2-23 и М2-32 в колоннах крайнего ряда при привязке „250"	Стадия	Лист	Листов
Гл. инж. пр.	Костанян				Р		1
Ст. инж.	Лемыш				ЦНИИПРОМЗДАНИЙ		
Ст. инж.	Хайтлина						
Провер.	Королева						

Формат А4

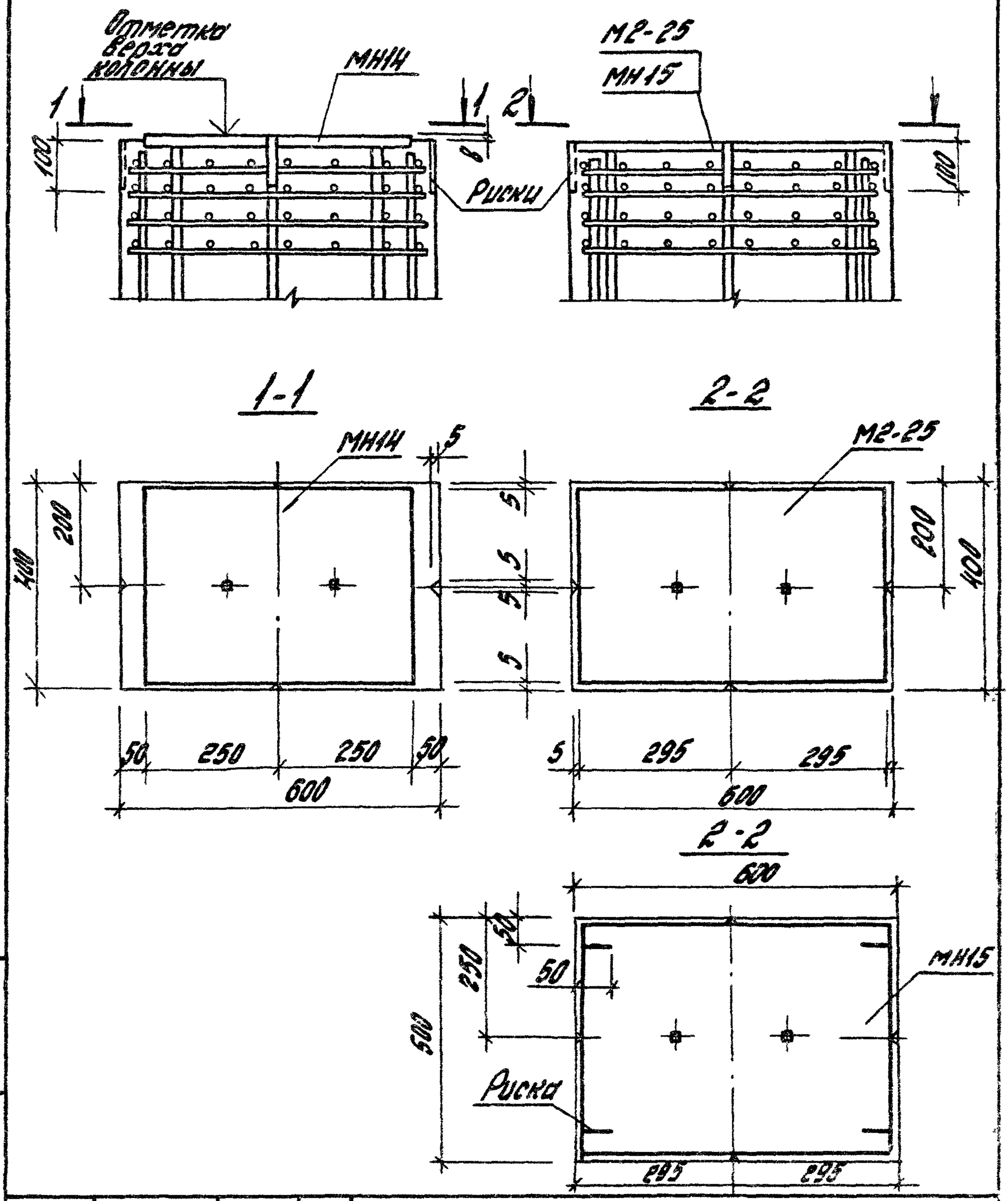

				1.424.1-5.2/87-33		
Рук. сект.	Розенблюм			Пример установки закладных изделий М2-25, МН14 и МН15 в колоннах среднего ряда	Стадия	Лист	Листов
Гл. инж.	Костанян				Р		1
Ст. инж.	Лемеш				ЦНИИПРОМЗДАНИЙ		
Ст. инж.	Хаптина						
Пр. инж.	Корсева						

Инв. № подл. | Подпись и дата | Взам. инв. №

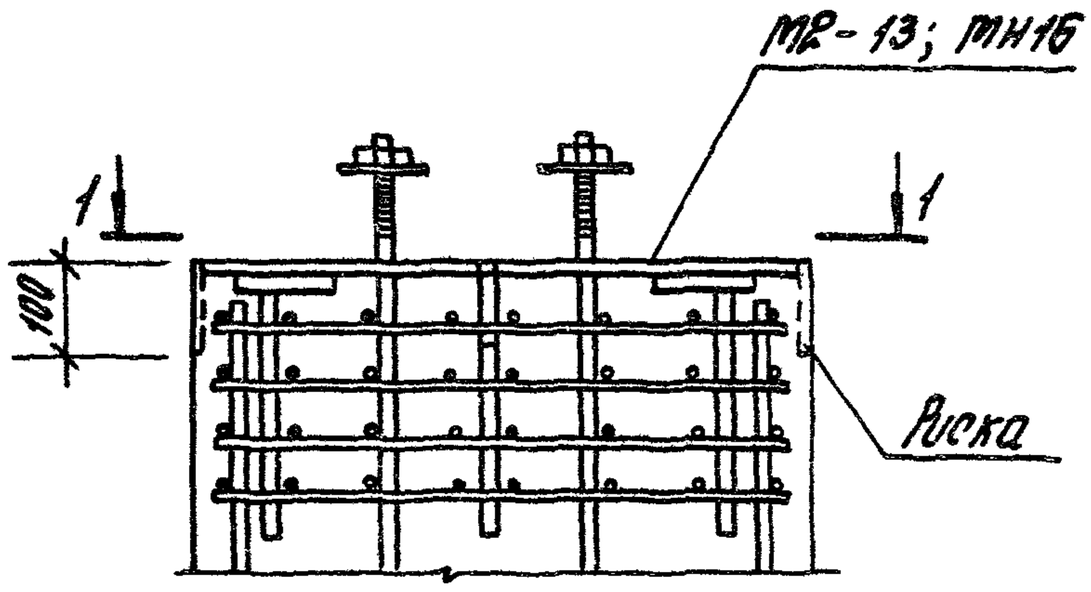

1-1

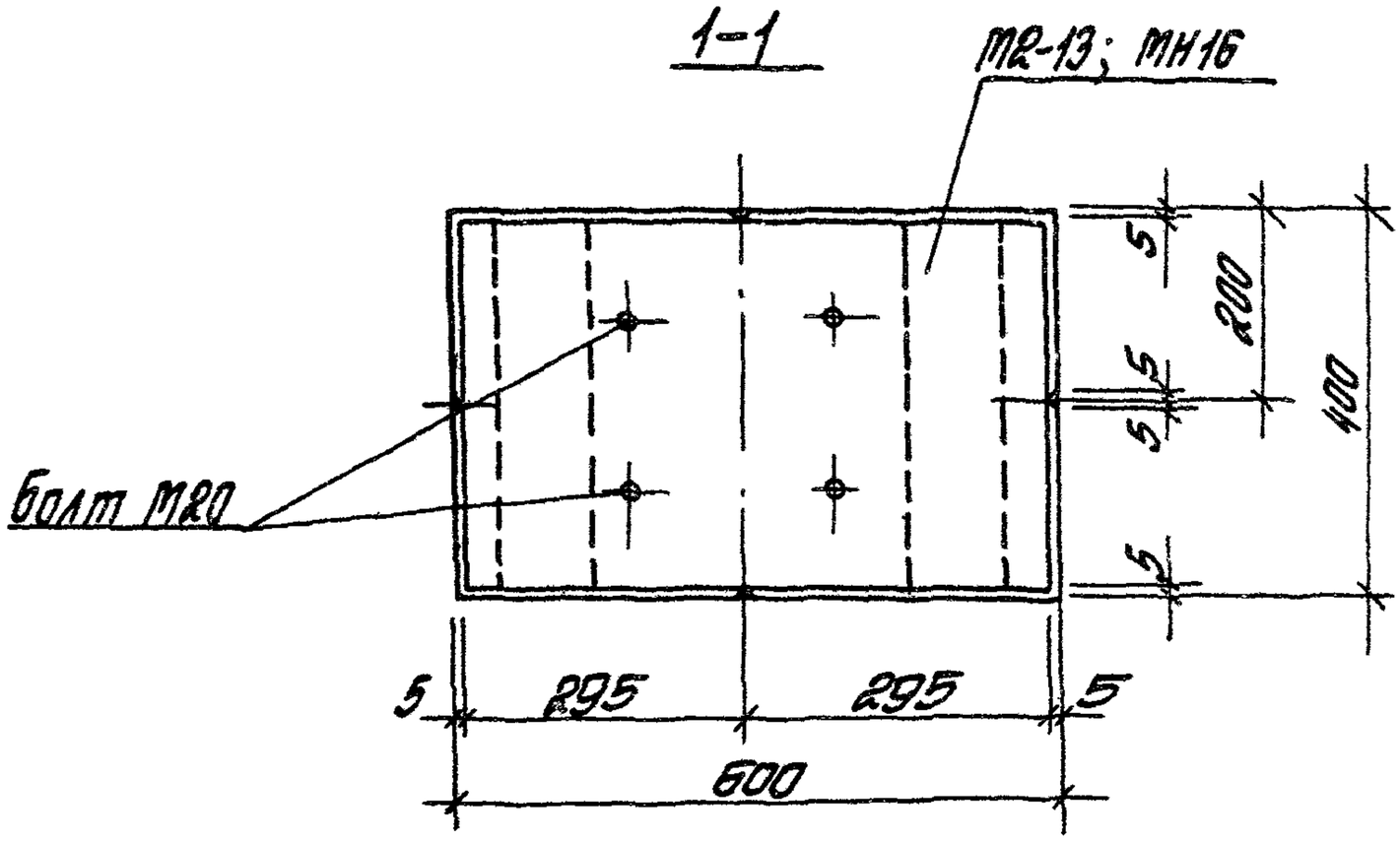

				1.424 1-5.2/87-34		
Рук. арет.	Розенблюм			Пример установки закладных изделий М2-13, МН 16 в колоннах среднего ряда	Стадия	Лист	Листов
Гл. инж. пр.	Каштанян				Р		1
Ст. инж.	Летош				ЦНИИПРОМЗДАНИЙ		
Ст. инж.	Хабтлина						
Гл. спец.	Королева						

Формат А4

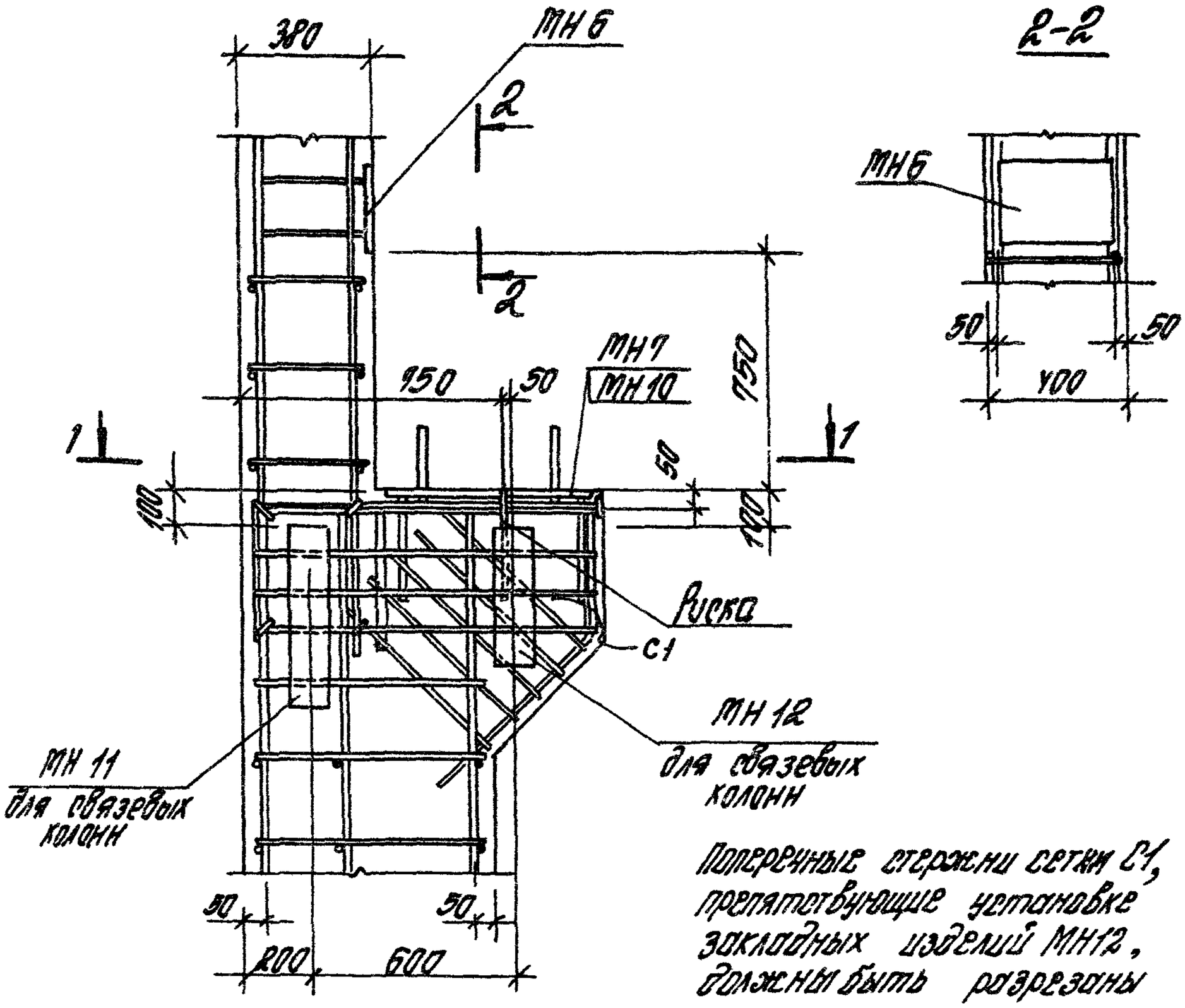

Поперечные стержни сетки С1, препятствующие установке закладных изделий МН12, должны быть разрезаны

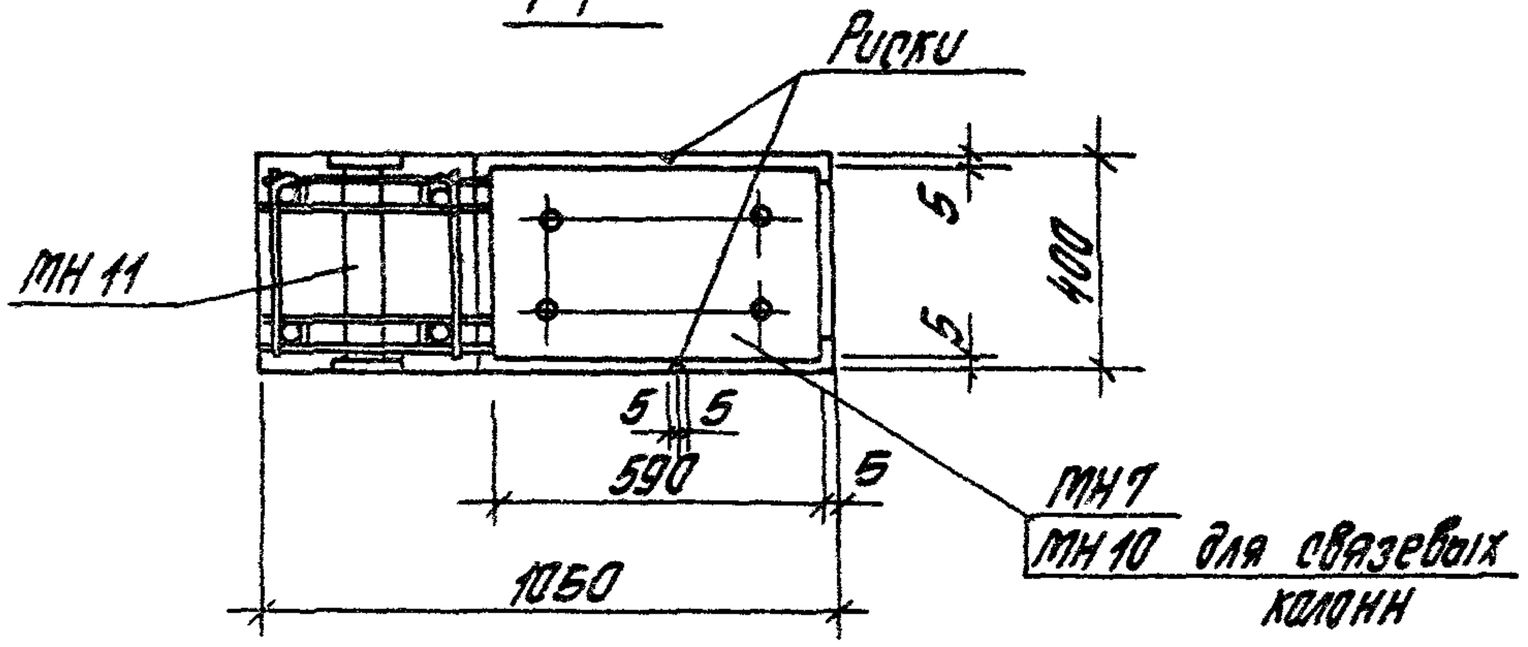

Инв. № подл.	Подпись и дата	Взам. инв. №		1.424.1-5.2/87-35			
Рук. сект.	Розенблюм			Пример установки закладных изделий МН6, МН7, МН10 ... МН12 в колоннах крайнего ряда при привязке „0"	Стадия	Лист	Листов
Гл. инж. пр.	Костанян				Р		1
Ст. инж.	Летыш				ЦНИИПРОМЗДАНИЙ		
Ст. инж.	Хайтлина						
Проверил	Королева						

23000-02 49 Формат А4

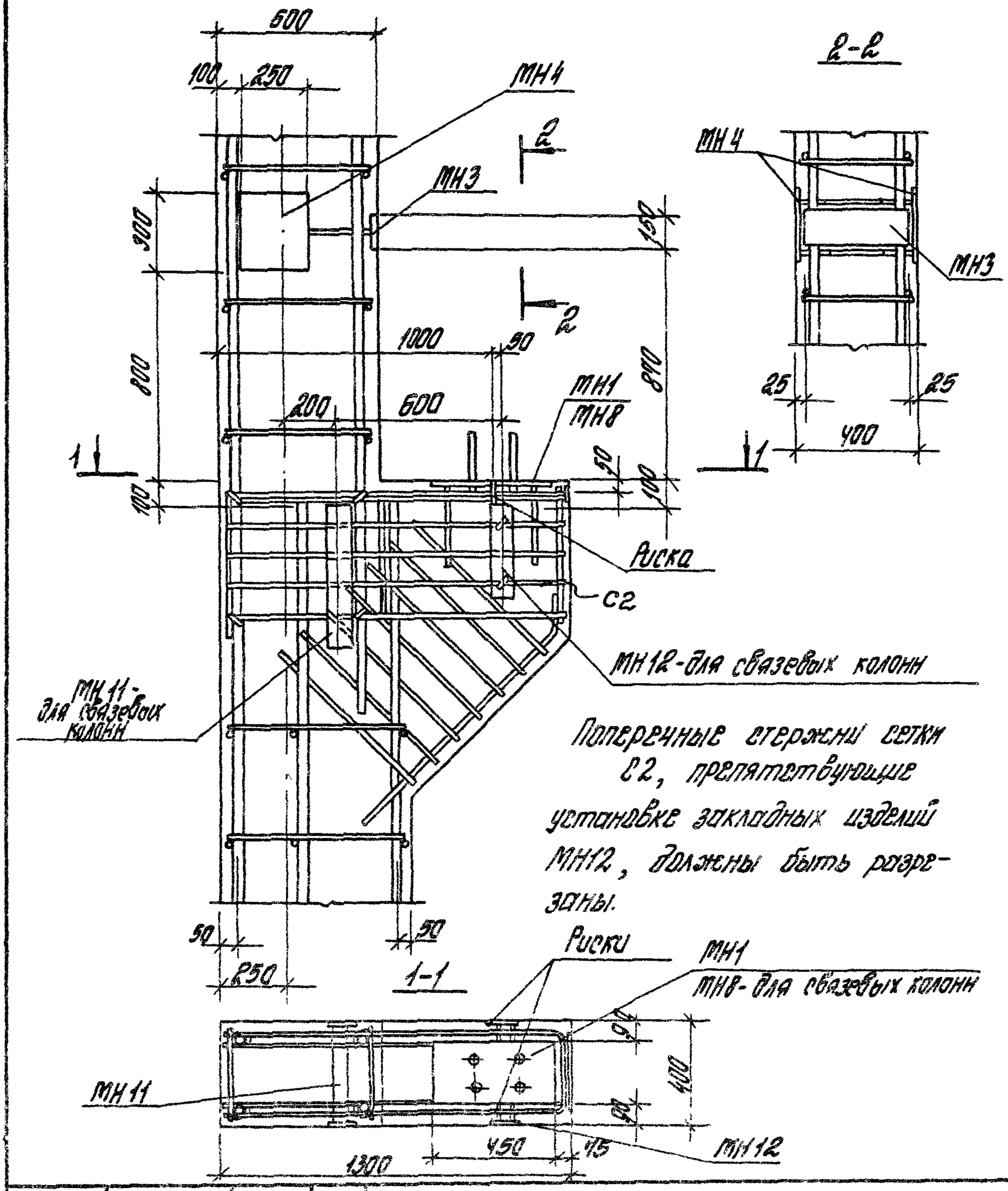

Поперечные стержни сетки С2, препятствующие установке закладных изделий МН12, должны быть разрезаны.

				1.424.1-5.2/87-36		
Рук. сект.	Розенблюм			Пример установки закладных изделий МН1; МН3; МН4; МН8, МН11; МН12 в колоннах крайнего ряда при привязке „250"	Стадия	Лист	Листов
Гл. инж. пр.	Костанян				Р		1
Ст. инж.	Лемыш				ЦНИИПРОМЗДАНИЙ		
Ст. инж.	Хайтлина						
Проверил	Королева						

Формат А4

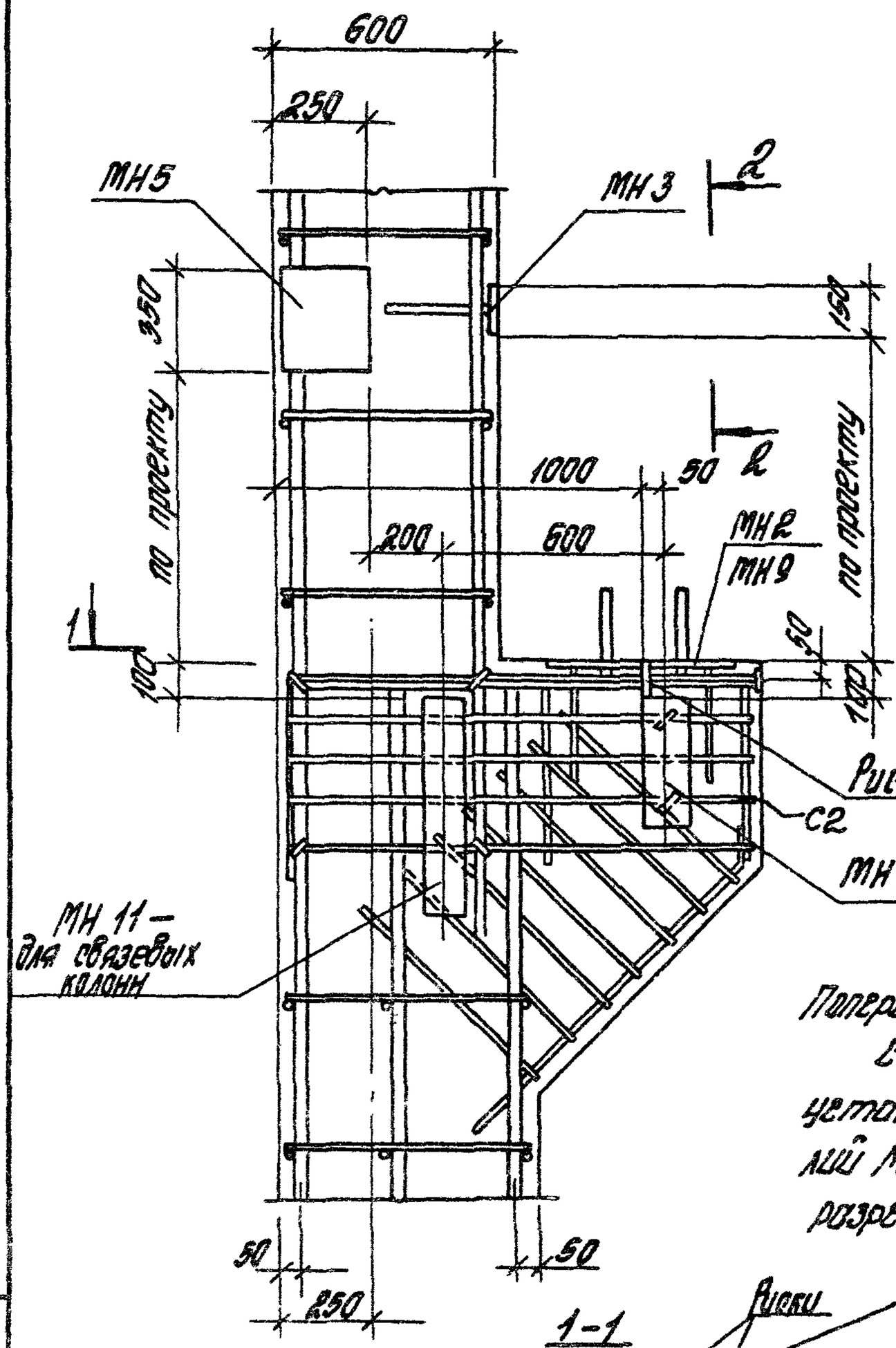

2-2

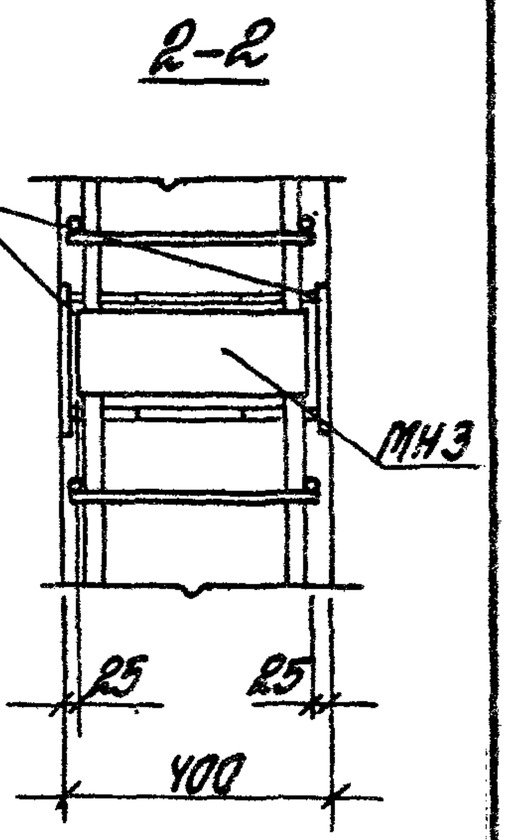

Поперечные стержни сетки С2, препятствующие установке закладных изделий МН12, должны быть разрезаны.

Инв.№ подл. | Подпись и дата | Взам. инв.№

				1.424.1-5.2/87-37
Рук. арст.	Розенблюм		Пример установки закладных изделий МН2, МН3, МН5, МН9, МН11, МН12 в колоннах крайнего ряда при привязке „250" и шаге колонн 12 м	Стадия: Р; Лист; Листов: 1
Гл. инж. пр.	Костанян			ЦНИИПромзданий
Ст. инж.	Лемиш			
Ст. инж.	Койтлина			
Проверил	Королева			

23000-02 50 Формат А4

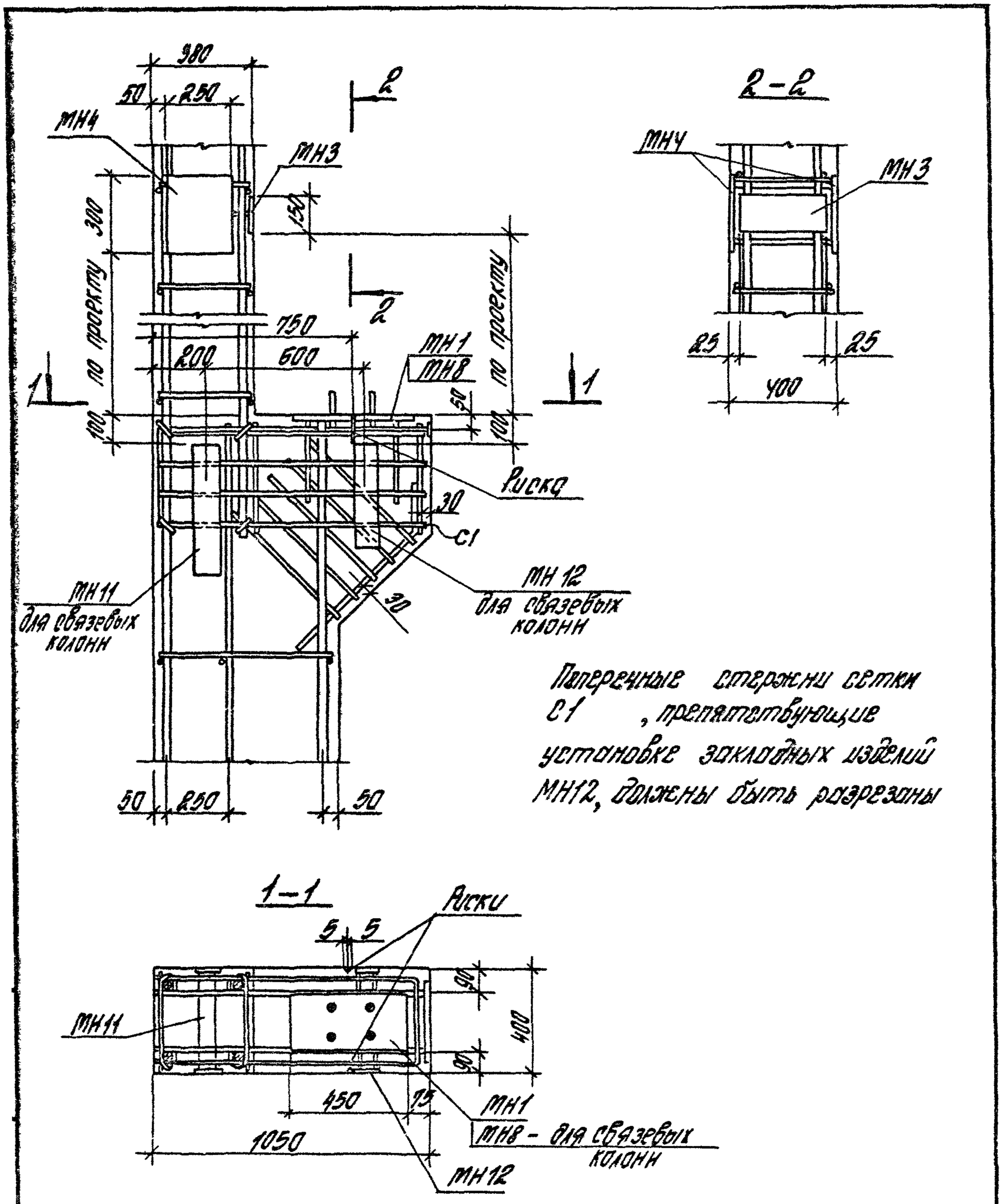

Поперечные стержни сетки С1, препятствующие установке закладных изделий МН12, должны быть разрезаны

				1.424.1-5.2/87-38			
Рук.сект	Розенблют			Пример установки закладных изделий МН1, МН3, МН4, МН8, МН11, МН12 в колоннах крайнего ряда при привязке „0"	Стадия	Лист	Листов
Гл.инж.пр	Костанян				Р		1
Ст.инж.	Летыш				ЦНИИПРОМЗДАНИЙ		
Инженер	Максимова						
Проверил	Королева						

Формат А4

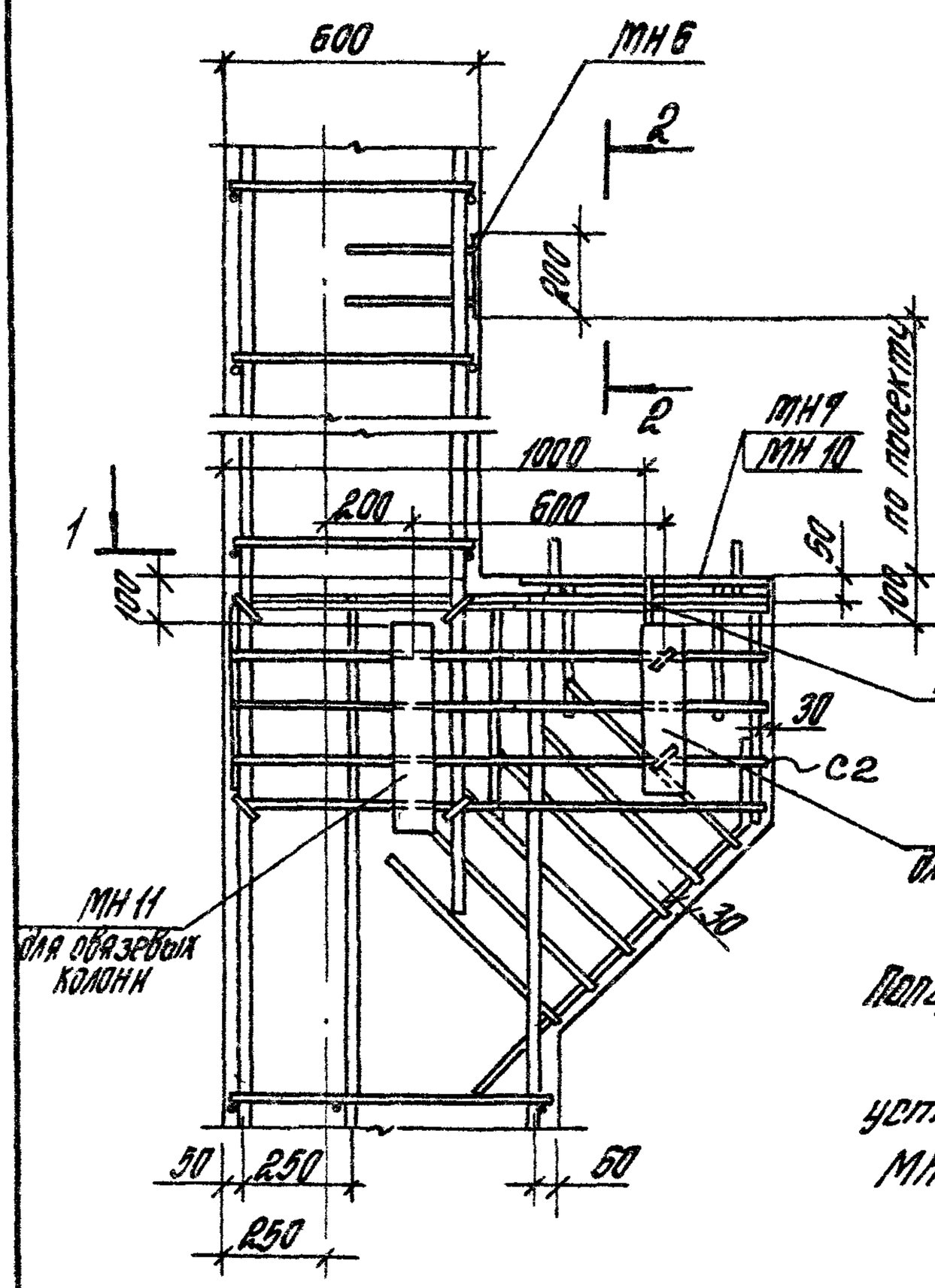

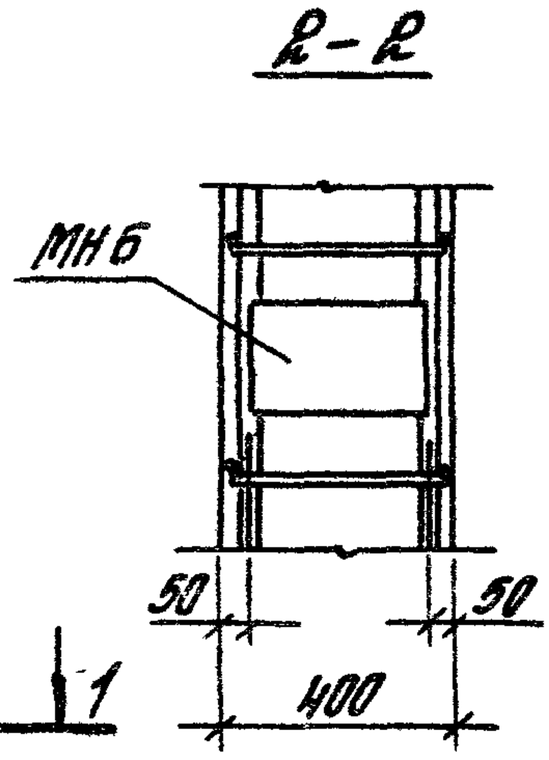

Поперечные стержни сетки С2, препятствующие установке закладных изделий МН12, должны быть разрезаны.

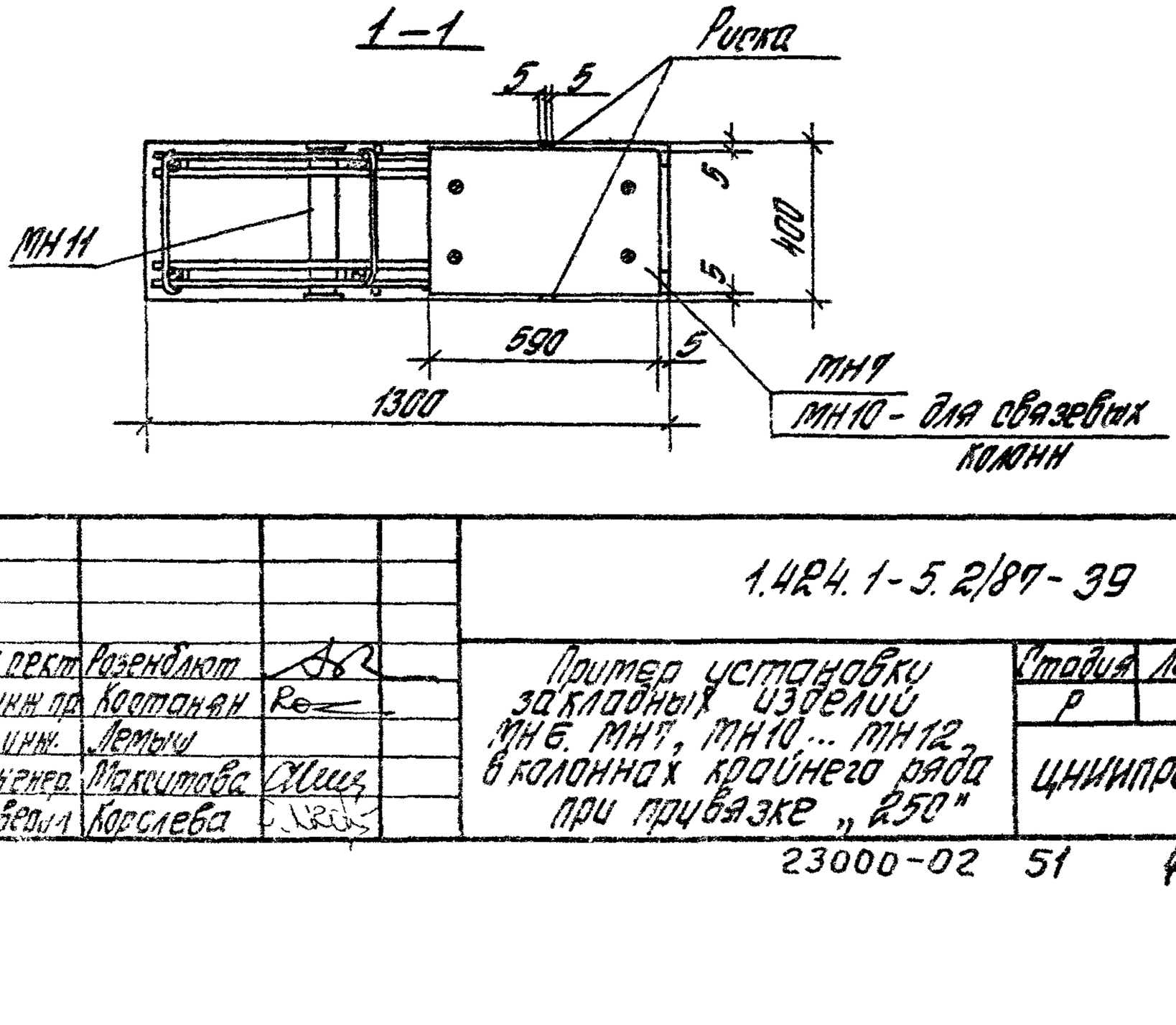

Инв.№ подл. | Подпись и дата | Взам.инв.№

1.424.1-5.2/87-39

Рук.проект	Розенблюм		
Гл.инж.пр.	Каспанян		
Ст.инж.	Лемыш		
Инженер	Максимова		
Разработал	Корслева		

Пример установки закладных изделий МН6, МН7, МН10 ... МН12 в колоннах крайнего ряда при привязке „250"

Стадия	Лист	Листов
Р		1

ЦНИИПРОМЗДАНИЙ

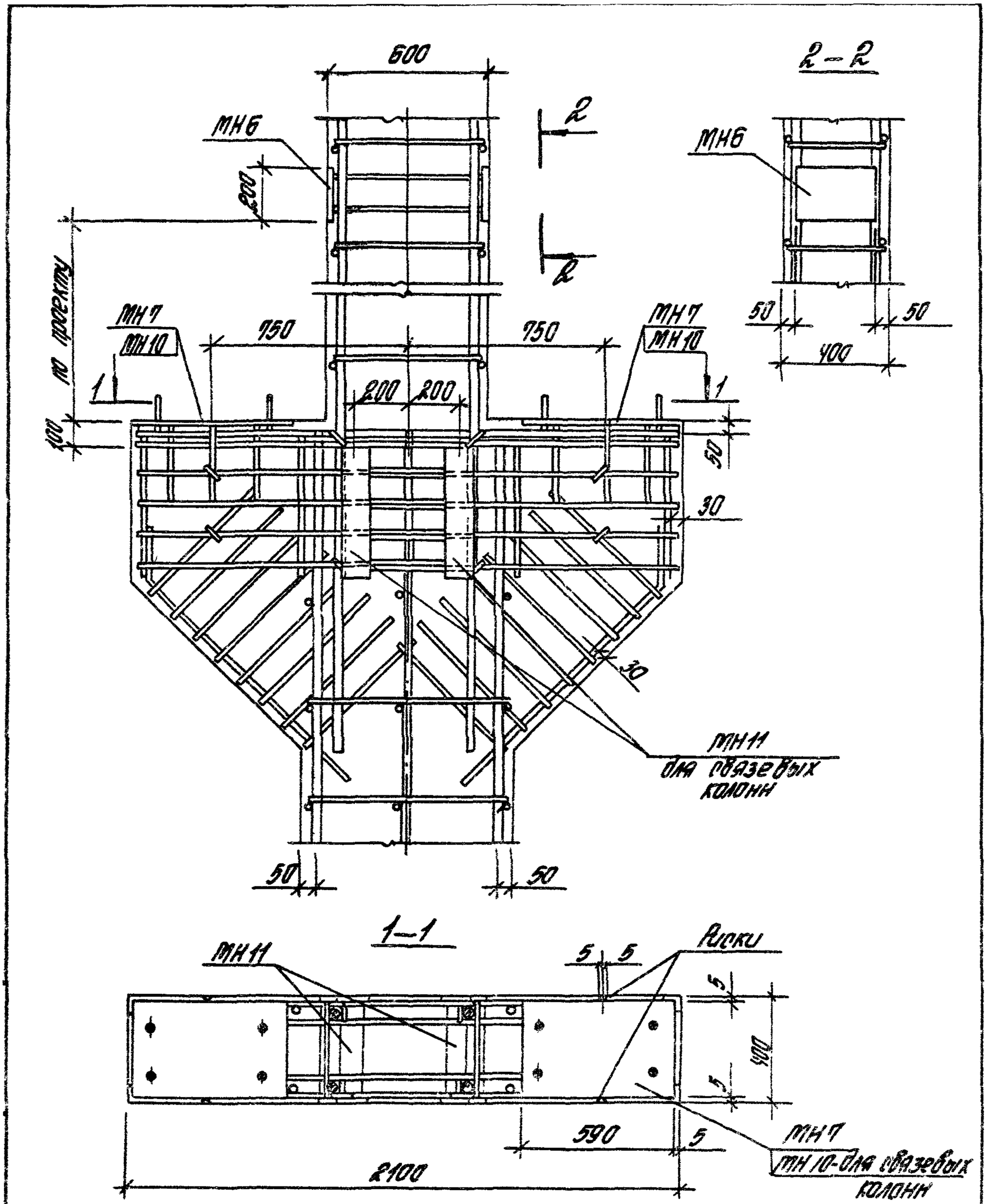

			1.424.1-5.2/87-40
Рук. сект	Розенблюм		Пример установки закладных изделий МН6, МН7, МН10, МН11 в колоннах среднего ряда	Стадия: Р	Лист	Листов: 1
Гл. инж. пр	Костанян			ЦНИИПРОМЗДАНИЙ
Ст. инж.	Летный		
Инженер	Максимова		
Чертил	Королева		

Формат А4

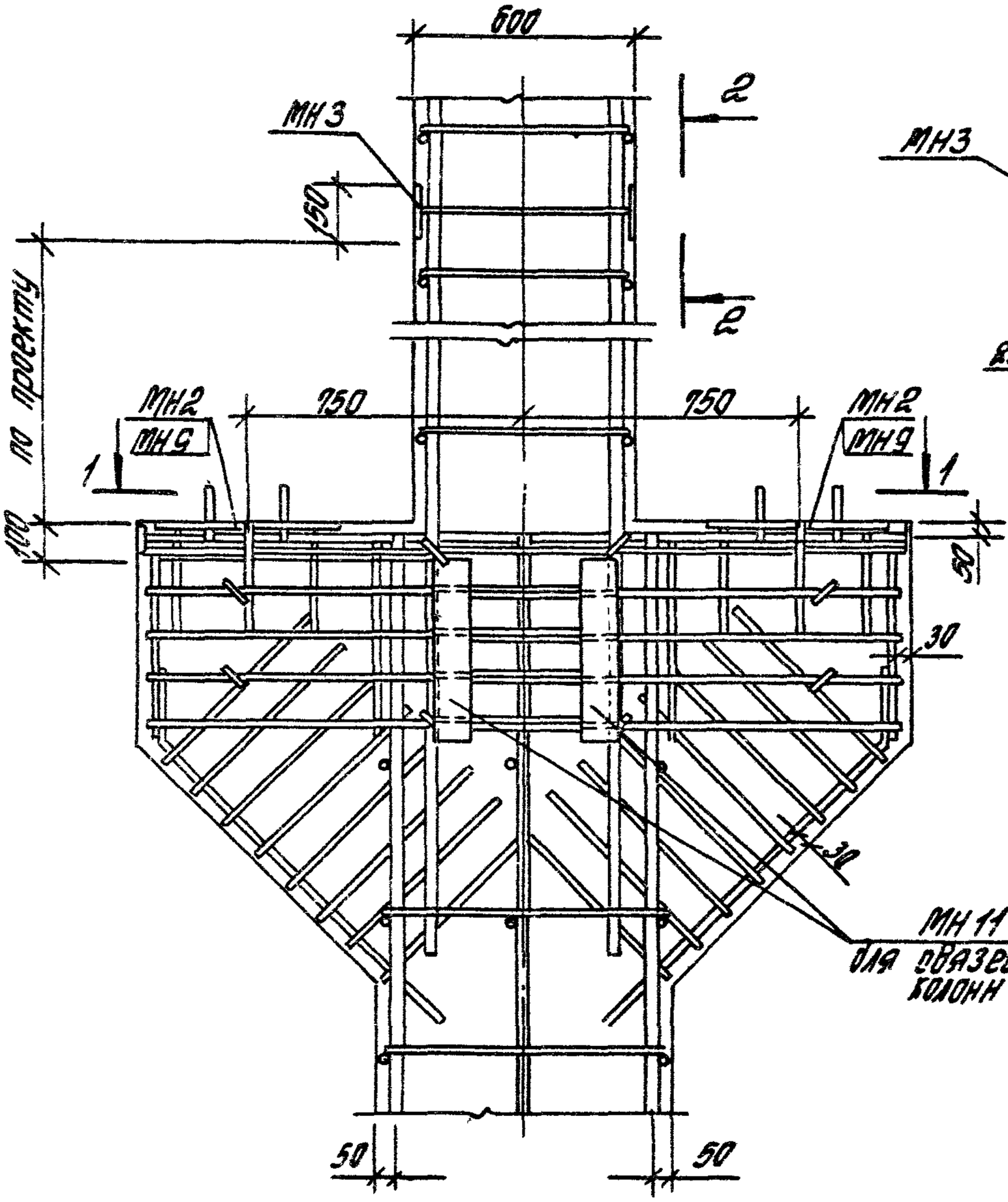

Инв.№ подл.	Подпись и дата	Взам.инв.№				
				1.424.1-5.2/87-41		
Рук.сект.	Розенблюм			Пример установки закладных изделий МН2, МН3, МН9, МН11 в колоннах среднего ряда	Стадия: Р	Лист:	Листов: 1
Гл.инж.пр.	Костанян				ЦНИИПРОМЗДАНИЙ		
Ст.инж.	Летош						
Инженер	Токситова						
Проверил	Козлева						

23000-02 52 Формат А4

Пример установки закладного изделия для крепления опорной консоли под панели

1–1

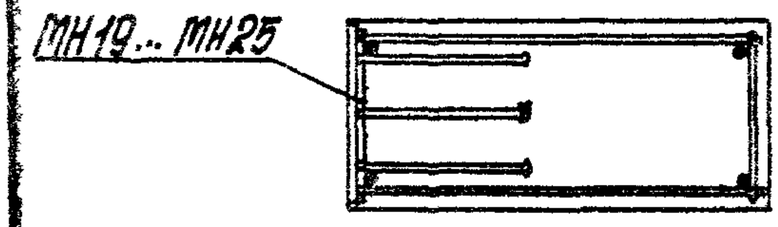

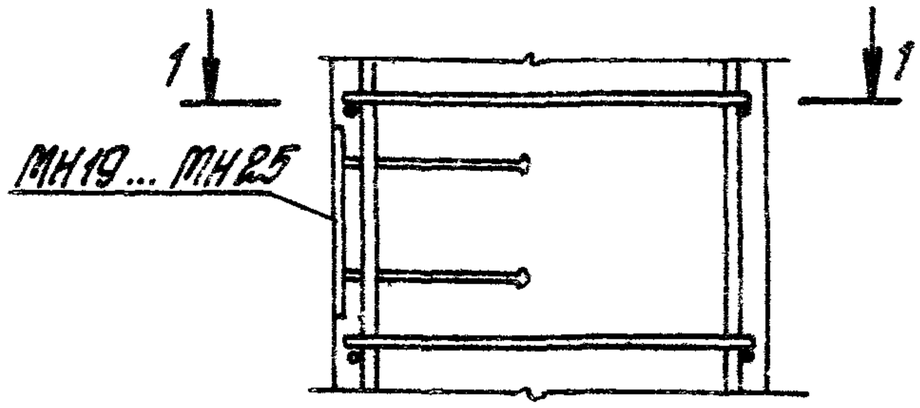

Пример установки закладных изделий для заземляющих устройств

2–2

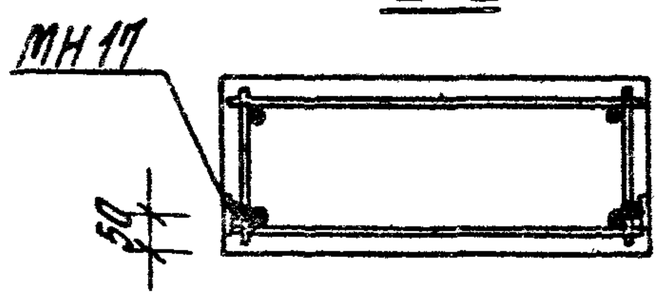

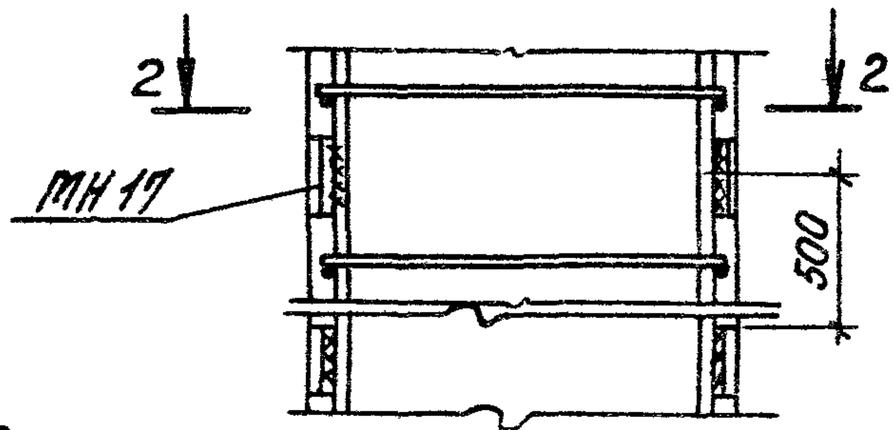

Пример установки закладного изделия для крепления стен

3–3

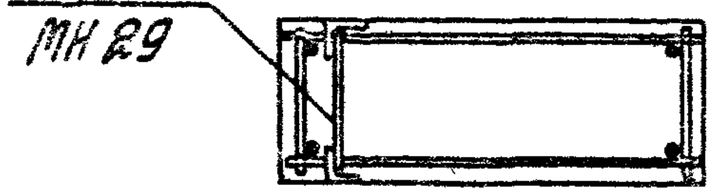

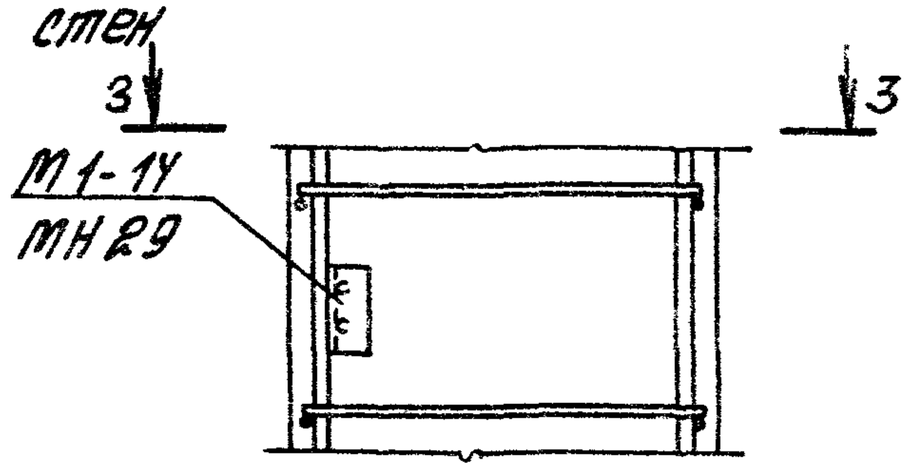

Закладные изделия МН17; М1-14; МН29 приварить к продольной арматуре каркаса

				1.424.1-5.2/87-42		
Рук.рект.	Резенблюм			Пример установки закладных изделий МН17; МН19... МН25, МН29, М1-14	Стадия	Лист	Листов
Гл.инж.пр	Костанян				Р		1
Ст.инж.	Летыш				ЦНИИПРОМЗДАНИЙ		
Ст.инж.	Лобтлино						
Проверил	Королева						

Формат А4

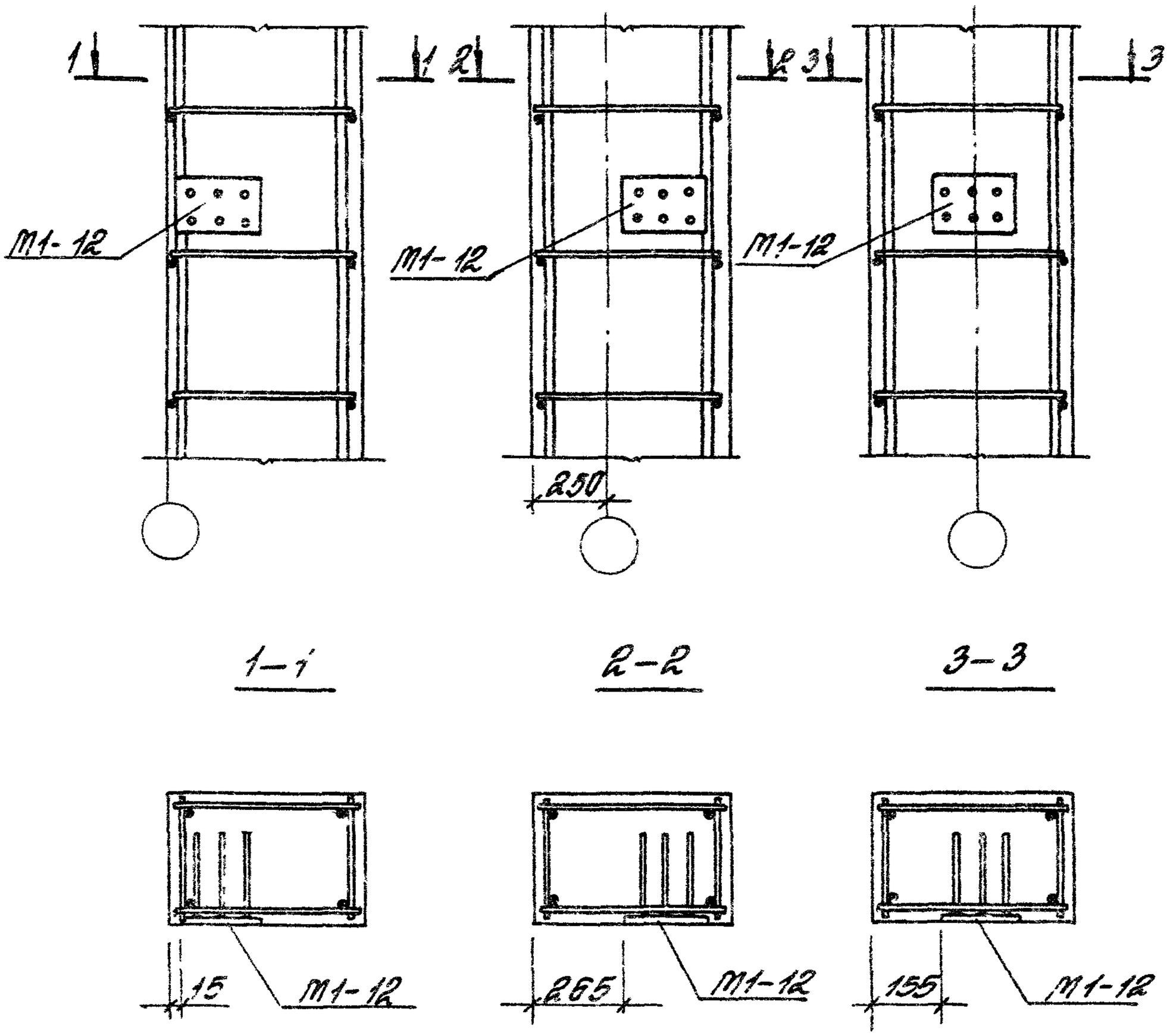

Привязку закладного изделия М 1-12.
см. выпуск 0 документ 1.424.1-5.0-27

				1.424.1-5.2/87-43			
Рук. оект.	Розенблют			Пример установки закладного изделия М 1-12	Стадия	Лист	Листов
Гл. инж. пр.	Костанян				Р		1
Ст. инж.	Летыш				ЦНИИПРОМЗДАНИЙ		
Ст. инж.	Хаитлина						
Проверил	Корслева						

Инв. № подл. | Подпись и дата | Взам. инв. №

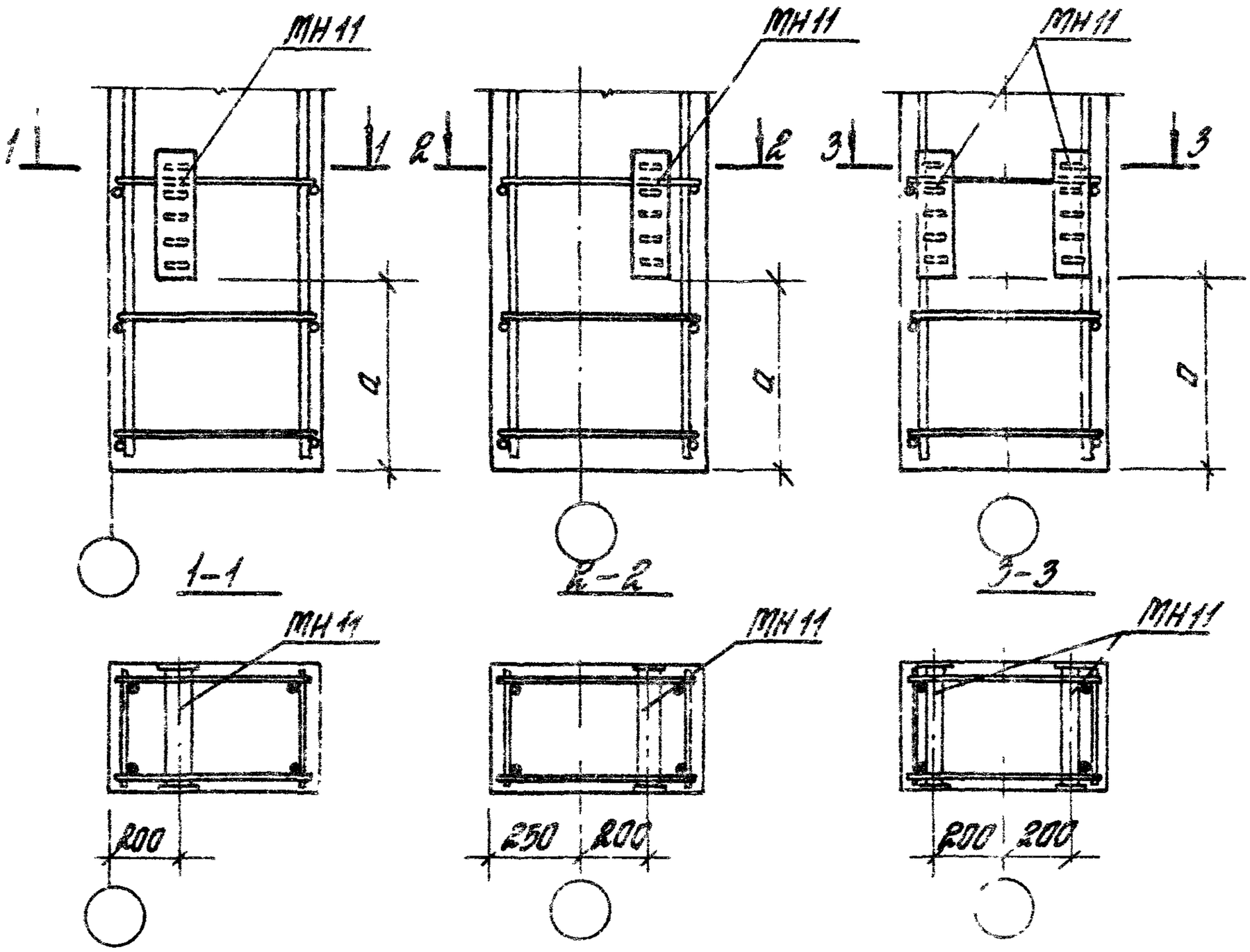

Марка колонны	d, мм
1К120; 2К120; 3К120; 4К120; 5К120; 6К120; 7К120; 9К120; 10К120; 1К132; 2К132; 1К144; 2К144	1100
2К120; 11К120; 4К132; 5К132; 6К132; 7К132; 8К132; 9К132; 4К144; 5К144; 6К144; 7К144; 8К144; 9К144	1200

В местах установки закладных изделий МН11, мешающие поперечные стержни каркасов перерезать. После установки закладных изделий вместо разрезанных стержней установить шпильки.

1.424.1-5.2/83-44

Рук. сект.	Розенблюм		
Гл. инж. пр	Костанян		
Ст. инж.	Летыш		
Ст. инж.	Хайтлина		
Проверил	Королева		

Пример установки закладного изделия МН11

Стадия	Лист	Листов
Р		1

ЦНИИПромзданий

Формат А4

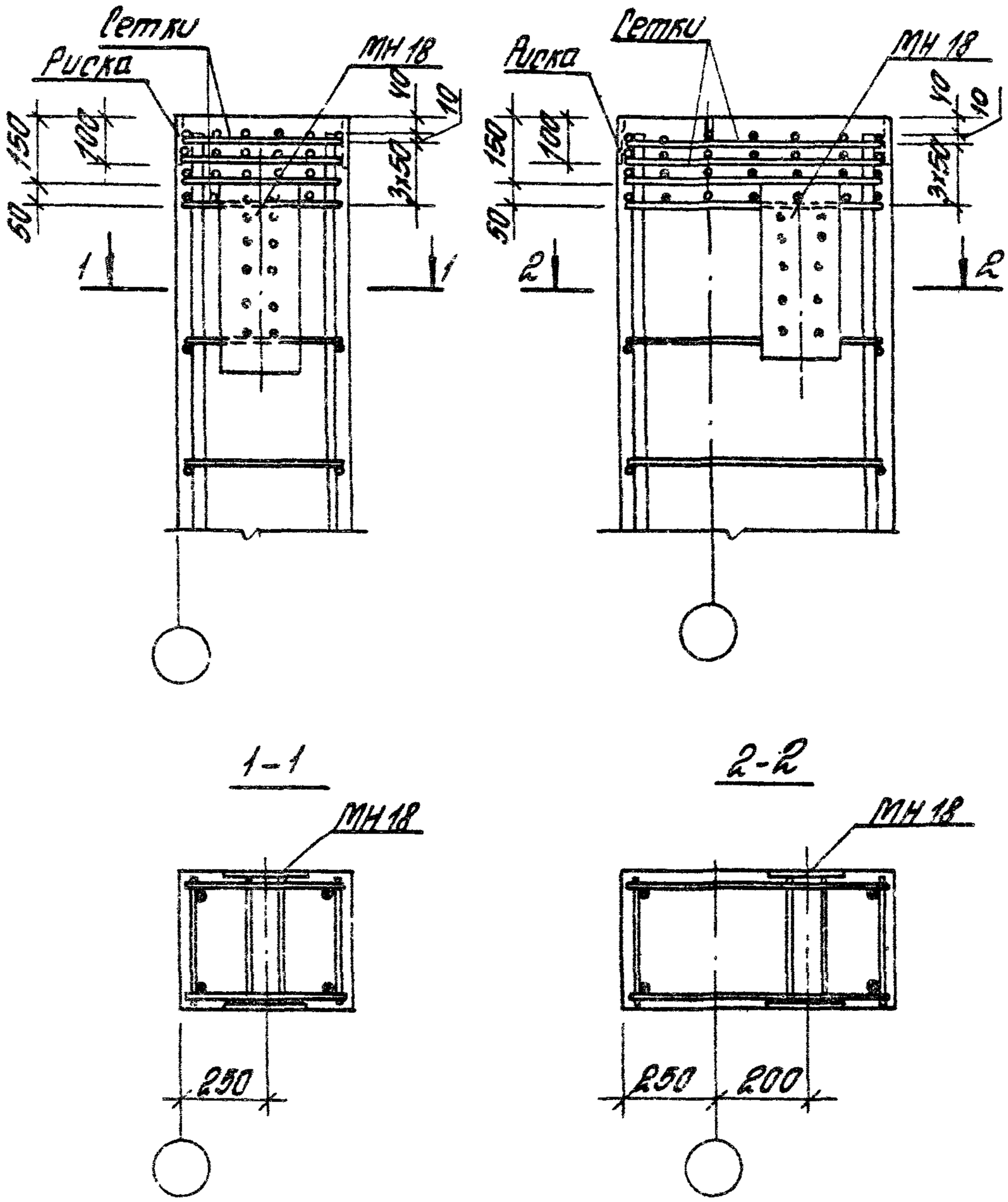

При установке закладного изделия МН18 необходимо установить сетки согласно чертежа

				1.424.1-5.2/87-45		
Рук. сект.	Розенблют			Пример установки закладного изделия МН 18 в колоннах крайнего ряда с привязкой „0" и „250"	Стадия	Лист	Листов
Гл. инж. пр.	Костанян				Р		1
Ст. инж.	Летыш				ЦНИИПРОМЗДАНИЙ		
Ст. инж.	Хайтлина						
Проверил	Королева						

Инв. № подл. | Подпись и дата | Взам. инв. №

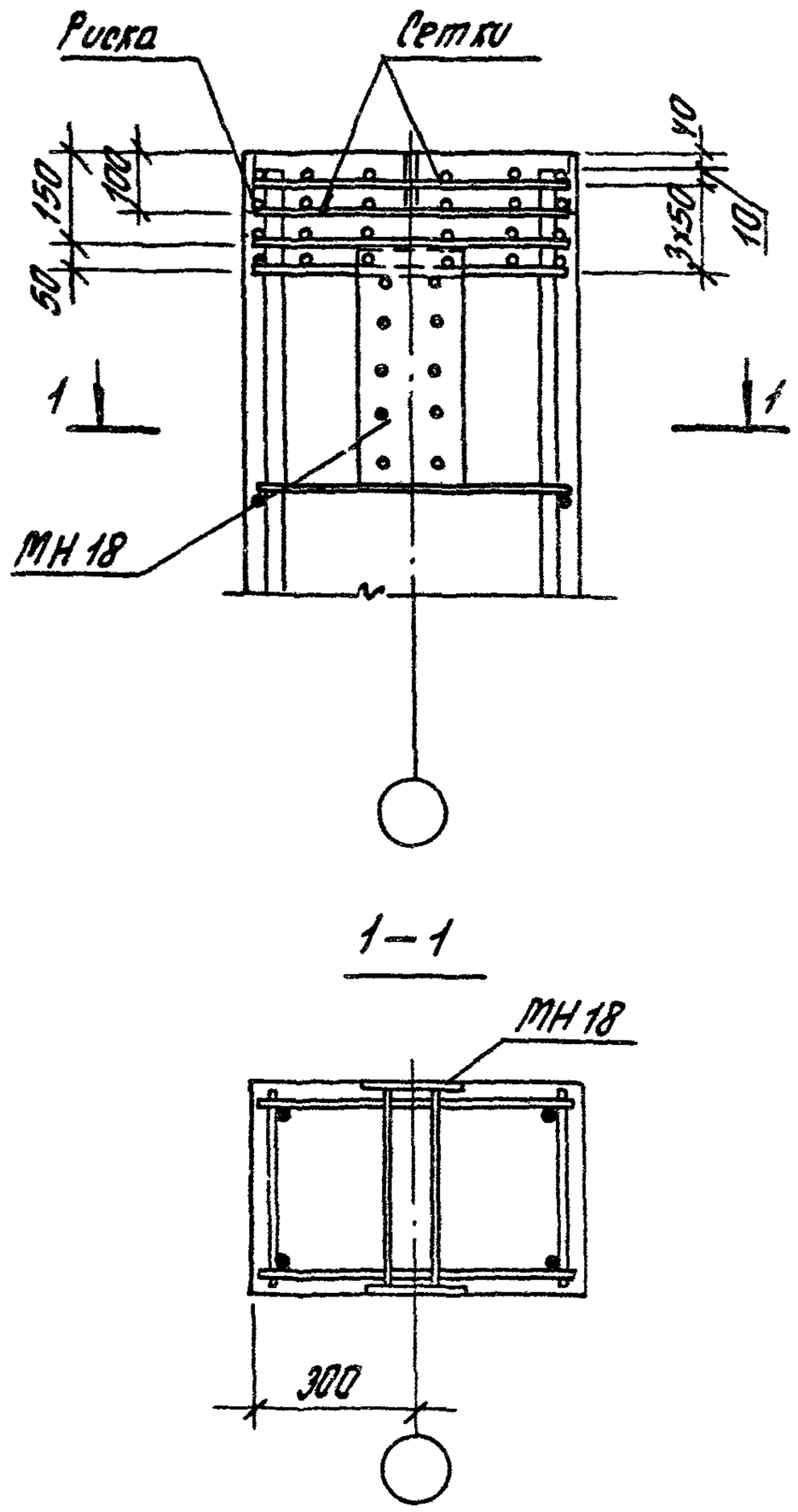

1–1

При установке закладного изделия МН 18 необходимо установить сетки согласно чертежа

				1.424.1-5.2/87-УБ		
Рук. сект.	Розенблюм			Пример установки закладного изделия МН 18 в колоннах среднего ряда	Стадия	Лист	Листов
Гл. инж. пр	Костанян				Р		1
Ст. инж.	Летыш				ЦНИИПРОМЗДАНИЙ		
Ст. инж.	Хайтлина						
Проверил	Королева						

Формат А4

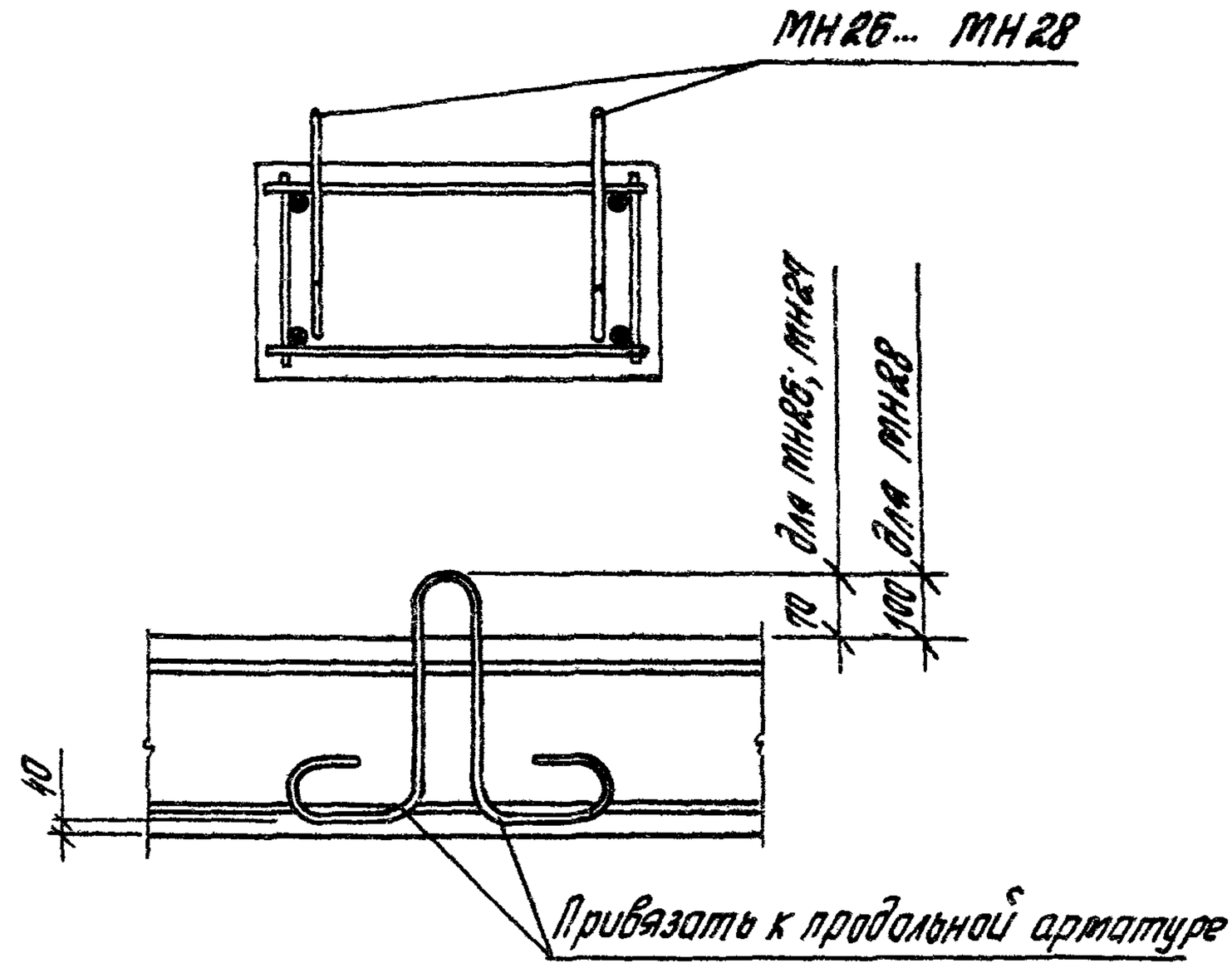

Марка колонны	Марка петли	Кол.
1К 120-1... 1К 120-16; 2К 120-1... 2К 120-14; 3К 120-1... 3К 120-12	МН 26	4
1К 132-1... 1К 132-21; 2К 132-1... 2К 132-22; 1К 144-1... 1К 144-14; 2К 144-1... 2К 144-16; 4К 120-1... 4К 120-15; 5К 120-1... 5К 120-43; 6К 120-1... 6К 120-19; 7К 120-1... 7К 120-18; 8К 120-1... 8К 120-7; 9К 120-1... 9К 120-41; 10К 120-1... 10К 120-34; 11К 120-1... 11К 120-32	МН 27	
3К 132-1... 3К 132-12; 4К 132-1... 4К 132-11; 5К 132-1... 5К 132-31; 6К 132-1... 6К 132-19; 7К 132-1... 7К 132-18; 8К 132-1... 8К 132-46; 8К 132-1... 9К 132-39; 3К 144-1... 3К 144-13; 4К 144-1... 4К 144-12; 5К 144-1... 5К 144-33; 6К 144-1... 6К 144-22; 7К 144-1... 7К 144-23; 8К 144-1... 8К 144-46; 9К 144-1... 9К 144-19;	МН 28	

				1.424.1-5.2/87-47
Рук. сект.	Розенблют			Пример установки петель для подъема колонн
Гл. инж. пр.	Костанян			
Ст. инж.	Лемыш			
Ст. инж.	Хайтлина			
Проверил	Королева			

Стадия	Лист	Листов
Р		1

ЦНИИПРОМЗДАНИЙ

Инв. № подл. | Подпись и дата | Взам. инв. №

23000-02 55 Формат А4

Марка колонны	Изделия арматурные																				Всего	Прокат марки ВСт3пс6-1 ТУ14-1-3023-80				Общий расход, кг
	Арматура класса																									
	A-III ГОСТ 5781-82*												A-I ГОСТ 5781-82*				Вр-I ГОСТ 6727-80*									
	ф6	ф10	ф12	ф16	ф18	ф20	ф22	ф25	ф28	ф32		Итого	ф6	ф8	ф10		Итого	ф3	ф5		Итого		δ=12	δ=14		Итого	
1К120-1	2.2	10.6	19.9	4.8	28.6	141.1	—	—	—	—		177.2	0.6	3.0	—		3.6	0.5	9.2		9.7	190.5	1.7	—		1.7	192.2
1К120-2	2.2	10.6	19.9	4.8	28.6	—	134.1	—	—	—		200.2	13.7	3.0	—		16.7	0.5	0.5		1.0	217.9	1.7	—		1.7	219.6
1К120-3	2.2	10.6	19.9	4.8	—	—	178.7	—	—	—		216.2	14.4	3.0	—		17.4	0.5	—		0.5	234.1	1.7	—		1.7	235.8
1К120-4	2.2	10.6	19.9	4.8	134.8	—	—	—	—	—		232.3	0.6	3.0	—		3.6	0.5	10.4		10.9	246.8	1.7	—		1.7	248.5
1К120-5	2.2	10.6	19.9	4.8	20.6	—	—	—	—	—		248.1	3.0	3.0	—		6.0	0.5	9.1		9.6	263.7	1.7	—		1.7	265.4
1К120-6; 1К120-7	2.2	10.8	19.9	4.8	—	241.0	—	—	—	—		278.5	0.6	3.0	—		3.6	0.5	9.4		9.9	292.0	1.7	—		1.7	293.7
1К120-8	2.2	10.6	19.9	4.8	—	35.8	—	319.1	—	—		392.4	0.6	25.2	—		25.8	0.5	0.5		1.0	419.2	1.7	—		1.7	420.9
1К120-9	2.2	10.6	19.9	4.8	—	—	44.5	319.1	—	—		401.1	1.3	21.7	—		23.0	0.5	—		0.5	424.6	1.7	—		1.7	426.3
1К120-10; 1К120-11	2.2	10.6	19.9	4.8	—	200.0	—	—	—	—		237.5	0.6	3.0	—		3.6	0.5	9.1		9.6	250.7	1.7	—		1.7	252.4
1К120-12	2.2	10.6	19.9	4.8	—	163.5	44.5	—	—	—		245.5	2.5	3.0	—		5.5	0.5	8.0		8.5	259.5	1.7	—		1.7	261.2
1К120-13	2.2	10.6	19.9	4.8	—	—	242.0	—	—	—		279.5	14.4	3.0	2.9		20.3	0.5	—		0.5	300.3	1.7	—		1.7	302.0
1К120-14	2.2	10.6	19.9	4.8	—	—	197.5	58.8	—	—		293.8	12.6	6.1	2.9		21.6	0.5	—		0.5	315.9	1.7	—		1.7	317.6
1К120-15	2.2	10.6	19.9	4.8	—	—	197.5	—	76.4	—		311.4	12.6	6.1	2.9		21.6	0.5	—		0.5	333.5	1.7	—		1.7	335.2
1К120-16	2.2	10.6	19.9	4.8	—	—	44.5	254.6	—	—		336.6	1.0	21.2	2.9		25.1	0.5	—		0.5	362.2	1.7	—		1.7	363.9
2К120-1	2.2	10.6	18.9	4.8	—	147.4	—	—	—	—		183.9	0.6	3.0	2.9		6.5	0.5	9.2		9.7	200.1	1.7	—		1.7	201.8
2К120-2	2.2	10.5	18.9	4.8	—	108.1	48.1	—	—	—		192.7	2.6	3.0	2.9		8.4	0.5	8.0		8.5	209.6	1.7	—		1.7	211.3
2К120-3	2.2	10.6	18.9	4.8	—	—	178.8	—	—	—		215.3	14.5	3.0	2.9		20.4	0.5	—		0.5	236.2	1.7	—		1.7	237.9
2К120-4	2.2	10.5	18.9	4.8	159.0	—	49.1	—	—	—		243.6	3.2	3.0	2.9		9.1	0.5	8.6		9.1	261.8	1.7	—		1.7	263.5

		1.424.1-5.2/87-РС	
Рук. соут.	Гаврилов		
Гл. инж. пр.	Колпакчи	Ведомость расхода стали	Стадия: Р; Лист: 1; Листов: 23
Нач. отд.	Лернер		
Инж. рнед.	Мокляк		ЦНИИпромзданий
Провер.	Федорова		

Марка колонны	Изделия арматурные																								Общий расход, кг
	Арматура класса																				Всего	Прокат марки ВСт 3пс6-1 ТУ14-1-3023-80				
	А-III ГОСТ 5781-82*												А-I ГОСТ 5781-82*					Вр-I ГОСТ 6727-80*							
	Ф6	Ф10	Ф12	Ф16	Ф18	Ф20	Ф22	Ф25	Ф28	Ф32		Итого	Ф5	Ф8	Ф10		Итого	Ф3	Ф5		Итого		δ=12	δ=14		Итого	
2К120-5	2,2	10,6	18,9	4,8	—	233,5	—	—	—	—		270,0	0,6	3,0	2,9		6,5	0,5	9,0		9,5	286,0	1,7	—		1,7	287,7
2К120-6	2,2	10,6	18,9	4,8	—	194,2	—	63,4	—	—		294,1	0,6	6,7	2,9		10,2	0,5	7,6		8,1	312,4	1,7	—		1,7	314,1
2К120-7	2,2	10,6	18,9	4,8	—	—	237,2	63,4	—	—		337,1	11,9	6,7	2,9		21,5	0,5	—		0,5	359,1	1,7	—		1,7	360,8
2К120-8	2,2	10,6	18,9	4,8	—	—	—	368,6	—	—		405,1	0,6	22,7	2,9		26,2	0,5	—		0,5	431,8	1,7	—		1,7	433,5
2К120-9	2,2	10,6	18,9	4,8	—	196,8	—	—	—	—		233,3	0,6	3,0	2,9		6,5	0,5	9,0		9,5	249,3	1,7	—		1,7	251,0
2К120-10	2,2	10,6	18,9	4,8	—	157,6	48,1	—	—	—		242,2	2,8	3,0	2,9		8,7	0,5	7,5		8,0	258,9	1,7	—		1,7	260,6
2К120-11	2,2	10,6	18,9	4,8	—	157,6	—	63,4	—	—		257,5	0,6	6,8	2,9		10,3	0,5	7,5		8,0	275,8	1,7	—		1,7	277,5
2К120-12	2,2	10,6	18,9	4,8	—	—	238,4	—	—	—		274,9	14,1	3,0	2,9		20,0	0,5	—		0,5	295,4	1,7	—		1,7	297,1
2К120-13	2,2	10,6	18,9	4,8	—	—	190,3	63,4	—	—		290,2	11,8	6,8	2,9		21,5	0,5	—		0,5	312,2	1,7	—		1,7	313,9
2К120-14	2,2	10,6	18,9	4,8	—	—	—	302,8	—	—		345,3	0,6	22,7	2,9		26,2	0,5	—		0,5	372,0	1,7	—		1,7	373,7
3К120-1	3,2	15,5	19,8	—	—	147,2	11,4	—	—	—		197,1	0,8	4,8	—		5,6	—	11,0		11,0	213,7	—	3,0		3,0	216,7
3К120-2	3,2	15,5	19,8	—	—	108,0	59,5	—	—	—		206,0	3,9	4,8	—		8,7	—	9,0		9,0	223,7	—	3,0		3,0	226,7
3К120-3	3,2	15,5	19,8	—	—	—	190,2	—	—	—		228,7	15,2	4,8	—		20,0	—	1,4		1,4	250,1	—	3,0		3,0	253,1
3К120-4	3,2	15,5	19,8	—	158,8	—	59,5	—	—	—		256,8	4,4	4,8	—		9,2	—	9,1		9,1	275,1	—	3,0		3,0	278,1
3К120-5	3,2	15,5	19,8	—	—	235,3	11,4	—	—	—		285,2	0,8	4,8	—		5,6	—	11,0		11,0	301,8	—	3,0		3,0	304,8
3К120-6	3,2	15,5	19,8	—	—	196,1	59,5	—	—	—		294,1	4,4	4,8	—		9,2	—	8,7		8,7	312,0	—	3,0		3,0	315,0
3К120-7	3,2	15,5	19,8	—	—	196,1	11,4	63,4	—	—		303,4	0,8	9,2	—		10,0	—	8,7		8,7	328,1	—	3,0		3,0	331,1
3К120-8	3,2	15,5	19,8	—	—	—	296,7	—	—	—		335,2	16,6	4,8	—		21,4	—	0,5		0,5	357,1	—	3,0		3,0	360,1
3К120-9	3,2	15,5	19,8	—	—	—	59,5	305,2	—	—		403,2	1,6	23,9	—		31,5	—	0,5		0,5	435,2	—	3,0		3,0	438,2
3К120-10	3,2	15,5	19,8	—	—	—	249,9	—	—	—		288,4	16,6	4,8	—		21,4	—	0,5		0,5	310,3	—	3,0		3,0	313,3
3К120-11	3,2	15,5	19,8	—	—	—	59,5	245,0	—	—		343,0	1,6	28,1	—		29,7	—	0,5		0,5	373,2	—	3,0		3,0	376,2
3К120-12	3,2	15,5	19,8	—	—	—	11,4	308,3	—	—		358,6	0,8	31,1	—		31,9	—	0,5		0,5	390,6	—	3,0		3,0	393,6

Марка колонны	Изделия арматурные																										Общий расход, кг
	Арматура класса																						Всего	Прокат марки ВСт 3пс6-1 ТУ14-1-3023-80				
	A-III ГОСТ 5781-82*												A-I ГОСТ 5781-82*					Вр-I ГОСТ 6727-80*									
	Ф6	Ф10	Ф12	Ф16	Ф18	Ф20	Ф22	Ф25	Ф28	Ф32		Итого	Ф6	Ф8	Ф10		Итого	Ф3	Ф5		Итого		δ=12	δ=14		Итого	
4К120-1	3,2	14,6	19,8	5,6	30,0	109,0	—	—	—	—		182,2	0,8	4,8	—		5,6	0,5	10,3		10,8	198,6	1,7	—		1,7	200,3
4К120-2	3,2	14,6	19,8	5,6	—	—	158,8	—	—	—		202,0	16,1	4,8	—		20,9	0,5	—		0,5	223,4	1,7	—		1,7	225,1
4К120-3	3,2	14,6	19,8	5,6	—	146,4	—	—	—	—		189,6	0,8	4,8	—		5,6	0,5	10,2		10,7	205,9	1,7	—		1,7	207,6
4К120-4	3,2	14,6	19,8	5,6	—	37,4	131,9	—	—	—		212,5	15,3	4,8	—		20,1	0,5	0,5		1,0	233,6	1,7	—		1,7	235,3
4К120-5	3,2	14,6	19,8	5,6	191,2	—	—	—	—	—		234,4	0,8	4,8	—		5,6	0,5	11,6		12,1	252,1	1,7	—		1,7	253,8
4К120-6	3,2	14,6	19,8	5,6	161,2	—	46,3	—	—	—		250,7	3,9	4,8	—		8,7	0,5	8,3		9,8	269,2	1,7	—		1,7	270,9
4К120-7	3,2	14,6	19,8	5,6	—	236,4	—	—	—	—		279,6	0,8	4,8	—		5,6	0,5	10,2		10,7	295,9	1,7	—		1,7	297,6
4К120-8	3,2	14,6	19,8	5,6	—	199,0	46,2	—	—	—		288,4	3,7	4,8	—		8,5	0,5	8,2		8,7	305,6	1,7	—		1,7	307,3
4К120-9	3,2	14,6	19,8	5,6	—	—	287,1	—	—	—		330,3	16,1	4,8	—		20,9	0,5	—		0,5	351,7	1,7	—		1,7	353,4
4К120-10	3,2	14,6	19,8	5,6	—	—	—	370,6	—	—		413,8	0,8	27,0	—		27,8	0,5	—		0,5	442,1	1,7	—		1,7	443,8
4К120-11	3,2	14,6	19,8	5,6	30,0	—	192,7	—	—	—		265,9	15,3	4,8	—		20,1	0,5	0,6		1,1	287,1	1,7	—		1,7	288,8
4К120-12	3,2	14,6	19,8	5,6	—	—	238,9	—	—	—		282,1	16,1	4,8	—		20,9	0,5	—		0,5	303,5	1,7	—		1,7	305,2
4К120-13	3,2	14,6	19,8	5,6	—	—	46,2	248,0	—	—		337,4	1,6	25,9	—		27,5	0,5	—		0,5	365,4	1,7	—		1,7	367,1
4К120-14	3,2	14,6	19,8	5,6	—	—	46,2	—	312,1	—		401,5	1,6	25,9	—		27,5	0,5	—		0,5	429,5	1,7	—		1,7	431,2
4К120-15	3,2	14,6	19,8	5,6	—	—	—	60,8	312,1	—		416,1	0,8	27,0	—		27,8	0,5	—		0,5	444,4	1,7	—		1,7	446,1
5К120-1; 5К120-2	3,2	14,6	18,7	—	—	162,3	—	—	—	—		198,8	0,8	4,8	—		5,6	0,5	10,2		10,7	215,1	—	2,5		2,5	217,6
5К120-3; 5К120-4	3,2	14,6	18,7	—	—	119,9	52,2	—	—	—		208,5	4,2	4,8	—		9,0	0,5	7,9		8,4	226,0	—	2,5		2,5	228,5
5К120-5; 5К120-6	3,2	14,6	18,7	—	—	119,8	—	68,3	—	—		224,6	0,8	9,7	—		10,5	0,5	7,9		8,4	243,5	—	2,5		2,5	246,0
5К120-7	3,2	14,6	18,7	—	—	13,8	180,5	—	—	—		230,8	16,1	4,8	—		20,9	0,5	—		0,5	252,2	—	2,5		2,5	254,7
5К120-8; 5К120-9	3,2	14,6	18,7	—	—	13,8	128,3	68,3	—	—		246,9	12,6	10,6	—		23,2	0,5	—		0,5	270,6	—	2,5		2,5	273,1
5К120-10	3,2	14,6	18,7	—	—	13,8	128,3	—	87,5	—		266,5	12,7	9,7	—		22,4	0,5	—		0,5	289,4	—	2,5		2,5	291,9
5К120-11; 5К120-12	3,2	14,6	18,7	—	154,0	56,2	—	—	—	—		246,7	0,8	4,8	—		5,6	0,5	11,7		12,2	264,5	—	2,5		2,5	267,0

Марка колонны	Изделия арматурные																				Всего	Проект марки				Общий расход, кг
	Арматура класса																					ВСТ 3ПС6-1				
	А-III ГОСТ 5781-82*												А-I ГОСТ 5781-82*					Вр-I ГОСТ 6727-80*				ТУ14-1-3023-80				
	ф6	ф10	ф12	ф16	ф18	ф20	ф22	ф25	ф28	ф32		Итого	ф6	ф8	ф10		Итого	ф3	ф5		Итого		б=12	б=14		Итого	
5К120-13; 5К120-14	3,2	14,6	18,7	—	154,0	13,8	52,2	—	—	—		256,5	4,7	4,8	—		9,5	0,5	9,1		9,6	275,6	—	2,5		2,5	278,1
5К120-15; 5К120-16	3,2	14,6	18,7	—	86,1	13,8	52,2	68,3	—	—		256,9	0,8	11,5	—		12,3	0,5	9,1		9,6	278,8	—	2,5		2,5	281,3
5К120-17	3,2	14,6	18,7	—	154,0	13,8	—	—	87,9	—		292,2	0,8	11,5	—		12,3	0,5	9,1		9,6	314,1	—	2,5		2,5	316,6
5К120-18; 5К120-19	3,2	14,6	18,7	—	—	204,0	52,2	—	—	—		292,7	4,2	4,8	—		9,0	0,5	7,9		8,4	310,1	—	2,5		2,5	312,6
5К120-20; 5К120-21	3,2	14,6	18,7	—	—	204,0	—	68,3	—	—		308,8	0,8	10,6	—		11,4	0,5	7,9		8,4	328,6	—	2,5		2,5	331,1
5К120-22; 5К120-23	3,2	14,6	18,7	—	—	204,0	—	—	87,9	—		328,4	0,8	10,6	—		11,4	0,5	7,9		8,4	348,2	—	2,5		2,5	350,7
5К120-24; 5К120-25	3,2	14,6	18,7	—	—	13,8	230,0	68,3	—	—		348,6	12,6	10,6	—		23,2	0,5	—		0,5	372,3	—	2,5		2,5	374,8
5К120-26; 5К120-27	3,2	14,6	18,7	—	—	13,8	230,0	—	87,9	—		368,2	12,7	10,6	—		23,3	0,5	—		0,5	392,0	—	2,5		2,5	394,5
5К120-28	3,2	14,6	18,7	—	—	13,8	—	364,1	—	—		414,4	0,8	26,7	—		27,5	0,5	—		0,5	442,4	—	2,5		2,5	444,9
5К120-29	3,2	14,6	18,7	—	—	13,8	—	296,0	87,9	—		434,2	0,8	26,7	—		27,5	0,5	—		0,5	462,2	—	2,5		2,5	464,7
5К120-30	3,2	14,6	18,7	—	—	13,8	—	—	460,3	—		510,6	0,8	26,7	—		27,5	0,5	—		0,5	538,6	—	2,5		2,5	541,1
5К120-31; 5К120-32	3,2	14,6	18,7	—	—	13,8	237,9	—	—	—		288,2	16,1	4,8	—		20,9	0,5	—		0,5	309,6	—	2,5		2,5	312,1
5К120-33; 5К120-34	3,2	14,6	18,7	—	—	13,8	185,7	68,4	—	—		304,4	12,7	10,6	—		23,3	0,5	—		0,5	328,2	—	2,5		2,5	330,7
5К120-35; 5К120-36	3,2	14,6	18,7	—	—	13,8	185,7	—	87,9	—		323,9	12,7	10,6	—		23,3	0,5	—		0,5	347,7	—	2,5		2,5	350,2
5К120-37	3,2	14,6	18,7	—	—	13,8	52,2	239,7	—	—		341,2	1,6	25,5	—		27,1	0,5	—		0,5	368,8	—	2,5		2,5	371,3
5К120-38; 5К120-39	3,2	14,6	18,7	—	—	13,8	—	307,1	—	—		357,4	0,8	26,7	—		27,5	0,5	—		0,5	385,4	—	2,5		2,5	387,9
5К120-40; 5К120-41	3,2	14,6	18,7	—	—	13,8	—	239,6	87,9	—		376,8	0,8	26,7	—		27,5	0,5	—		0,5	404,8	—	2,5		2,5	407,3
5К120-42	3,2	14,6	18,7	—	—	13,8	—	68,4	300,5	—		419,2	0,8	26,7	—		27,5	0,5	—		0,5	447,2	—	2,5		2,5	449,7
5К120-43	3,2	14,6	18,7	—	—	13,8	—	—	388,4	—		438,7	0,8	26,7	—		27,5	0,5	—		0,5	466,7	—	2,5		2,5	469,2
1К132-1	2,2	8,7	21,7	4,8	—	143,6	—	—	—	—		181,0	0,6	3,0	—		3,6	0,6	11,0		11,6	196,2	—	1,7		1,7	197,9
1К132-2	2,2	8,7	21,7	4,8	—	—	174,3	—	—	—		211,7	17,2	3,0	—		20,2	0,6	—		0,6	232,5	—	1,7		1,7	234,2
1К132-3	2,2	8,7	21,7	4,8	28,6	122,9	—	—	—	—		188,9	0,6	3,0	—		3,6	0,6	11,2		11,8	204,3	—	1,7		1,7	206,0

Марка колонны	Изделия арматурные																						Общий расход, кг
	Арматура класса																				Всего	Прокат марки ВСт 3пс6-1 ТУ14-1-3023-80				
	A-III ГОСТ 5781-82*											A-I ГОСТ 5781-82*					Bp-I ГОСТ 6727-80*						
	Ф6	Ф10	Ф12	Ф16	Ф18	Ф20	Ф22	Ф25	Ф28	Ф32	Итого	Ф6	Ф8	Ф10		Итого	Ф3	Ф5		Итого		б=12	б=14		Итого	
1К132-4	2.2	8.7	21.7	4.8	—	35.8	148.6	—	—	—	221.8	16.5	3.0	—		19.5	0.6	0.5		1.1	242.4	1.7	—		1.7	244.1
1К132-5	2.2	8.7	21.7	4.8	213.7	—	—	—	—	—	251.1	0.6	3.0	—		3.6	0.6	12.6		13.2	267.9	1.7	—		1.7	269.5
1К132-6	2.2	8.7	21.7	4.8	185.1	—	44.4	—	—	—	265.9	2.7	3.0	—		5.7	0.6	11.2		11.8	284.4	1.7	—		1.7	286.1
1К132-7	2.2	8.7	21.7	4.8	—	264.3	—	—	—	—	301.7	0.6	3.0	—		3.6	0.6	11.0		11.6	316.9	1.7	—		1.7	318.6
1К132-8	2.2	8.7	21.7	4.8	—	226.5	44.4	—	—	—	310.3	2.6	3.0	—		5.6	0.6	9.7		10.3	326.2	1.7	—		1.7	327.9
1К132-9	2.2	8.7	21.7	4.8	—	—	320.7	—	—	—	353.1	17.1	3.0	—		20.1	0.6	—		0.6	373.8	1.7	—		1.7	375.5
1К132-10	2.2	8.7	21.7	4.8	—	—	253.4	—	—	—	320.8	17.1	3.0	—		20.1	0.6	—		0.6	321.5	1.7	—		1.7	323.2
1К132-11	2.2	8.7	21.7	4.8	—	35.8	—	281.9	—	—	355.1	0.6	26.3	—		26.9	0.6	0.5		1.1	383.1	1.7	—		1.7	384.8
1К132-12	2.2	8.7	21.7	4.8	—	—	—	340.7	—	—	378.1	0.6	26.9	—		27.5	0.6	—		0.6	406.2	1.7	—		1.7	407.9
2К132-1	2.2	8.7	20.7	4.8	—	159.2	—	—	—	—	195.6	0.6	3.0	—		3.6	0.5	11.0		11.5	210.7	1.7	—		1.7	212.4
2К132-2	2.2	8.7	20.7	4.8	—	119.9	48.1	—	—	—	204.4	2.7	3.0	—		5.7	0.5	9.7		10.2	220.3	1.7	—		1.7	222.0
2К132-3	2.2	8.7	20.7	4.8	31.4	—	145.0	—	—	—	212.6	16.5	3.0	—		19.5	0.5	0.6		1.1	233.4	1.7	—		1.7	235.1
2К132-4	2.2	8.7	20.7	4.8	—	—	193.1	—	—	—	229.5	17.2	3.0	—		20.2	0.5	—		0.5	250.2	1.7	—		1.7	251.9
2К132-5	2.2	8.7	20.7	4.8	177.9	—	48.0	—	—	—	262.3	3.3	3.0	—		6.3	0.5	10.6		11.1	279.7	1.7	—		1.7	281.4
2К132-6	2.2	8.7	20.7	4.8	177.9	—	53.7	—	—	—	277.7	0.6	7.3	—		7.9	0.5	10.6		11.1	296.7	1.7	—		1.7	298.4
2К132-7	2.2	8.7	20.7	4.8	—	258.6	—	—	—	—	295.2	0.6	3.0	—		3.6	0.5	10.7		11.2	310.0	1.7	—		1.7	311.7
2К132-8; 2К132-9	2.2	8.7	20.7	4.8	—	216.5	48.0	—	—	—	303.9	5.8	3.0	—		5.8	0.5	9.2		9.7	319.4	1.7	—		1.7	321.1
2К132-10	2.2	8.7	20.7	4.8	—	213.5	—	53.4	—	—	310.3	0.6	6.8	—		2.4	0.5	9.2		9.7	336.4	1.7	—		1.7	338.1
2К132-11	2.2	8.7	20.7	4.8	—	—	348.6	—	—	—	358.6	16.7	3.0	—		19.7	0.5	—		0.5	378.2	1.7	—		1.7	379.9
2К132-12	2.2	8.7	20.7	4.8	—	—	275.6	53.4	—	—	365.4	14.1	6.8	—		21.2	0.5	—		0.5	387.1	1.7	—		1.7	388.8
2К132-13	2.2	8.7	20.7	4.8	—	—	—	455.3	—	—	441.7	0.6	25.9	—		26.5	0.5	—		0.5	468.7	1.7	—		1.7	470.4
2К132-14	2.2	8.7	20.7	4.8	—	—	359.8	—	—	—	395.2	15.6	3.0	—		19.6	0.5	—		0.5	316.3	1.7	—		1.7	318.1

Марка колонны	Изделия арматурные																				Всего	Прокат марки ВСт3пс6-1 ТУ14-1-3023-80				Общий расход, кг
	Арматура класса																									
	А-III ГОСТ 5781-82*												А-I ГОСТ 5781-82*				Вр-I ГОСТ 6727-80*									
	Ф6	Ф10	Ф12	Ф16	Ф18	Ф20	Ф22	Ф25	Ф28	Ф32		Итого	Ф5	Ф8	Ф10	Итого	Ф3	Ф5		Итого		δ=12	δ=14		Итого	
2К132-15	2,2	8,7	20,7	4,8	—	—	211,8	63,4	—	—		311,6	14,4	6,8	—	21,2	0,5	—		0,5	333,3	1,7	—		1,7	335,0
2К132-16	2,2	8,7	20,7	4,8	—	—	46,0	272,7	—	—		357,1	1,4	25,3	—	26,7	0,5	—		0,6	384,3	1,7	—		1,7	386,0
2К132-17	2,2	8,7	20,7	4,8	—	—	—	336,1	—	—		372,5	0,6	25,9	—	26,5	0,5	—		0,5	399,5	1,7	—		1,7	401,2
3К132-1	3,2	14,6	21,5	—	—	168,2	—	—	—	—		207,5	0,8	4,8	—	5,6	0,5	11,6		12,1	225,2	2,5	—		2,5	227,7
3К132-2	3,2	14,6	21,5	—	—	129,0	48,1	—	—	—		216,4	3,9	4,8	—	8,7	0,5	9,6		10,1	235,2	2,5	—		2,5	237,7
3К132-3	3,2	14,6	21,5	—	31,4	9,2	145,1	—	—	—		225,0	17,8	4,8	—	22,6	0,5	0,6		1,1	248,7	2,5	—		2,5	251,2
3К132-4	3,2	14,6	21,5	—	—	9,2	193,2	—	—	—		241,7	18,1	4,8	—	22,9	0,5	—		0,5	265,1	2,5	—		2,5	267,6
3К132-5	3,2	14,6	21,5	—	177,8	9,2	48,1	—	—	—		214,4	4,4	4,8	—	9,2	0,5	10,4		10,9	294,5	2,5	—		2,5	297,0
3К132-6	3,2	14,6	21,5	—	—	268,0	—	—	—	—		307,3	0,8	4,8	—	5,6	0,5	11,4		11,9	324,8	2,5	—		2,5	327,3
3К132-7	3,2	14,6	21,5	—	—	228,8	48,1	—	—	—		316,2	3,9	4,8	—	8,7	0,5	9,4		9,9	334,8	2,5	—		2,5	337,3
3К132-8	3,2	14,6	21,5	—	—	228,8	—	63,4	—	—		331,5	0,8	10,1	—	10,9	0,5	9,4		9,9	352,3	2,5	—		2,5	354,8
3К132-9	3,2	14,6	21,5	—	—	9,2	313,7	—	—	—		362,2	18,0	4,8	—	22,8	0,5	—		0,5	385,5	2,5	—		2,5	388,0
3К132-10	3,2	14,6	21,5	—	—	9,2	260,1	—	—	—		308,6	18,0	4,8	—	22,8	0,5	—		0,5	331,9	2,5	—		2,5	334,4
3К132-11	3,2	14,6	21,5	—	—	92	21,9	63,4	—	—		323,8	12,8	9,2	—	22,0	0,5	—		0,5	346,3	2,5	—		2,5	348,8
3К132-12	3,2	14,6	21,5	—	—	9,2	48,1	272,7	—	—		369,3	1,6	32,3	—	33,9	0,5	—		0,5	403,7	2,5	—		2,5	406,2
4К132-1	3,2	13,7	22,1	5,6	—	—	177,9	—	—	—		219,5	16,6	4,8	—	21,4	0,6	—		0,6	241,5	1,7	—		1,7	243,2
4К132-2	3,2	13,7	22,1	5,6	30,0	—	143,0	—	—	—		222,6	16,1	4,8	—	22,9	0,6	0,6		1,2	246,7	1,7	—		1,7	248,4
4К132-3	3,2	13,7	22,1	5,6	—	—	194,3	—	—	—		263,9	20,6	4,8	—	25,4	0,6	—		0,6	289,9	1,7	—		1,7	266,6
4К132-4	3,2	13,7	22,1	5,6	182,8	37,6	—	—	—	—		265,0	2,1	4,8	—	6,9	0,6	11,3		11,9	283,8	1,7	—		1,7	285,5
4К132-5	3,2	13,7	22,1	5,6	—	263,1	—	—	—	—		307,7	2,1	4,8	—	6,9	0,6	10,6		11,2	325,8	1,7	—		1,7	327,5
4К132-6	3,2	13,7	22,1	5,6	30,0	—	272,7	—	—	—		317,3	16,1	4,8	—	22,9	0,6	—		0,6	370,8	1,7	—		1,7	372,5
4К132-7	3,2	13,7	22,1	5,6	—	—	319,0	—	—	—		363,6	19,3	4,8	—	24,6	0,5	—		0,6	388,8	1,7	—		1,7	390,5

Марка колонны	Изделия арматурные																									Общий расход, кг
	Арматура класса																				Всего	Прокат марки				
	А-III												А-I				Вр-I					Вст3пс6-1				
	ГОСТ 5781-82*												ГОСТ 5781-82*				ГОСТ 6727-80*					ТУ14-1-3023-80				
	Ф6	Ф10	Ф12	Ф16	Ф18	Ф20	Ф22	Ф25	Ф28	Ф32		Итого	Ф6	Ф8	Ф10		Итого	Ф3	Ф5		Итого		δ=12	δ=14		Итого	
4К132-8	3,2	13,7	22,1	5,6	—	37,6	—	351,0	—	—		433,2	0,8	35,6	—		36,4	0,6	0,5		1,1	470,7	1,7	—		1,7	472,4
4К132-9	3,2	13,7	22,1	5,6	—	—	—	411,7	—	—		456,3	0,8	36,7	—		37,5	0,6	—		0,6	494,4	1,7	—		1,7	496,1
4К132-10	3,2	13,7	22,1	5,6	—	—	46,3	190,4	202,0	—		483,3	1,6	35,6	—		37,2	0,6	—		0,6	521,1	1,7	—		1,7	522,8
4К132-11	3,2	13,7	22,1	5,6	—	—	46,3	232,4	—	—		371,3	1,6	35,6	—		37,2	0,6	—		0,6	409,1	1,7	—		1,7	410,8
4К132-12	3,2	13,7	22,1	5,6	—	—	46,3	—	352,7	—		443,6	1,6	35,6	—		37,2	0,6	—		0,6	481,4	1,7	—		1,7	483,1
5К132-1	3,2	13,7	21,1	—	141,4	—	144,4	—	—	—		223,8	18,1	4,8	—		22,9	0,5	0,7		1,2	247,9	2,2	—		2,2	250,1
5К132-2; 5К132-3	3,2	13,7	21,1	—	7,2	—	196,6	—	—	—		241,8	18,8	4,8	—		23,6	0,5	0,7		1,2	266,6	2,2	—		2,2	268,8
5К132-4	3,2	13,7	21,1	—	7,2	—	144,4	68,3	—	—		257,9	15,9	9,7	—		25,6	0,5	—		0,5	284,0	2,2	—		2,2	286,2
5К132-5	3,2	13,7	21,1	—	7,2	—	144,4	—	87,9	—		277,5	15,9	9,7	—		25,6	0,5	—		0,5	303,6	2,2	—		2,2	305,8
5К132-6	3,1	13,7	21,0	—	216,9	—	—	—	—	—		254,7	0,8	4,8	—		5,6	0,5	14,0		14,5	274,8	2,2	—		2,2	277,0
5К132-7; 5К132-8	3,1	13,7	21,0	—	182,7	—	52,2	—	—	—		272,7	3,7	4,8	—		8,5	0,5	10,7		11,2	292,4	2,2	—		2,2	294,6
5К132-9; 5К132-10	3,1	13,7	21,0	—	182,7	—	—	68,4	—	—		288,9	0,8	9,7	—		10,5	0,5	10,7		11,2	310,6	2,2	—		2,2	312,8
5К132-11	3,1	13,7	21,0	—	182,7	—	—	—	87,9	—		308,4	0,8	9,7	—		10,5	0,5	10,7		11,2	330,1	2,2	—		2,2	332,3
5К132-12	3,1	13,7	21,0	—	7,2	259,0	—	—	—	—		304,0	0,8	4,8	—		5,6	0,5	12,0		12,5	322,1	2,2	—		2,2	324,3
5К132-13	3,1	13,7	21,0	—	7,2	216,6	52,2	—	—	—		313,8	4,2	4,8	—		9,0	0,5	9,6		10,1	332,9	2,2	—		2,2	335,1
5К132-14; 5К132-15	3,1	13,7	21,0	—	7,2	216,6	—	68,4	—	—		320,0	0,8	10,6	—		11,4	0,5	9,6		10,1	351,5	2,2	—		2,2	353,7
5К132-16	3,1	13,7	21,0	—	7,2	216,6	—	—	87,9	—		349,5	0,8	10,6	—		11,4	0,5	9,6		10,1	371,0	2,2	—		2,2	373,2
5К132-17	3,1	13,7	21,0	—	7,2	—	314,2	—	—	—		359,2	18,6	4,8	—		23,4	0,5	—		0,5	383,1	2,1	—		2,2	385,3
5К132-18; 5К132-19	3,1	13,7	21,0	—	7,2	—	262,0	68,4	—	—		375,4	15,2	10,6	—		25,8	0,5	—		0,5	401,7	2,2	—		2,2	403,9
5К132-20	3,1	13,7	21,0	—	7,2	—	262,0	—	87,9	—		394,9	16,4	9,4	—		25,8	0,5	—		0,5	421,2	2,2	—		2,2	423,4
5К132-21	3,1	13,7	21,0	—	7,2	—	52,2	337,2	—	—		434,4	1,6	28,9	—		30,5	0,5	—		0,5	465,4	2,2	—		2,2	467,6
5К132-22	3,1	13,7	21,0	—	7,2	—	—	405,6	—	—		450,6	0,8	30,1	—		30,9	0,5	—		0,5	482,0	2,2	—		2,2	484,2

Марка колонны	Изделия арматурные																									Общий расход, кг
	Арматура класса																				Всего	Прокат марки ВСт3пс6-1 ТУ14-1-3023-80				
	А-III ГОСТ5781-82*											А-I ГОСТ5781-82*				Вр-I ГОСТ6727-80*										
	ф6	ф10	ф12	ф16	ф18	ф20	ф22	ф25	ф28	ф32	Итого	ф6	ф8	ф10	Итого	ф3	ф5		Итого		б=12	б=14		Итого	
5КВ32-23	3,1	13,7	21,0	—	7,2	—	—	337,5	87,9	—	470,4	0,8	30,1	—	30,9	0,5	—		0,5	501,6	2,2	—		2,2	504,0
5КВ32-24	3,1	13,7	21,0	—	7,2	—	—	—	512,0	—	557,0	0,8	30,1	—	30,9	0,5	—		0,5	588,4	2,2	—		2,2	590,6
5КВ32-25	3,1	13,7	21,0	—	7,2	—	52,2	271,7	—	—	368,9	1,6	28,9	—	30,5	0,5	—		0,5	399,9	2,2	—		2,2	402,1
5КВ32-26; 5КВ32-27	3,1	13,7	21,0	—	7,2	—	—	339,5	—	—	384,5	0,8	30,1	—	30,9	0,5	—		0,5	415,9	2,2	—		2,2	418,1
5КВ32-28	3,1	13,7	21,0	—	7,2	—	—	271,1	87,9	—	404,0	0,8	30,1	—	30,9	0,5	—		0,5	435,4	2,2	—		2,2	437,6
5КВ32-29	3,1	13,7	21,0	—	7,2	—	52,2	—	341,0	—	438,2	1,6	28,9	—	30,5	0,5	—		0,5	469,2	2,2	—		2,2	471,4
5КВ32-30	3,1	13,7	21,0	—	7,2	—	—	62,4	341,0	—	454,4	0,8	30,1	—	30,9	0,5	—		0,5	485,8	2,2	—		2,2	488,0
5КВ32-31	3,1	13,7	21,0	—	7,2	—	—	—	423,9	—	473,9	0,8	30,1	—	30,9	0,5	—		0,5	505,3	2,2	—		2,2	507,5
1КВ44-1	2,2	8,7	23,8	4,8	—	155,4	—	—	—	—	194,9	0,6	30	—	3,6	0,6	11,6		12,2	210,7	1,7	—		1,7	212,4
1КВ44-2	2,2	8,7	23,8	4,8	—	—	138,6	—	—	—	228,1	12,3	3,0	—	21,3	0,6	—		0,6	250,0	1,7	—		1,7	251,7
1КВ44-3	2,2	8,7	23,8	4,8	28,6	134,7	—	—	—	—	202,8	0,6	3,0	—	3,6	0,6	11,9		12,5	218,9	1,7	—		1,7	220,6
1КВ44-4	2,2	8,7	23,8	4,8	28,6	—	162,9	—	—	—	231,0	17,9	3,0	—	20,9	0,6	0,5		1,1	253,0	1,7	—		1,7	254,7
1КВ44-5	2,2	8,7	23,8	4,8	233,0	—	—	—	—	—	272,5	0,6	3,0	—	3,6	0,6	13,7		14,3	290,4	1,7	—		1,7	292,1
1КВ44-6; 1КВ44-7	2,2	8,7	23,8	4,8	—	287,9	—	—	—	—	327,4	0,6	3,0	—	3,6	0,6	11,8		12,4	343,4	1,7	—		1,7	345,1
1КВ44-8; 1КВ44-9	2,2	8,7	23,8	4,8	—	35,8	304,9	—	—	—	380,2	17,6	3,0	—	20,6	0,6	0,5		1,1	401,9	1,7	—		1,7	403,6
1КВ44-10	2,2	8,7	23,8	4,8	28,6	188,9	—	—	—	—	267,0	0,6	3,0	—	3,6	0,6	12,0		12,6	283,2	1,7	—		1,7	284,9
1КВ44-11; 1КВ44-12	2,2	8,7	23,8	4,8	—	35,8	240,5	—	—	—	315,8	17,7	3,0	—	20,7	0,6	0,5		1,1	337,6	1,7	—		1,7	339,3
1КВ44-13; 1КВ44-14	2,2	8,7	23,8	4,8	—	35,8	—	302,7	—	—	382,0	0,6	23,4	—	23,0	0,6	0,5		1,1	415,1	1,7	—		1,7	416,8
2КВ44-1	2,2	8,7	22,8	4,8	—	154,7	—	—	—	—	193,2	0,6	3,0	—	3,6	0,6	11,7		12,3	209,1	1,7	—		1,7	210,8
2КВ44-2	2,2	8,7	22,8	4,8	—	171,0	—	—	—	—	209,5	0,6	3,0	—	3,6	0,6	11,6		12,2	225,3	1,7	—		1,7	227,0
2КВ44-3	2,2	8,7	22,8	4,8	—	39,3	153,3	—	—	—	237,1	17,4	3,0	—	20,4	0,6	0,5		1,1	258,6	1,7	—		1,7	260,3
2КВ44-4	2,2	8,7	22,8	4,8	228,5	—	—	—	—	—	267,0	0,6	3,0	—	3,6	0,6	13,4		14,0	284,6	1,7	—		1,7	286,3

Марка колонны	Изделия арматурные																				Прокат марки ВСт 3пс6-1 ТУ14-1-3023-80				Общий расход, кг
	Арматура класса																								
	A-III ГОСТ 5781-82*												A-I ГОСТ 5781-82*				Bp-I ГОСТ 6727-80*				Всего				
	ф6	ф10	ф12	ф16	ф18	ф20	ф22	ф25	ф28	ф32		Итого	ф6	ф8	ф10	Итого	ф3	ф5		Итого		б=12	б=14		Итого	
2К1Н4-5	2,2	8,7	22,8	4,8	197,1	–	48,1	—	—	—		283,7	3,0	3,0	—	6,0	0,6	11,7		12,3	302,0	1,7	—		1,7	303,7
2К1Ш-6	2,2	8,7	22,8	4,8	—	282,5	—	—	—	—		321,0	0,5	3,0	—	3,6	0,6	11,7		12,3	336,9	1,7	—		1,7	338,6
2К1Н4-7	2,2	8,7	22,8	4,8	—	243,2	48,1	—	—	—		323,8	2,9	3,0	—	5,9	0,6	10,2		10,8	346,5	1,7	—		1,7	348,2
2К1Н4-8	2,2	8,7	22,8	4,8	—	243,2	—	63,4	—	—		345,1	0,6	6,8	—	7,4	0,6	10,2		10,8	363,3	1,7	—		1,7	365,0
2К1Н4-9	2,2	8,7	22,8	4,8	—	—	342,3	—	—	—		380,8	16,2	3,0	—	21,2	0,6	—		0,6	402,6	1,7	—		1,7	404,3
2К1Н4-10	2,2	8,7	22,8	4,8	—	232,3	—	—	—	—		270,8	0,5	3,0	—	3,5	0,6	11,7		12,3	286,7	1,7	—		1,7	288,4
2К1Н4-11	2,2	8,7	22,8	4,8	—	193,0	48,1	—	—	—		279,6	2,8	3,0	—	5,8	0,6	10,2		10,8	296,2	1,7	—		1,7	297,9
2К1Н4-12; 2К1Н4-13	2,2	8,7	22,8	4,8	—	—	281,4	—	—	—		319,9	18,3	3,0	—	21,3	0,6	—		0,6	341,8	1,7	—		1,7	343,5
2К1Н4-14	2,2	8,7	22,8	4,8	—	—	233,3	63,4	—	—		335,2	17,5	4,2	—	21,7	0,6	—		0,6	357,5	1,7	—		1,7	359,2
2К1Н4-15	2,2	8,7	22,8	4,8	—	—	48,1	300,4	—	—		387,0	1,4	28,0	—	29,4	0,6	—		0,6	417,0	1,7	—		1,7	418,7
2К1Н4-16	2,2	8,7	22,8	4,8	—	—	—	363,8	—	—		402,3	0,6	28,6	—	29,2	0,6	—		0,6	432,1	1,7	—		1,7	433,8
3К1Н4-1	3,1	14,6	23,7	—	—	180,3	—	—	—	—		221,7	0,8	4,8	—	5,6	0,6	12,2		12,8	240,1	—	2,5		2,5	242,6
3К1Н4-2	3,1	14,6	23,7	—	31,4	9,2	159,1	—	—	—		244,1	19,7	4,8	—	23,5	0,6	0,6		1,2	265,8	—	2,5		2,5	268,3
3К1Н4-3	3,1	14,6	23,7	—	—	9,2	207,2	—	—	—		257,8	19,3	4,8	—	24,1	0,6	—		0,6	282,5	—	2,5		2,5	285,0
3К1Н4-4	3,1	14,6	23,7	—	228,5	9,2	—	—	—	—		279,1	0,8	4,8	—	5,6	0,6	13,8		14,4	299,1	—	2,5		2,5	301,6
3К1Н4-5	3,1	14,6	23,7	—	197,2	9,2	48,0	—	—	—		292,8	4,2	4,8	—	9,0	0,6	11,5		12,1	316,9	—	2,5		2,5	319,4
3К1Н4-6	3,1	14,6	23,7	—	—	282,0	—	—	—	—		333,4	0,8	4,8	—	5,6	0,6	12,2		12,8	351,8	—	2,5		2,5	354,3
3К1Н4-7	3,1	14,6	23,7	—	—	255,5	48,0	—	—	—		344,9	3,7	4,8	—	8,5	0,6	10,3		10,9	364,3	—	2,5		2,5	366,8
3К1Н4-8	3,1	14,6	23,7	—	—	9,2	344,9	—	—	—		392,5	19,3	4,8	—	24,1	0,6	—		0,6	417,2	—	2,5		2,5	419,7
3К1Н4-9	3,1	14,6	23,7	—	—	241,5	—	—	—	—		282,9	0,8	4,8	—	5,6	0,6	12,3		12,9	301,4	—	2,5		2,5	303,9
3К1Н4-10	3,1	14,6	23,7	—	—	202,2	48,0	—	—	—		291,6	3,7	4,8	—	8,5	0,6	10,4		11,0	311,1	—	2,5		2,5	313,6
3К1Н4-11	3,1	14,6	23,7	—	—	9,2	281,3	—	—	—		331,9	19,3	4,8	—	24,1	0,6	—		0,6	356,6	—	2,5		2,5	359,1

Марка колонны	Изделия арматурные																				Всего	Прокат марки ВСт3пс6-1 ТУ14-1-3023-80			Общий расход, кг
	Арматура класса																								
	А-III ГОСТ 5781-82*												А-I ГОСТ 5781-82*				Вр-I ГОСТ 6727-80*								
	ф6	ф10	ф12	ф16	ф18	ф20	ф22	ф25	ф28	ф32		Итого	ф6	ф8	ф10		Итого	ф3	ф5		Итого		б=12	б=14		Итого	
3К144-12	3,1	14,6	23,7	—	—	48,5	—	300,3	—	—		390,2	0,8	31,3	—		32,1	0,6	0,5		1,1	423,4	—	2,5		2,5	425,9
3К144-13	3,1	14,6	23,7	—	—	9,2	48,0	300,3	—	—		398,9	1,6	31,3	—		32,9	0,6	—		0,6	432,4	—	2,5		2,5	434,9
4К144-1	3,1	13,7	24,2	5,6	—	—	189,2	—	—	—		235,8	20,5	4,8	—		25,3	0,6	—		0,6	261,5	1,7	—		1,7	263,2
4К144-2	3,1	13,7	24,2	28,9	—	—	162,3	—	—	—		232,2	20,6	4,8	—		25,4	0,6	0,7		1,3	258,7	1,7	—		1,7	260,4
4К144-3	3,1	13,7	24,2	5,6	222,0	—	—	—	—	—		278,6	0,5	4,8	—		5,4	0,6	14,9		15,5	299,3	1,7	—		1,7	301,0
4К144-4	3,1	13,7	24,2	5,6	202,0	37,6	—	—	—	—		286,2	0,8	4,8	—		5,6	0,6	14,9		15,5	307,1	1,7	—		1,7	308,8
4К144-5	3,1	13,7	24,2	5,6	—	286,7	—	—	—	—		333,3	0,8	4,8	—		5,6	0,6	13,2		13,8	352,5	1,7	—		1,7	354,2
4К144-6	3,1	13,7	24,2	5,6	—	37,6	301,4	—	—	—		385,6	13,8	4,8	—		24,6	0,6	0,5		1,1	411,1	1,7	—		1,7	412,8
4К144-7	3,1	13,7	24,2	5,6	—	37,6	—	307,9	—	—		472,1	0,8	32,7	—		33,5	0,6	0,5		1,1	506,5	1,7	—		1,7	508,2
4К144-8	3,1	13,7	24,2	5,6	—	37,6	239,3	—	—	—		323,5	19,9	4,8	—		24,7	0,6	0,5		1,1	349,1	1,7	—		1,7	350,8
4К144-9	3,1	13,7	24,2	5,6	—	37,6	—	307,9	—	—		392,1	0,8	32,8	—		33,6	0,6	0,5		1,1	426,6	1,7	—		1,7	428,3
4К144-10	3,1	13,7	24,2	5,6	20,0	—	—	—	387,3	—		453,9	0,8	33,2	—		34,0	0,6	0,6		1,2	498,9	1,7	—		1,7	500,6
4К144-11	3,1	13,7	24,2	5,6	—	—	46,3	—	387,3	—		480,2	1,6	32,8	—		34,4	0,6	—		0,6	515,0	1,7	—		1,7	516,7
4К144-12	3,1	13,7	24,2	5,6	—	—	46,3	—	—	506,0		599,9	1,6	32,8	—		34,4	0,6	—		0,6	633,7	1,7	—		1,7	635,4
5К144-1	3,1	13,7	23,1	—	7,2	—	189,1	—	—	—		236,2	20,2	4,8	—		25,0	0,6	—		0,6	261,8	2,2	—		2,2	264,0
5К144-2; 5К144-3	3,1	13,7	23,1	—	7,2	42,4	158,7	—	—	—		248,2	19,3	4,8	—		24,1	0,6	0,6		1,2	273,5	2,2	—		2,2	275,7
5К144-4	3,1	13,7	23,1	—	7,2	—	210,9	—	—	—		258,0	20,2	4,8	—		25,0	0,6	—		0,6	283,6	2,2	—		2,2	285,8
5К144-5	3,1	13,7	23,1	—	7,2	—	158,7	68,5	—	—		271,5	16,5	11,0	—		27,5	0,6	—		0,6	302,4	2,2	—		2,2	304,6
5К144-6	3,1	13,7	23,1	—	235,1	—	—	—	—	—		276,0	0,8	4,8	—		6,6	0,6	15,1		15,7	297,3	2,2	—		2,2	299,5
5К144-7	3,1	13,7	23,1	—	201,9	—	52,2	—	—	—		294,0	4,7	4,8	—		9,5	0,6	12,2		12,8	316,3	2,2	—		2,2	318,5
5К144-8	3,1	13,7	23,1	—	201,9	—	—	68,5	—	—		310,3	0,8	11,5	—		12,3	0,6	12,4		13,0	335,6	2,2	—		2,2	337,8
5К144-9	3,1	13,7	23,1	—	7,2	282,6	—	—	—	—		323,7	0,8	4,8	—		5,6	0,6	12,7		13,3	348,6	2,2	—		2,2	350,8

Марка колонны	Изделия арматурные																									Общий расход, кг
	Арматура класса																				Всего	Прокат марки ВСт 3пс6-1 ТУ14-1-3023-80				
	A-III ГОСТ 5781-82*												A-I ГОСТ 5781-82*					Вр-I ГОСТ 6727-80*								
	ф6	ф10	ф12	ф16	ф18	ф20	ф22	ф25	ф28	ф32		Итого	ф6	ф8	ф10		Итого	ф3	ф5		Итого		б=12	б=14		Итого	
5КЧ44-10; 5КЧ44-11	3,1	13,7	23,1	—	7,2	24,04	52,2	—	—	—		339,7	4,4	4,8	—		9,2	0,6	10,5		11,1	360,0	2,2	—		2,2	352,2
5КЧ44-12; 5КЧ44-13	3,1	13,7	23,1	—	7,2	24,04	—	68,4	—	—		355,9	0,8	11,0	—		11,8	0,6	10,5		11,1	378,8	2,2	—		2,2	383,0
5КЧ44-14	3,1	13,7	23,1	—	7,2	—	312,8	—	—	—		389,9	20,1	4,8	—		24,9	0,6	—		0,6	415,4	2,2	—		2,2	417,6
5КЧ44-15	3,1	13,7	23,1	—	7,2	—	292,8	68,4	—	—		406,1	16,5	11,0	—		27,5	0,6	—		0,6	434,2	2,2	—		2,2	436,4
5КЧ44-16	3,1	13,7	23,1	—	7,2	—	52,5	374,5	—	—		474,1	1,6	32,2	—		33,8	0,6	—		0,6	508,5	2,2	—		2,2	510,7
5КЧ44-17; 5КЧ44-18	3,1	13,7	23,1	—	7,2	—	—	442,3	—	—		489,4	0,8	33,0	—		33,8	0,6	—		0,6	523,8	2,2	—		2,2	525,0
5КЧ44-19	3,1	13,7	23,1	—	7,2	—	—	373,9	87,9	—		508,9	0,8	33,0	—		33,8	0,6	—		0,6	543,3	2,2	—		2,2	545,5
5КЧ44-20	3,1	13,7	23,1	—	7,2	—	—	68,4	470,4	—		565,9	0,8	33,0	—		33,8	0,6	—		0,6	620,3	2,2	—		2,2	622,5
5КЧ44-21	3,1	13,7	23,1	—	7,2	—	—	—	558,3	—		605,4	0,8	33,0	—		33,8	0,6	—		0,6	639,8	2,2	—		2,2	642,0
5КЧ44-22	3,1	13,7	23,1	—	7,2	—	284,3	—	—	—		331,4	20,1	4,8	—		24,9	0,6	—		0,6	356,9	2,2	—		2,2	359,1
5КЧ44-23; 5КЧ44-24	3,1	13,7	23,1	—	7,2	—	232,1	68,4	—	—		347,6	16,5	11,0	—		27,5	0,6	—		0,6	375,7	2,2	—		2,2	377,9
5КЧ44-25	3,1	13,7	23,1	—	7,2	—	232,1	—	87,9	—		367,1	16,5	11,0	—		27,5	0,6	—		0,6	395,2	2,2	—		2,2	397,4
5КЧ44-26	3,1	13,7	23,1	—	7,2	—	52,2	298,6	—	—		397,9	1,6	32,2	—		33,8	0,6	—		0,6	432,3	2,2	—		2,2	434,5
5КЧ44-27	3,1	13,7	23,1	—	7,2	—	—	368,1	—	—		415,2	0,8	33,0	—		33,8	0,6	—		0,6	449,6	2,2	—		2,2	451,8
5КЧ44-28	3,1	13,7	23,1	—	7,2	—	—	298,6	87,9	—		433,6	0,8	33,0	—		33,8	0,5	—		0,6	468,0	2,2	—		2,2	470,2
5КЧ44-29	3,1	13,7	23,1	—	7,2	—	52,2	—	375,7	—		475,0	1,6	32,2	—		33,8	0,6	—		0,6	509,4	2,2	—		2,2	511,6
5КЧ44-30	3,1	13,7	23,1	—	7,2	—	—	68,4	375,7	—		491,2	0,8	33,0	—		33,8	0,6	—		0,6	525,6	2,2	—		2,2	527,8
5КЧ44-31	3,1	13,7	23,1	—	7,2	—	—	—	463,6	—		510,7	0,8	33,0	—		33,8	0,6	—		0,6	545,1	2,2	—		2,2	547,3
5КЧ44-32	3,1	13,7	23,1	—	7,2	—	—	68,4	—	490,9		606,4	0,8	33,0	—		33,8	0,6	—		0,6	640,8	2,2	—		2,2	643,0
5КЧ44-33	3,1	13,7	23,1	—	7,2	—	—	—	87,9	490,9		625,9	0,8	33,0	—		33,8	0,6	—		0,6	660,3	2,2	—		2,2	662,5

Марка колонны	Изделия арматурные																					Общий расход, кг
	Арматура класса																			Всего	Прокат марки	
	A-III												A-I				Вр-I				ВСт3 пс6-1	
	ГОСТ 5781-82*												ГОСТ 5781-82*				ГОСТ 6727-80*				ТУ 14-1-3023-80	
	Ф6	Ф10	Ф12	Ф16	Ф18	Ф20	Ф22	Ф25	Ф28	Ф32		Итого	Ф6	Ф8	Ф10		Итого	Ф3	Ф5		Итого		δ=12	δ=14		Итого	
6К120-1; 6К120-2	6,5	32,8	24,3	40,4	—	90,0	12,6	—	—	—		206,6	1,2	—	—		1,2	0,5	10,6		11,1	218,9	—	6,0		6,0	224,9
6К120-3; 6К120-4	6,5	32,8	24,3	—	52,0	90,0	12,6	—	—	—		218,2	1,2	—	—		1,2	0,5	9,8		10,3	229,7	—	6,0		6,0	235,7
6К120-5; 6К120-6	6,5	32,8	24,3	—	—	155,6	12,6	—	—	—		231,8	1,2	—	—		1,2	0,5	9,7		10,2	243,2	—	6,0		6,0	249,2
6К120-7; 6К120-8	6,5	32,8	24,3	—	—	65,6	121,2	—	—	—		250,4	12,7	—	—		12,7	0,5	2,0		2,5	265,6	—	6,0		6,0	271,6
6К120-9	6,5	32,8	24,3	—	—	—	201,2	—	—	—		264,8	15,7	—	—		15,7	0,5	—		0,5	281,0	—	6,0		6,0	287,0
6К120-10; 6К120-11	6,5	32,8	24,3	—	145,4	65,6	12,6	—	—	—		287,2	1,2	—	—		1,2	0,5	10,7		11,2	299,6	—	6,0		6,0	305,6
6К120-12	6,5	32,8	24,3	—	145,4	—	92,6	—	—	—		301,6	4,2	—	—		4,2	0,5	8,7		9,2	315,0	—	6,0		6,0	321,0
6К120-13; 6К120-14	6,5	32,8	24,3	—	—	244,9	12,6	—	—	—		321,1	1,2	—	—		1,2	0,5	9,7		10,2	332,5	—	6,0		6,0	338,5
6К120-15; 6К120-16	6,5	32,8	24,3	—	—	179,5	92,6	—	—	—		335,7	4,2	—	—		4,2	0,5	7,7		8,2	348,1	—	8,0		8,0	354,1
6К120-17	6,5	32,8	24,3	—	—	65,6	229,6	—	—	—		359,0	12,7	—	—		12,7	0,5	2,0		2,5	374,2	—	6,0		6,0	380,2
6К120-18	6,5	32,8	24,3	—	—	—	309,8	—	—	—		373,4	15,7	—	—		15,7	0,5	—		0,5	389,6	—	6,0		6,0	395,6
6К120-19	6,5	32,8	24,3	—	—	—	262,1	—	—	—		325,7	15,7	—	—		15,7	0,5	—		0,5	341,9	—	6,0		6,0	347,9
7К120-1; 7К120-2	6,5	32,8	23,2	—	—	159,0	18,9	—	—	—		240,4	1,2	—	—		1,2	0,5	9,6		10,1	251,7	—	6,0		6,0	257,7
7К120-3; 7К120-4	6,5	32,8	23,2	—	—	84,0	111,4	—	—	—		257,9	5,1	—	—		5,1	0,5	7,1		7,6	270,6	—	6,0		6,0	276,6
7К120-5; 7К120-6	6,5	32,8	23,2	—	—	84,0	18,9	121,3	—	—		286,7	1,2	5,3	—		6,5	0,5	7,1		7,6	300,8	—	6,0		6,0	306,8
7К120-7; 7К120-8	6,5	32,8	23,2	—	—	—	212,9	—	—	—		275,4	15,7	—	—		15,7	0,5	—		0,5	291,6	—	6,0		6,0	297,6
7К120-9; 7К120-10	6,5	32,8	23,2	—	—	—	120,3	121,3	—	—		304,1	11,9	5,3	—		17,2	0,5	—		0,5	321,8	—	6,0		6,0	327,8
7К120-11	6,5	32,8	23,2	—	—	—	120,3	—	156,4	—		339,2	11,9	5,3	—		17,2	0,5	—		0,5	356,9	—	6,0		6,0	362,9
7К120-12	6,5	32,8	23,2	—	135,8	—	111,4	—	—	—		309,7	5,1	—	—		5,1	0,5	8,1		8,6	323,4	—	6,0		6,0	329,4
7К120-13; 7К120-14	6,5	32,8	23,2	—	135,8	—	18,9	121,3	—	—		338,5	1,2	5,3	—		6,5	0,5	8,1		8,6	353,6	—	6,0		6,0	359,6
7К120-15; 7К120-16	6,5	32,8	23,2	—	—	167,7	18,9	121,3	—	—		370,4	1,2	5,3	—		6,5	0,5	7,1		7,6	382,3	—	6,0		6,0	388,3
7К120-17	6,5	32,8	23,2	—	—	—	221,8	121,3	—	—		405,5	11,9	5,3	—		17,2	0,5	—		0,5	423,3	—	6,0		6,0	429,3

Марка колонны	Изделия арматурные																						Общий расход, кг
	Арматура класса																				Всего	Прокат марки ВСт 3пс6-1 ТУ14-1-3023-80			
	A-III ГОСТ 5781-82*											A-I ГОСТ 5781-82*				Вр-I ГОСТ 6727-80*							
	Ф6	Ф10	Ф12	Ф16	Ф18	Ф20	Ф22	Ф25	Ф28	Ф32	Итого	Ф6	Ф8	Ф10	Итого	Ф3	Ф5		Итого		б=12	б=14	Итого	
7К120-18	6,5	32,8	21,0	—	—	—	177,7	121,3	—	—	359,3	11,9	5,3	—	17,2	0,5	—		0,5	377,0	—	6,0	6,0	383,0
8К120-1; 8К120-2	6,5	30,9	23,2	—	—	—	122,1	121,3	—	—	304,0	13,1	5,3	—	18,4	0,5	—		0,5	322,9	—	6,0	6,0	328,9
8К120-3; 8К120-4	6,5	30,9	23,2	—	—	—	122,1	—	155,4	—	339,1	13,1	5,3	—	18,4	0,5	—		0,5	358,0	—	6,0	6,0	364,0
8К120-5; 8К120-6	6,5	30,9	23,2	—	139,2	—	18,9	—	155,4	—	374,1	1,2	5,3	—	6,5	0,5	8,8		9,3	389,9	—	6,0	6,0	395,9
8К120-7	6,5	30,9	23,2	—	—	170,6	18,9	—	156,4	—	406,5	1,2	5,3	—	6,5	0,5	7,9		8,4	421,4	—	6,0	6,0	427,4
9К120-1; 9К120-2	3,1	32,8	24,3	46,7	—	69,8	12,6	—	—	—	209,3	1,2	4,8	—	6,0	0,5	11,0		11,5	226,8	—	6,0	6,0	232,8
9К120-3; 9К120-4	3,1	32,8	24,3	—	59,9	69,8	12,6	—	—	—	222,5	1,2	4,8	—	6,0	0,5	10,5		11,0	239,5	—	6,0	6,0	245,5
9К120-5; 9К120-6	3,1	32,8	24,3	—	—	164,7	12,6	—	—	—	237,5	1,2	4,8	—	6,0	0,5	10,2		10,7	254,2	—	6,0	6,0	260,2
9К120-7; 9К120-8	3,1	32,8	24,3	—	—	69,8	105,1	—	—	—	255,1	5,1	4,8	—	9,9	0,5	7,6		8,1	272,7	—	6,0	6,0	278,7
9К120-9; 9К120-10	3,1	32,8	24,3	—	—	75,0	121,2	—	—	—	256,4	12,7	4,8	—	17,5	0,5	2,6		3,1	277,0	—	6,0	6,0	283,0
9К120-11; 9К120-12	3,1	32,8	24,3	—	—	—	213,7	—	—	—	273,9	16,6	4,8	—	21,4	0,5	—		0,5	295,8	—	6,0	6,0	301,8
9К120-13; 9К120-14	3,1	32,8	24,3	—	205,4	—	12,6	—		—	278,2	1,2	4,8	—	6,0	0,5	11,5		12,0	296,2	—	6,0	6,0	302,2
9К120-15; 9К120-16	3,1	32,8	24,3	—	145,4	75,0	12,6	—	—	—	293,2	1,2	4,8	—	6,0	0,5	11,2		11,7	310,9	—	6,0	6,0	316,9
9К120-17; 9К120-18	3,1	32,8	24,3	—	145,4	—	105,1	—	—	—	310,8	5,1	4,8	—	9,9	0,5	8,7		9,2	329,9	—	6,0	6,0	335,9
9К120-19; 9К120-20	3,1	32,8	24,3	—	145,4	—	12,6	121,3	—	—	339,6	1,2	10,1	—	11,3	0,5	8,7		9,2	360,1	—	6,0	6,0	366,1
9К120-21; 9К120-22	3,1	32,8	24,3	—	—	254,2	12,6	—	—	—	327,3	1,2	4,8	—	6,0	0,5	10,2		10,7	344,0	—	6,0	6,0	350,0
9К120-23; 9К120-24	3,1	32,8	24,3	—	—	113,3	101,1	—	—	—	341,8	5,1	4,8	—	9,9	0,5	7,7		8,2	352,9	—	6,0	6,0	358,9
9К120-25; 9К120-26	3,1	32,8	24,3	—	—	179,1	12,6	121,3	—	—	373,8	1,2	10,1	—	11,3	0,5	7,7		8,2	393,1	—	6,0	6,0	399,1
9К120-27; 9К120-28	3,1	32,8	24,3	—	—	75,0	229,8	—	—	—	365,0	12,7	4,8	—	17,5	0,5	2,5		3,0	385,5	—	6,0	6,0	391,5
9К120-29; 9К120-30	3,1	32,8	24,3	—	—	—	322,3	—	—	—	382,5	16,6	4,8	—	21,4	0,5	—		0,5	404,4	—	6,0	6,0	410,4
9К120-31; 9К120-32	3,1	32,8	24,3	—	—	—	105,1	271,5	—	—	444,8	5,1	21,6	—	25,7	0,5	—		0,5	472,0	—	6,0	6,0	478,0
9К120-33	3,1	32,8	24,3	—	—	—	12,6	400,9	—	—	473,7	1,2	26,9	—	28,1	0,5	—		0,5	502,3	—	6,0	6,0	508,3

1.424.1-5.2/87-РС

Инв. № 13

Марка колонны	Изделия арматурные																									Общий расход, кг
	Арматура класса																				Всего	Прокат марки ВСт.3пс6-1 ТУ14-1-3023-80				
	А-III ГОСТ 5781-82*												А-I ГОСТ 5781-82*					Вр-I ГОСТ 6727-80*							
	Ф6	Ф10	Ф12	Ф16	Ф18	Ф20	Ф22	Ф25	Ф28	Ф32		Итого	Ф6	Ф8	Ф10		Итого	Ф3	Ф5		Итого		δ=12	δ=14		Итого	
9К120-34; 9К120-35	2,1	32,8	24,3	—	—	215,0	12,6	—	—	—		287,8	1,2	4,8	—		6,0	0,5	10,2		10,7	304,5	—	6,0		6,0	310,5
9К120-36	3,1	32,8	24,3	—	—	75,0	162,1	—	—	—		317,3	12,7	4,8	—		17,5	0,5	2,6		3,1	337,9	—	6,0		6,0	343,9
9К120-37; 9К120-38	3,1	32,8	24,3	—	—	—	274,6	—	—	—		334,8	16,6	4,8	—		21,4	0,5	—		0,5	356,7	—	6,0		6,0	362,7
9К120-39; 9К120-40	3,1	32,8	24,3	—	—	—	165,1	218,1	—	—		383,4	5,1	21,6	—		26,7	0,5	—		0,5	410,6	—	6,0		6,0	416,6
9К120-41	3,1	32,8	24,3	—	—	—	12,6	339,5	—	—		412,3	1,2	23,9	—		28,1	0,5	—		0,5	440,9	—	6,0		6,0	446,9
10К120-1	3,1	32,8	23,2	—	68,4	84,0	18,9	—	—	—		230,4	1,2	4,8	—		6,0	0,5	10,5		11,0	247,4	—	6,0		6,0	253,4
10К120-2; 10К120-3	3,1	32,8	23,2	—	—	168,8	18,9	—	—	—		246,8	1,2	4,8	—		6,0	0,5	9,9		10,4	263,2	—	6,0		6,0	269,2
10К120-4; 10К120-5	3,1	32,8	23,2	—	—	84,0	123,3	—	—	—		266,4	5,5	4,8	—		10,3	0,5	7,1		7,6	284,3	—	6,0		6,0	290,3
10К120-6; 10К120-7	3,1	32,8	23,2	—	—	84,0	18,9	135,7	—	—		297,7	1,2	10,9	—		12,1	0,5	7,1		7,6	318,4	—	6,0		6,0	324,4
10К120-8; 10К120-9	3,1	32,8	23,2	—	—	—	224,8	—	—	—		283,9	16,1	4,8	—		20,9	0,5	—		0,5	305,3	—	6,0		6,0	311,3
10К120-10; 10К120-11	3,1	32,8	23,2	—	—	—	120,3	135,7	—	—		316,1	11,9	10,9	—		22,8	0,5	—		0,5	339,4	—	6,0		6,0	345,4
10К120-12	3,1	32,8	23,2	—	—	—	120,3		175,8			355,2	11,9	10,9	—		22,8	0,5	—		0,5	378,5	—	6,0		6,0	384,5
10К120-13; 10К120-14	3,1	32,8	23,2	—	136,8	—	123,3	—	—	—		318,3	2,9	9,4	—		12,3	0,5	8,1		8,6	339,2	—	6,0		6,0	345,2
10К120-15; 10К120-16	3,1	32,8	23,2	—	135,8	—	18,9	135,7	—	—		350,6	1,2	11,3	—		12,5	0,5	8,1		8,6	371,7	—	6,0		6,0	377,7
10К120-17; 10К120-18	3,1	32,8	23,2	—	135,8	—	18,9	—	175,8	—		369,6	1,2	11,3	—		12,5	0,5	8,1		8,6	410,7	—	6,0		6,0	416,7
10К120-19; 10К120-20	3,1	32,8	23,2	—	—	157,7	123,3	—	—	—		350,1	5,5	4,8	—		10,3	0,5	7,1		7,6	368,0	—	6,0		6,0	374,0
10К120-21; 10К120-22	3,1	32,8	23,2	—	—	157,7	18,9	135,7	—	—		382,4	1,2	10,9	—		12,1	0,5	7,1		7,6	402,1	—	6,0		6,0	408,1
10К120-23; 10К120-24	3,1	32,8	23,2	—	—	157,7	18,9	—	175,8	—		428,5	1,2	10,9	—		12,1	0,5	7,1		7,6	441,2	—	6,0		6,0	447,2
10К120-25; 10К120-26	3,1	32,8	23,2	—	—	—	326,8	—	—	—		385,9	16,1	4,8	—		20,9	0,5	—		0,5	406,1	—	6,0		6,0	412,1
10К120-27; 10К120-28	3,1	32,8	23,2	—	—	—	221,6	135,7	—	—		417,6	11,9	10,9	—		22,8	0,5	—		0,5	440,9	—	6,0		6,0	446,9
10К120-29	3,1	32,8	23,2	—	—	—	221,6	—	175,8	—		456,7	5,0	23,2	—		28,2	0,5	—		0,5	485,4	—	6,0		6,0	491,4
10К120-30	3,1	32,8	23,2	—	—	—	18,9	351,8	—	—		475,8	1,2	25,8	—		27,0	0,5	—		0,5	503,3	—	6,0		6,0	509,3

Марка колонны	Изделия арматурные																					Общий расход, кг
	Арматура класса																			Всего	Прокат марки ВСт3пс6-1 ТУ14-1-3023-80			
	A-III ГОСТ5781-82*											A-I ГОСТ5781-82*				Вр-I ГОСТ6727-80*						
	Ф6	Ф10	Ф12	Ф16	Ф18	Ф20	Ф22	Ф25	Ф28	Ф32	Итого	Ф6	Ф8	Ф10	Итого	Ф3	Ф5	Итого		δ=12	δ=14	Итого	
10К120-31; 10К120-32	3,1	32,8	23,2	—	—	—	177,7	136,8	—	—	373,5	11,9	10,9	—	22,7	0,5	—	0,5	396,7	—	6,0	6,0	402,7
10К120-33	3,1	32,8	23,2	—	—	—	18,9	341,0	—	—	419,0	1,2	25,8	—	27,0	0,5	—	0,5	446,5	—	6,0	6,0	452,5
10К120-34	3,1	32,8	23,2	—	—	—	18,9	204,2	175,8	—	457,9	1,2	25,8	—	27,0	0,5	—	0,5	485,4	—	6,0	6,0	491,4
11К120-1	3,1	30,9	23,3	—	—	—	225,5	—	—	—	283,8	17,4	4,8	—	22,2	0,5	—	0,5	306,5	—	6,0	6,0	312,5
11К120-2; 11К120-3	3,1	30,9	23,3	—	—	—	122,1	136,8	—	—	316,2	13,1	10,9	—	24,0	0,5	—	0,5	340,7	—	6,0	6,0	345,7
11К120-4; 11К120-5	3,1	30,9	23,3	—	—	—	122,1	—	175,8	—	355,3	13,1	10,9	—	24,0	0,5	—	0,5	379,8	—	6,0	6,0	385,8
11К120-6; 11К120-7	3,1	30,9	23,3	—	138,2	—	18,9	136,8	—	—	351,2	1,2	10,9	—	12,1	0,5	8,8	9,3	372,6	—	6,0	6,0	378,6
11К120-8; 11К120-9	3,1	30,9	23,3	—	138,2	—	18,9	—	175,8	—	390,2	1,2	10,9	—	12,1	0,5	8,8	9,3	411,6	—	6,0	6,0	417,6
11К120-10; 11К120-11	3,1	30,9	23,3	—	138,2	—	18,9	—	—	234,7	449,1	1,2	11,2	—	12,4	0,5	8,8	9,3	470,8	—	6,0	6,0	476,8
11К120-12; 11К120-13	3,1	30,9	23,3	—	—	170,6	18,9	136,8	—	—	383,6	1,2	10,9	—	12,1	0,5	7,9	8,4	404,1	—	6,0	6,0	410,1
11К120-14; 11К120-15	3,1	30,9	23,3	—	—	170,6	18,9	—	175,8	—	422,6	1,2	10,9	—	12,1	0,5	7,9	8,4	443,1	—	6,0	6,0	449,1
11К120-16; 11К120-17	3,1	30,9	23,3	—	138,2	—	18,9	—	—	234,7	449,1	1,2	11,2	—	12,4	0,5	8,0	8,5	470,0	—	6,0	6,0	476,0
11К120-18; 11К120-19	3,1	30,9	23,3	—	—	—	225,4	136,8	—	—	419,5	13,1	10,9	—	24,0	0,5	—	0,5	444,0	—	6,0	6,0	450,0
11К120-20; 11К120-21	3,1	30,9	23,3	—	—	—	225,4	—	175,8	—	458,5	13,1	10,9	—	24,0	0,5	—	0,5	483,0	—	6,0	6,0	489,0
11К120-22	3,1	30,9	23,3	—	—	—	225,4	—	—	234,7	517,4	13,1	11,2	—	24,3	0,5	—	0,5	542,2	—	6,0	6,0	548,2
11К120-23; 11К120-24	3,1	30,9	23,3	—	—	—	18,9	402,6	—	—	473,8	1,2	28,1	—	29,3	0,5	—	0,5	508,6	—	6,0	6,0	514,6
11К120-25; 11К120-26	3,1	30,9	23,3	—	—	—	18,9	265,8	175,8	—	517,9	1,2	28,1	—	29,3	0,5	—	0,5	547,6	—	6,0	6,0	553,6
11К120-27	3,1	30,9	23,3	—	—	—	18,9	265,8	—	234,8	576,8	1,2	28,4	—	29,6	0,5	—	0,5	606,9	—	6,0	6,0	612,9
11К120-28	3,1	30,9	23,3	—	—	—	18,9	—	510,0	—	586,2	1,2	28,1	—	29,3	0,5	—	0,5	616,0	—	6,0	6,0	622,0
11К120-29	3,1	30,9	23,3	—	—	—	18,9	—	175,8	—	414,4	13,0	10,9	—	23,9	0,5	—	0,5	438,8	—	6,0	6,0	444,8
11К120-30; 11К120-31	3,1	30,9	23,3	—	—	—	18,9	345,7	—	—	422,9	1,2	28,2	—	29,4	0,5	—	0,5	451,8	—	6,0	6,0	457,8
11К120-32	3,1	30,9	23,3	—	—	—	18,9	208,3	—	234,8	519,9	1,2	28,5	—	29,7	0,5	—	0,5	550,1	—	6,0	6,0	556,1

Марки колонн	Изделия арматурные																								Общий расход, кг
	Арматура класса																				Всего	Прокат марки			
	А-III												А-I				Вр-I					ВСт3пс6-1			
	ГОСТ5781-82*												ГОСТ5781-82*				ГОСТ6727-80*					ТУ14-1-3023-80			
	Ф6	Ф10	Ф12	Ф16	Ф18	Ф20	Ф22	Ф25	Ф28	Ф32		Итого	Ф6	Ф8	Ф10		Итого	Ф3	Ф5		Итого		δ=12	δ=14		Итого	
6К132-1; 6К132-2	6,5	30,9	26,5	—	—	—	183,9	—	—	—		247,8	18,4	—	—		18,4	0,6	—		0,6	266,8	—	6,0		6,0	272,8
6К132-3	6,5	30,9	26,5	—	—	—	183,9	—	—	—		247,8	18,4	—	—		18,4	0,6	—		0,6	266,8	—	6,0		6,0	272,8
6К132-4; 6К132-5	6,5	30,9	26,5	—	52,0	—	137,3	—	—	—		253,2	15,4	—	—		15,4	0,6	2,3		2,9	271,5	—	6,0		6,0	277,5
6К132-6	6,5	30,9	26,5	—	52,0	—	137,3	—	—	—		253,2	15,4	—	—		15,4	0,6	2,3		2,9	271,5	—	6,0		6,0	277,5
6К132-7; 6К132-8	6,5	30,9	26,5	—	—	—	217,3	—	—	—		281,2	18,4	—	—		18,4	0,6	—		0,6	300,2	—	6,0		6,0	306,2
6К132-9	6,5	30,9	26,5	—	—	—	217,3	—	—	—		281,2	18,4	—	—		18,4	0,6	-		0,6	300,2	—	6,0		6,0	306,2
6К132-10; 6К132-11	6,5	30,9	26,5	—	219,2	—	12,6	—	—	—		295,8	1,2	—	—		1,2	0,6	13,2		13,8	310,8	—	6,0		6,0	316,8
6К132-12	6,5	30,9	26,5	—	219,2	—	12,6	—	—	—		295,8	1,2	—	—		1,2	0,6	13,2		13,8	310,8	—	6,0		6,0	316,8
6К132-13; 6К132-14	6,5	30,9	26,5	—	167,2	—	92,6	—	—	—		323,7	4,2	—	—		4,2	0,6	10,9		11,5	339,4	—	6,0		6,0	345,4
6К132-15	6,5	30,9	26,5	—	167,2	—	92,6	—	—	—		323,7	4,2	—	—		4,2	0,6	10,9		11,5	339,4	—	6,0		6,0	345,4
6К132-16; 6К132-17	6,5	30,9	26,5	—	—	271,8	12,6	—	—	—		348,3	1,2	—	—		1,2	0,6	11,4		12,0	361,5	—	6,0		6,0	367,5
6К132-18; 6К132-19	6,5	30,9	26,5	—	—	206,2	92,6	—	—	—		352,7	4,2	—	—		4,2	0,6	9,4		10,0	376,9	—	6,0		6,0	382,9
7К132-1	6,5	30,9	25,5	—	62,0	—	136,5	—	—	—		259,4	14,8	—	—		14,8	0,5	2,9		3,4	277,6	—	6,0		6,0	283,6
7К132-2; 7К132-3	6,5	30,9	25,5	—	—	—	222,1	—	—	—		282,0	18,9	—	—		18,9	0,5	—		0,5	341,4	—	6,0		6,0	347,4
7К132-4; 7К132-5	6,5	30,9	25,5	—	—	—	135,5	121,4	—	—		320,8	14,8	5,3	—		20,1	0,5	—		0,5	341,4	—	6,0		6,0	347,4
7К132-6; 7К132-7	6,5	30,9	25,5	—	—	—	135,5	—	158,4	—		355,3	14,8	5,3	—		20,1	0,5	—		0,5	376,4	—	6,0		6,0	382,4
7К132-8	6,5	30,9	26,5	—	157,4	—	111,5	—	—	—		332,8	5,1	—	—		5,1	0,5	10,2		10,7	347,6	—	6,0		6,0	353,6
7К132-9; 7К132-10	6,5	30,9	25,5	—	157,4	—	19,9	121,4	—	—		360,6	1,2	5,3	—		6,5	0,5	10,2		10,7	377,8	—	6,0		6,0	383,8
7К132-11; 7К132-12	6,5	30,9	25,5	—	157,4	—	18,9	—	156,4	—		369,6	1,2	5,3	—		6,5	0,5	10,2		10,7	412,8	—	6,0		6,0	418,8
7К132-13; 7К132-14	6,5	30,9	25,5	—	—	194,4	18,9	121,4	—	—		397,6	1,2	5,3	—		6,5	0,5	9,1		9,6	413,7	—	6,0		6,0	419,7
7К132-15; 7К132-16	6,5	30,9	25,5	—	—	194,4	18,9	—	156,4	—		432,6	1,2	5,3	—		6,5	0,5	9,1		9,6	448,7	—	6,0		6,0	454,7
7К132-17; 7К132-18	6,5	30,9	25,5	—	—	—	254,1	—	156,4	—		473,4	14,8	5,3	—		20,1	0,5	—		0,5	494,0	—	6,0		6,0	500,0

Марки колонн	Изделия арматурные																								Общий расход, кг.
	Арматура класса																				Всего	Прокат марки Вст. 3пс6-1 ТУ14-1-3023-80				
	А-III ГОСТ 5781-82*												А-I ГОСТ 5781-82*					Вр-I ГОСТ 6727-80*							
	Ф6	Ф10	Ф12	Ф16	Ф18	Ф20	Ф22	Ф25	Ф28	Ф32		Итого	Ф6	Ф8	Ф10		Итого	Ф3	Ф5		Итого		δ=12	δ=14		Итого	
7К132-19	6.5	30.9	25.5	—	—	—	18.9	302.6	156.4	—		540.8	1.2	24.5	—		25.7	0.5	—		0.5	567.0	—	6.0		6.0	573.0
8К132-1; 8К132-2	3.1	30.9	26.5	—	—	—	194.0	—	—	—		251.5	18.8	4.8	—		23.6	0.6	—		0.6	275.7	—	6.0		6.0	281.7
8К132-3	3.1	30.9	26.5	—	—	—	191.0	—	—	—		251.5	18.8	4.8	—		23.6	0.6	—		0.6	275.7	—	6.0		6.0	281.7
8К132-4; 8К132-5	3.1	30.9	26.5	—	60.0	—	137.3	—	—	—		257.8	15.4	4.8	—		20.2	0.6	2.9		3.5	281.5	—	6.0		6.0	287.5
8К132-6	3.1	30.9	26.5	—	60.0	—	137.3	—	—	—		257.8	15.4	4.8	—		20.2	0.6	2.9		3.5	281.5	—	6.0		6.0	287.5
8К132-7; 8К132-8	3.1	30.9	26.5	—	—	—	229.9	—	—	—		290.4	19.2	4.8	—		24.0	0.6	—		0.6	315.0	—	6.0		6.0	321.0
8К132-9	3.1	30.9	26.5	—	—	—	229.9	—	—	—		290.4	19.2	4.8	—		24.0	0.6	—		0.6	315.0	—	6.0		6.0	321.0
8К132-10; 8К132-11	3.1	30.9	26.5	—	—	—	137.3	—	156.4	—		354.2	15.4	10.1	—		25.5	0.6	—		0.6	380.3	—	6.0		6.0	386.3
8К132-12	3.1	30.9	26.5	—	—	—	137.3	—	—	209.6		407.4	15.4	10.4	—		25.8	0.6	—		0.6	433.8	—	6.0		6.0	439.8
8К132-13; 8К132-14	3.1	30.9	26.5	—	227.1	—	12.6	—	—	—		300.2	1.2	4.8	—		6.0	0.6	13.8		14.4	320.6	—	6.0		6.0	326.6
8К132-15	3.1	30.9	26.5	—	227.1	—	12.6	—	—	—		300.2	1.2	4.8	—		6.0	0.6	13.8		14.4	320.6	—	6.0		6.0	326.6
8К132-16; 8К132-17	3.1	30.9	26.5	—	167.1	75.0	12.6	—	—	—		315.2	1.2	4.8	—		6.0	0.6	13.5		14.1	335.3	—	6.0		6.0	341.3
8К132-18	3.1	30.9	26.5	—	167.1	75.0	12.6	—	—	—		315.2	1.2	4.8	—		6.0	0.6	13.5		14.1	335.3	—	6.0		6.0	341.3
8К132-19; 8К132-20	3.1	30.9	26.5	—	167.1	—	105.2	—	—	—		332.8	5.1	4.8	—		9.9	0.6	10.9		11.5	354.2	—	6.0		6.0	360.2
8К132-21; 8К132-22	3.1	30.9	26.5	—	—	281.2	12.6	—	—	—		354.3	1.2	4.8	—		6.0	0.6	12.0		12.6	372.9	—	6.0		6.0	378.9
8К132-23	3.1	30.9	26.5	—	—	281.2	12.6	—	—	—		354.3	1.2	4.8	—		6.0	0.6	12.0		12.6	372.9	—	6.0		6.0	378.9
8К132-24; 8К132-25	3.1	30.9	26.5	—	—	206.2	105.2	—	—	—		371.9	4.6	4.8	—		9.4	0.6	9.5		10.1	391.4	—	6.0		6.0	397.4
8К132-26; 8К132-27	3.1	30.9	26.5	—	—	206.2	12.6	—	156.4	—		435.7	1.2	10.1	—		11.3	0.6	9.5		10.1	457.1	—	6.0		6.0	463.1
8К132-28; 8К132-29	3.1	30.9	26.5	—	—	75.0	262.0	—	—	—		397.5	15.4	4.8	—		20.2	0.6	2.6		3.2	420.9	—	6.0		6.0	426.9
8К132-30; 8К132-31	3.1	30.9	26.5	—	—	—	354.6	—	—	—		415.1	19.2	4.8	—		24.0	0.6	—		0.6	439.7	—	6.0		6.0	445.7
8К132-32	3.1	30.9	26.5	—	—	—	262.0	121.4	—	—		443.9	15.4	10.1	—		25.5	0.6	—		0.6	470.0	—	6.0		6.0	476.0
8К132-33	3.1	30.9	26.5	—	—	—	262.0	—	—	209.6		532.1	15.4	10.4	—		25.8	0.6	—		0.6	558.5	—	6.0		6.0	564.5

Марки колонны	Изделия арматурные																					Общий расход, кг
	Арматура класса																			Всего	Прокат марки ВСт 3пс6-1 ТУ14-1-3023-80			
	А-III ГОСТ 5781-82												А-I ГОСТ 5781-82*				Вр-I ГОСТ 6727-80*						
	Ф8	Ф10	Ф12	Ф16	Ф18	Ф20	Ф22	Ф25	Ф28	Ф32		Итого	Ф6	Ф8	Ф10	Итого	Ф3	Ф5	Итого		δ=12	δ=14	Итого	
8К132-34; 8К132-35	3,1	30,9	26,5	—	—	75,0	12,6	321,0	—	—		469,1	1,2	25,0	—	26,2	0,6	2,6	3,2	498,5	—	6,0	6,0	504,5
8К132-36; 8К132-37	3,1	30,9	26,5	—	—	—	105,2	324,0	—	—		486,7	5,1	25,0	—	30,1	0,6	—	0,6	517,4	—	6,0	6,0	523,4
8К132-38; 8К132-39	3,1	30,9	26,5	—	—	—	12,6	442,4	—	—		515,5	1,2	30,3	—	31,5	0,6	—	0,6	547,6	—	6,0	6,0	553,6
8К132-40	3,1	30,9	26,5	—	—	—	12,6	321,0	156,4	—		550,5	1,2	30,3	—	31,5	0,6	—	0,6	582,6	—	6,0	6,0	588,6
8К132-41	3,1	30,9	26,5	—	—	75,0	207,2	—	—	—		342,7	15,6	4,8	—	20,4	0,6	2,6	3,2	366,3	—	6,0	6,0	372,3
8К132-42; 8К132-43	3,1	30,9	26,5	—	—	75,0	12,6	250,4	—	—		398,5	1,2	25,0	—	26,2	0,6	2,6	3,2	427,9	—	6,0	6,0	433,9
8К132-44; 8К132-45	3,1	30,9	26,5	—	—	—	12,6	371,8	—	—		444,9	1,2	30,3	—	31,5	0,6	—	0,6	477,0	—	6,0	6,0	483,0
8К132-46	3,1	30,9	25,5	—	—	—	12,6	250,4	—	209,5		532,0	1,2	30,6	—	31,8	0,5	—	0,5	564,3	—	6,0	6,0	570,3
9К132-1; 9К132-2	3,1	30,9	25,5	—	68,4	—	136,5	—	—	—		264,4	14,8	4,8	—	19,6	0,5	3,4	3,9	287,9	—	6,0	6,0	293,9
9К132-3; 9К132-4	3,1	30,9	25,4	—	—	—	240,9	—	—	—		300,3	18,7	4,8	—	23,5	0,5	—	0,5	324,3	—	6,0	6,0	330,3
9К132-5; 9К132-6	3,1	30,9	25,4	—	—	—	136,5	136,7	—	—		332,6	14,8	10,9	—	25,7	0,5	—	0,5	358,4	—	6,0	6,0	364,4
9К132-7; 9К132-8	3,1	30,9	25,4	—	—	—	136,5	—	175,8	—		371,7	14,8	10,9	—	25,7	0,5	—	0,5	397,9	—	6,0	6,0	403,9
9К132-9	3,1	30,9	25,4	—	—	—	136,5	—	—	234,7		430,6	14,8	11,2	—	26,0	0,5	—	0,5	457,1	—	6,0	6,0	463,1
9К132-10; 9К132-11	3,1	30,9	25,4	—	157,4	—	123,3	—	—	—		338,6	5,5	4,8	—	10,3	0,5	10,2	10,7	359,6	—	6,0	6,0	365,6
9К132-12; 9К132-13	3,1	30,9	25,4	—	157,4	—	18,9	135,7	—	—		372,4	1,2	10,9	—	12,1	0,5	10,2	10,7	394,7	—	6,0	6,0	400,7
9К132-14; 9К132-15	3,1	30,9	25,4	—	157,4	—	18,9	—	175,8	—		411,5	1,2	10,9	—	12,1	0,5	10,2	10,7	434,3	—	6,0	6,0	440,3
9К132-16; 9К132-17	3,1	30,9	25,4	—	—	194,3	123,3	—	—	—		377,0	5,5	10,3	—	15,8	0,5	9,1	9,6	402,4	—	6,0	6,0	408,4
9К132-18; 9К132-19	3,1	30,9	25,4	—	—	194,3	18,9	135,7	—	—		409,3	1,2	10,9	—	12,1	0,5	9,1	9,6	431,0	—	6,0	6,0	437,0
9К132-20; 9К132-21	3,1	30,9	25,4	—	—	194,3	18,9	—	175,8	—		443,4	1,2	10,9	—	12,1	0,5	9,1	9,6	470,1	—	6,0	6,0	476,1
9К132-22	3,1	30,9	25,4	—	—	194,3	18,9	—	—	239,7		507,3	1,2	12,1	—	13,3	0,5	9,1	9,6	530,2	—	6,0	6,0	536,2
9К132-23	3,1	30,9	25,4	—	—	—	358,5	—	—	—		417,9	19,1	4,8	—	23,9	0,5	—	0,5	442,3	—	6,0	6,0	448,3
9К132-24; 9К132-25	3,1	30,9	25,4	—	—	—	254,0	135,7	—	—		450,1	14,8	10,9	—	25,7	0,5	—	0,5	476,3	—	6,0	6,0	482,3

Марка колонны	Изделия арматурные																									Общий расход, кг
	Арматура класса																				Всего	Прокат марки				
	А-III												А-I				Вр-I					Вст 3 пс6-1				
	ГОСТ 5781-82												ГОСТ 5781-82*				ГОСТ 6727-80*					ТУ 14-1-3023-80				
	Ф6	Ф10	Ф12	Ф16	Ф18	Ф20	Ф22	Ф25	Ф28	Ф32		Итого	Ф6	Ф8	Ф10		Итого	Ф3	Ф5		Итого		δ=12	δ=14		Итого	
9КН32-26; 9КН32-27	3,1	30,9	25,4	—	—	—	254,0	—	175,8	—		489,2	14,8	10,9	—		25,7	0,5	—		0,5	515,4	—	6,0		6,0	521,4
9КН32-28; 9КН32-29	3,1	30,9	25,4	—	—	—	254,0	—	—	234,7		548,1	14,8	11,2	—		26,0	0,5	—		0,5	574,6	—	6,0		6,0	580,6
9КН32-30; 9КН32-31	3,1	30,9	25,4	—	—	—	18,9	439,4	—	—		517,7	1,2	30,1	—		31,3	0,5	—		0,5	549,5	—	6,0		6,0	555,5
9КН32-32	3,1	30,9	25,4	—	—	—	18,9	302,6	175,8	—		556,7	1,2	30,1	—		31,3	0,5	—		0,5	588,5	—	6,0		6,0	594,5
9КН32-33	3,1	30,9	25,4	—	—	—	18,9	—	556,4	—		634,7	1,2	30,1	—		31,3	0,5	—		0,5	666,5	—	6,0		6,0	672,5
9КН32-34	3,1	30,9	25,4	—	—	—	202,7	156,7	—	—		338,8	14,8	10,9	—		25,7	0,5	—		0,5	425,0	—	6,0		6,0	431,0
9КН32-35	3,1	30,9	25,4	—	—	—	202,7	—	175,8	—		437,9	14,8	10,9	—		25,7	0,5	—		0,5	464,1	—	6,0		6,0	470,1
9КН32-36	3,1	30,9	25,4	—	—	—	202,7	—	—	234,7		496,8	14,8	11,2	—		26,0	0,5	—		0,5	523,3	—	6,0		6,0	529,3
9КН32-37	3,1	30,9	25,4	—	—	—	18,9	373,3	—	—		451,6	1,2	30,1	—		31,3	0,5	—		0,5	483,4	—	6,0		6,0	489,4
9КН32-38	3,1	30,9	25,4	—	—	—	18,9	236,6	175,8	—		490,7	1,2	30,1	—		31,3	0,5	—		0,5	522,5	—	6,0		6,0	528,5
9КН32-39	3,1	30,9	25,4	—	—	—	18,9	236,6	—	234,7		549,6	1,2	30,4	—		31,6	0,5	—		0,5	581,7	—	6,0		6,0	587,7
6КН44-1; 6КН44-2	6,5	30,9	28,6	—	—	—	198,2	—	—	—		264,2	20,1	—	—		20,1	0,6	—		0,6	284,9	—	6,0		6,0	290,9
6КН44-3	6,5	30,9	28,6	—	—	—	198,2	—	—	—		264,2	20,1	—	—		20,1	0,6	—		0,6	284,9	—	6,0		6,0	290,9
6КН44-4; 6КН44-5	6,5	30,9	28,6	—	52,0	—	151,6	—	—	—		269,6	17,1	—	—		17,1	0,6	2,5		3,1	289,8	—	6,0		6,0	295,8
6КН44-6	6,5	30,9	28,6	—	52,0	—	151,6	—	—	—		269,6	17,1	—	—		17,1	0,6	2,5		3,1	289,8	—	6,0		6,0	295,8
6КН44-7; 6КН44-8	6,5	30,9	28,6	—	—	65,6	151,6	—	—	—		283,2	17,1	—	-		17,1	0,6	2,0		2,6	302,9	—	6,0		6,0	308,9
6КН44-9	6,5	30,9	28,6	—	—	65,6	151,6	—	—	—		283,2	17,1	—	—		17,1	0,6	2,0		2,6	302,9	—	6,0		6,0	308,9
6КН44-10; 6КН44-11	6,5	30,9	28,6	—	238,2	—	12,6	—	—	—		316,8	1,2	—	—		1,2	0,6	14,3		14,9	332,9	—	6,0		6,0	338,9
6КН44-12	6,5	30,9	28,6	—	238,2	—	12,6	—	—	—		316,8	1,2	—	—		1,2	0,6	14,3		14,9	332,9	—	6,0		6,0	338,9
6КН44-13; 6КН44-14	6,5	30,9	28,6	—	186,2	65,6	12,6	—	—	—		330,4	1,2	—	—		1,2	0,6	14,0		20,0	346,4	—	6,0		6,0	352,4
6КН44-15	6,5	30,9	28,6	—	186,2	65,6	12,6	—	—	—		330,4	1,2	—	—		1,2	0,6	14,0		20,0	346,4	—	6,0		6,0	352,4
6КН44-16; 6КН44-17	6,5	30,9	28,6	—	—	295,4	12,6	—	—	—		374,0	1,2	—	—		1,2	0,6	12,5		13,1	388,3	—	6,0		6,0	394,3

Марка колонны	Изделия арматурные																								Общий расход, кг
	Арматура класса																				Всего	Прокат марки ВСт.3ПС6-1 ТУ14-1-3023-80				
	А-III ГОСТ 5781-82											Итого	А-I ГОСТ 5781-82*				Итого	Вр-I ГОСТ 6727-80*			Итого					
	Ф6	Ф10	Ф12	Ф16	Ф18	Ф20	Ф22	Ф25	Ф28	Ф32			Ф6	Ф8	Ф10			Ф3	Ф5			δ=12	δ=14		Итого	
6К144-18	6,5	30,9	28,6	—	—	295,4	12,6	—	—	—		374,0	1,2	—	—		1,2	0,6	12,5		13,1	388,3	—	6,0		6,0	391,3
6К144-19	6,5	30,9	28,6	—	—	—	370,9	—	—	—		436,7	20,1	—	—		20,1	0,6	—		0,6	457,4	—	6,0		6,0	463,4
6К144-20; 6К144-21	6,5	30,9	28,6	—	—	65,6	226,6	—	—	—		360,2	17,2	—	—		17,2	0,6	2,0		2,6	380,0	—	6,0		6,0	386,0
6К144-22	6,5	30,9	28,6	—	—	65,6	226,6	—	—	—		350,2	17,2	—	—		17,2	0,6	2,0		2,6	380,0	—	6,0		6,0	386,0
6К144-23	6,5	30,9	28,6	—	—	—	92,6	278,0	—	—		436,6	4,2	23,2	—		27,4	0,6	—		0,6	464,6	—	6,0		6,0	470,6
7К144-1	6,5	30,9	27,5	—	59,9	—	150,8	—	—	—		275,6	16,5	—	—		16,5	0,6	2,9		3,5	295,5	—	6,0		6,0	301,6
7К144-2; 7К144-3	6,5	30,9	27,5	—	—	75,0	150,8	—	—	—		290,7	16,5	—	—		16,5	0,6	2,6		3,2	310,4	—	6,0		6,0	316,4
7К144-4; 7К144-5	6,5	30,9	27,5	—	—	—	243,3	—	—	—		308,3	20,3	—	—		20,3	0,6	—		0,6	329,2	—	6,0		6,0	335,2
7К144-6; 7К144-7	6,5	30,9	27,5	—	—	—	150,8	121,3	—	—		337,0	16,5	5,3	—		21,8	0,6	—		0,6	359,4	—	6,0		6,0	365,4
7К144-8; 7К144-9	6,5	30,9	27,5	—	—	—	150,8	—	156,4	—		372,1	16,5	5,3	—		21,8	0,6	—		0,6	394,5	—	6,0		6,0	400,5
7К144-10	6,5	30,9	27,5	—	176,6	75,0	18,9		—	—		335,4	1,2	—	—		1,2	0,6	14,0		14,6	351,2	—	6,0		6,0	357,2
7К144-11; 7К144-12	6,5	30,9	27,5	—	176,6	—	141,4	—	—	—		352,9	5,1	—	—		5,1	0,6	11,4		12,0	370,0	—	6,0		6,0	376,0
7К144-13; 7К144-14	6,5	30,9	27,5	—	176,6	—	18,9	121,3	—	—		381,7	1,2	5,3	—		6,5	0,6	11,4		12,0	400,2	—	6,0		6,0	406,2
7К144-15	6,5	30,9	27,5	—	176,6	—	18,9	—	156,4	—		416,8	1,2	53	—		6,5	0,6	11,4		12,0	435,3	—	6,0		6,0	441,3
7К144-16; 7К144-17	6,5	30,9	27,5	—	—	218,0	18,9	121,3	—	—		422,1	1,2	5,3	—		6,5	0,6	10,2		10,8	440,4	—	6,0		6,0	446,4
7К144-18	6,5	30,9	27,5	—	—	218,0	18,9	—	156,4	—		458,2	1,2	5,3	—		6,5	0,6	10,2		10,8	475,5	—	6,0		6,0	481,5
7К144-19	6,5	30,9	27,5	—	—	—	282,7	—	156,4	—		504,0	6,0	5,3	—		11,3	0,6	10,5		11,1	526,4	—	6,0		6,0	532,4
7К144-20	6,5	30,9	27,5	—	—	—	224,2	121,3	—	—		410,4	6,0	5,3	—		11,3	0,6	10,5		11,1	432,8	—	6,0		6,0	438,8
7К144-21	6,5	30,9	27,5	—	—	—	224,2	—	156,4	—		445,5	15,5	5,3	—		21,8	0,6	—		0,6	467,9	—	6,0		6,0	473,9
7К144-22	6,5	30,9	27,5	—	—	—	18,9	385,5	—	—		469,3	1,2	27,2	—		28,4	0,6	—		0,6	498,3	—	6,0		6,0	504,3
7К144-23	6,5	30,9	27,5	—	—	—	18,9	264,2	156,4	—		504,5	1,2	27,2	—		28,4	0,6	—		0,6	533,5	—	6,0		6,0	539,5

Марки колонны	Изделия арматурные																								Общий расход, кг
	Арматура класса																				Всего	Прокат марки			
	А-III												А-I				Вр-I					Вст. 3пс6-1			
	ГОСТ 5781-82*												ГОСТ 5781-82*				ГОСТ 6727-80*					ТУ14-1-3023-80			
	Ф6	Ф10	Ф12	Ф16	Ф18	Ф20	Ф22	Ф25	Ф28	Ф32		Итого	Ф6	Ф8	Ф10	Итого	Ф3	Ф5	Итого		δ=12	δ=14	Итого	
8К144-1; 8К144-2	3,1	30,9	28,6	—	—	—	205,4	—	—	—		268,0	20,9	4,8	—	25,7	0,6	—	0,6	294,3	—	6,0	6,0	300,3	
8К144-3	3,1	30,9	28,6	—	—	—	205,4	—	—	—		268,0	20,9	4,8	—	25,7	0,6	—	0,6	294,3	—	6,0	6,0	300,3	
8К144-4; 8К144-5	3,1	30,9	28,6	—	—	75,0	151,6	—	—	—		289,2	17,1	4,8	—	21,9	0,6	2,6	3,2	314,3	—	6,0	6,0	320,3	
8К144-6	3,1	30,9	28,6	—	—	75,0	151,6	—	—	—		289,2	17,1	4,8	—	21,9	0,6	2,6	3,2	314,3	—	6,0	6,0	320,3	
8К144-7	3,1	30,9	28,6	—	—	—	244,2	—	—	—		306,8	20,9	4,8	—	25,7	0,6	—	0,6	333,1	—	6,0	6,0	339,1	
8К144-8; 8К144-9	3,1	30,9	28,6	—	246,2	—	12,6	—	—	—		321,4	1,2	4,8	—	6,0	0,6	14,9	15,5	342,9	—	6,0	6,0	348,9	
8К144-10	3,1	30,9	28,6	—	246,2	—	12,6	—	—	—		321,4	1,2	4,8	—	6,0	0,6	14,9	15,5	342,9	—	6,0	6,0	348,9	
8К144-11; 8К144-12	3,1	30,9	28,6	—	186,2	75,0	12,6	—	—	—		336,4	1,2	4,8	—	6,0	0,6	14,6	15,2	357,6	—	6,0	6,0	363,6	
8К144-13	3,1	30,9	28,6	—	186,2	75,0	12,6	—	—	—		336,4	1,2	4,8	—	6,0	0,6	14,6	15,2	357,6	—	6,0	6,0	363,6	
8К144-14; 8К144-15	3,1	30,9	28,6	—	186,2	—	105,1	—	—	—		353,9	5,1	4,8	—	9,9	0,6	12,0	12,6	376,4	—	6,0	6,0	382,4	
8К144-16	3,1	30,9	28,6	—	186,2	—	12,6	121,3	—	—		382,7	1,2	10,1	—	11,3	0,6	12,0	12,6	406,6	—	6,0	6,0	412,6	
8К144-17; 8К144-18	3,1	30,9	28,6	—	—	304,8	12,6	—	—	—		380,0	1,2	4,8	—	6,0	0,6	13,1	13,7	399,7	—	6,0	6,0	405,7	
8К144-19	3,1	30,9	28,6	—	—	304,8	12,6	—	—	—		380,0	1,2	4,8	—	6,0	0,6	13,1	13,7	399,7	—	6,0	6,0	405,7	
8К144-20	3,1	30,9	28,6	—	—	229,8	105,1	—	—	—		397,5	5,1	4,8	—	9,9	0,6	10,5	11,1	418,5	—	6,0	6,0	424,5	
8К144-21	3,1	30,9	28,6	—	—	229,8	12,6	121,3	—	—		426,3	1,2	10,1	—	11,3	0,6	10,5	11,1	448,7	—	6,0	6,0	454,7	
8К144-22; 8К144-23	3,1	30,9	28,6	—	—	75,0	290,7	—	—	—		428,3	17,1	4,8	—	21,9	0,6	2,6	3,2	453,4	—	6,0	6,0	459,4	
8К144-24; 8К144-25	3,1	30,9	28,6	—	—	—	383,2	—	—	—		445,8	20,9	4,8	—	25,7	0,6	—	0,6	472,1	—	6,0	6,0	478,1	
8К144-26; 8К144-27	3,1	30,9	28,6	—	—	—	290,7	121,3	—	—		474,6	17,1	10,1	—	27,2	0,6	—	0,6	502,4	—	6,0	6,0	508,4	
8К144-28; 8К144-29	3,1	30,9	28,6	—	—	—	105,1	357,9	—	—		525,6	5,1	27,7	—	32,8	0,6	—	0,6	559,0	—	6,0	6,0	565,0	
8К144-30	3,1	30,9	28,6	—	—	—	12,6	479,3	—	—		554,5	1,2	33,0	—	34,2	0,6	—	0,6	589,3	—	6,0	6,0	595,3	
8К144-31; 8К144-32	3,1	30,9	28,6	—	—	—	12,6	121,3	450,2	—		646,7	1,2	33,0	—	34,2	0,6	—	0,6	681,5	—	6,0	6,0	687,5	
8К144-33	3,1	30,9	28,6	—	—	—	12,6	121,3	—	588,2		784,7	1,2	33,0	—	34,2	0,6	—	0,6	819,5	—	6,0	6,0	825,5	

Марка колонны	Изделия арматурные																								Общий расход, кг
	Арматура класса																					Прокат марки ВСт.3 ГОСТ 6-1 ТУ 14-1-3023-80				
	A-III ГОСТ 5781-82											Итого	A-I ГОСТ 5781-82*				Итого	Bp-I ГОСТ 6727-80*			Итого	Всего				
	Ф6	Ф10	Ф12	Ф16	Ф18	Ф20	Ф22	Ф25	Ф28	Ф32			Ф6	Ф8	Ф10			Ф3	Ф5				δ=12	δ=14		Итого	
8К144-34; 8К144-35	3,1	30,9	28,6	—	59,9	—	228,6	—	—	—		351,1	17,2	4,8	—		22,0	0,6	2,9		3,5	376,6	—	6,0		6,0	382,6
8К144-36; 8К144-37	3,1	30,9	28,6	—	—	75,0	228,6	—	—	—		366,2	17,2	4,8	—		22,0	0,6	2,6		3,2	391,4	—	6,0		6,0	397,4
8К144-38	3,1	30,9	28,6	—	—	75,0	228,6	—	—	—		366,2	17,2	4,8	—		22,0	0,6	2,6		3,2	391,4	—	6,0		6,0	397,4
8К144-39; 8К144-40	3,1	30,9	28,6	—	—	75,0	12,6	218,0	—	—		428,2	1,2	28,0	—		29,2	0,6	2,6		3,2	460,6	—	6,0		6,0	466,6
8К144-41; 8К144-42	3,1	30,9	28,6	—	—	—	105,1	218,0	—	—		445,7	5,1	28,0	—		33,1	0,6	—		0,6	479,4	—	6,0		6,0	485,4
8К144-43; 8К144-44	3,1	30,9	28,6	—	—	—	105,1	—	349,7	—		517,4	5,1	28,0	—		33,1	0,6	—		0,6	551,1	—	6,0		6,0	557,1
8К144-45; 8К144-46	3,1	30,9	28,6	—	—	—	12,6	121,3	—	456,8		653,3	1,2	33,3	—		34,5	0,6	—		0,6	688,4	—	6,0		6,0	694,4
9К144-1; 9К144-2	3,1	30,9	27,5	—	68,4	—	150,8	—	—	—		280,7	16,5	4,8	—		21,3	0,6	3,4		4,0	306,0	—	6,0		6,0	312,0
9К144-3; 9К144-4	3,1	30,9	27,5	—	—	84,8	150,8	—	—	—		297,1	16,5	4,8	—		21,3	0,6	2,9		3,5	321,9	—	6,0		6,0	327,9
9К144-5; 9К144-6	3,1	30,9	27,5	—	—	—	255,2	—	—	—		316,7	20,8	4,8	—		25,6	0,6	—		0,6	342,9	—	6,0		6,0	348,9
9К144-7; 9К144-8	3,1	30,9	27,5	—	—	—	150,8	136,7	—	—		349,0	16,5	10,9	—		27,4	0,6	—		0,6	377,0	—	6,0		6,0	383,0
9К144-9; 9К144-10	3,1	30,9	27,5	—	—	—	150,8	—	175,8	—		388,1	16,5	10,9	—		27,4	0,6	—		0,6	416,1	—	6,0		6,0	422,1
9К144-11	3,1	30,9	27,5	—	245,0	—	18,9	—	—	—		325,4	1,2	4,8	—		6,0	0,6	14,8		15,4	346,8	—	6,0		6,0	352,8
9К144-12; 9К144-13	3,1	30,9	27,5	—	176,6	84,8	18,9	—	—	—		341,8	1,2	4,8	—		6,0	0,6	14,3		14,9	362,7	—	6,0		6,0	368,7
9К144-14; 9К144-15	3,1	30,9	27,5	—	176,6	—	129,3	—	—	—		361,4	5,5	4,8	—		10,3	0,6	11,4		12,0	383,7	—	6,0		6,0	389,7
9К144-16; 9К144-17	3,1	30,9	27,5	—	176,6	—	18,9	136,7	—	—		393,7	1,2	10,9	—		12,1	0,6	11,4		12,0	417,8	—	6,0		6,0	423,8
9К144-18; 9К144-19	3,1	30,9	27,5	—	176,6	—	18,9	—	175,8	—		432,8	1,2	10,9	—		12,1	0,6	11,4		12,0	456,9	—	6,0		6,0	462,9
9К144-20; 9К144-21	3,1	30,9	27,5	—	—	218,0	123,3	—	—	—		402,8	5,6	4,8	—		10,4	0,6	10,2		10,8	424,0	—	6,0		6,0	430,0
9К144-22; 9К144-23	3,1	30,9	27,5	—	—	218,0	18,9	136,7	—	—		435,1	1,2	10,9	—		12,1	0,6	10,2		10,8	458,0	—	6,0		6,0	464,0
9К144-24; 9К144-25	3,1	30,9	27,5	—	—	218,0	18,9	—	175,8	—		474,2	1,2	10,9	—		12,1	0,6	10,2		10,8	497,1	—	6,0		6,0	503,1
9К144-26	3,1	30,9	27,5	—	—	—	387,1	—	—	—		448,6	20,8	4,8	—		25,6	0,6	—		0,6	474,8	—	6,0		6,0	480,8
9К144-27; 9К144-28	3,1	30,9	27,5	—	—	—	282,7	136,7	—	—		480,9	16,5	10,9	—		27,4	0,6	—		0,6	508,9	—	6,0		6,0	514,9

Марка колонны	Изделия арматурные																										Общий расход, кг
	Арматура класса																					Всего	Прокат марки ВСт 3пс6-1 ТУ14-1-3023-80				
	А-III ГОСТ 5781-82*												А-I ГОСТ 5781-82*					Вр-I ГОСТ 6727-80*								
	Ф6	Ф10	Ф12	Ф16	Ф18	Ф20	Ф22	Ф25	Ф28	Ф32		Итого	Ф6	Ф8	Ф10		Итого	Ф3	Ф5		Итого		б=12	б=14		Итого	
9К144-29; 9К144-30	3,1	30,9	27,5	—	—	—	282,7	—	175,8	—		520,0	16,5	10,9	—		27,4	0,6	—		0,6	548,0	—	6,0		6,0	554,0
9К144-31; 9К144-32	3,1	30,9	27,5	—	—	—	18,9	476,1	—	—		556,5	1,2	32,1	—		33,3	0,6	—		0,6	590,4	—	6,0		6,0	596,4
9К144-33; 9К144-34	3,1	30,9	27,5	—	—	—	18,9	339,4	175,8	—		595,6	1,2	32,1	—		33,3	0,6	—		0,6	629,5	—	6,0		6,0	635,5
9К144-35	3,1	30,9	27,5	—	—	—	18,9	136,7	427,0	—		644,1	1,2	32,1	—		33,3	0,6	—		0,6	678,0	—	6,0		6,0	684,0
9К144-36; 9К144-37	3,1	30,9	27,5	—	—	—	18,9	—	602,8	—		683,2	1,2	32,1	—		33,3	0,6	—		0,6	717,1	—	6,0		6,0	723,1
9К144-38	3,1	30,9	27,5	—	—	—	18,9	—	427,0	234,6		742,0	1,2	32,5	—		33,7	0,6	—		0,6	776,3	—	6,0		6,0	782,3
9К144-39; 9К144-40	3,1	30,9	27,5	—	—	—	224,2	136,7	—	—		422,4	16,5	10,9	—		27,4	0,6	—		0,6	450,4	—	6,0		6,0	456,4
9К144-41	3,1	30,9	27,5	—	—	—	224,2	—	175,8	—		461,5	16,5	10,9	—		27,4	0,6	—		0,6	489,5	—	6,0		6,0	495,5
9К144-42; 9К144-43	3,1	30,9	27,5	—	—	—	18,9	400,9	—	—		481,3	1,2	32,1	—		33,3	0,6	—		0,6	515,2	—	6,0		6,0	521,2
9К144-44; 9К144-45	3,1	30,9	27,5	—	—	—	18,9	254,2	175,8	—		520,4	1,2	32,1	—		33,3	0,6	—		0,6	554,3	—	6,0		6,0	560,3
9К144-46; 9К144-47	3,1	30,9	27,5	—	—	—	18,9	136,7	332,3	—		549,4	1,2	32,1	—		33,3	0,6	—		0,6	583,0	—	6,0		6,0	589,0
9К144-48; 9К144-49	3,1	30,9	27,5	—	—	—	18,9	—	508,1	—		588,5	1,2	32,1	—		33,3	0,6	—		0,6	622,4	—	6,0		6,0	628,4